стример®
сохраняя свет

АЛЬБОМ УНИФИЦИРОВАННЫХ ПРОЕКТНЫХ РЕШЕНИЙ

по установке мультикамерных разрядников на ВЛ

СТАЛ.670082.002

Санкт-Петербург
2016

6-20кВ

стример®
сохраняя свет

Альбом унифицированных проектных решений по установке мультикамерных разрядников на ВЛ 6-20 кВ

СТАЛ.670082.002

УТВЕРЖДАЮ:
Технический директор
ОАО "НПО "Стример"

_____ ***А.Д. Сиваев***

Санкт-Петербург

2016

Обозначение	Наименование	Стр.
СТАЛ.670082.002-00	Содержание	2
СТАЛ.670082.002 ПЗ	Пояснительная записка	3
СТАЛ.670082.002-01	Схема монтажа на ВЛ	5
СТАЛ.670082.002-02	Перечень траверс и типов изоляции	6
СТАЛ.670082.002-03	Установка РМК-10 на изолятор ШФ-10Г для траверсы из уголкового профиля	7
СТАЛ.670082.002-04	Установка РМК-10 с индикатором срабатывания на изолятор ШФ-10Г для траверсы из уголкового профиля	8
СТАЛ.670082.002-05	Установка РМК-10 на изолятор ШФ-10Г для траверсы из замкнутого профиля	9
СТАЛ.670082.002-06	Установка РМК-10 с индикатором срабатывания на изолятор ШФ-10Г для траверсы из замкнутого профиля	10
СТАЛ.670082.002-07	Установка РМК-10 на изоляторы ШС-10Д, ШС-10Е, ШС-10ЕД для траверсы из уголкового профиля	11
СТАЛ.670082.002-08	Установка РМК-10 с индикатором срабатывания на изоляторы ШС-10Д, ШС-10Е, ШС-10ЕД для траверсы из уголкового профиля	12
СТАЛ.670082.002-09	Установка РМК-10 на изоляторы ШС-10Д, ШС-10Е, ШС-10ЕД для траверсы из замкнутого профиля	13
СТАЛ.670082.002-10	Установка РМК-10 с индикатором срабатывания на изоляторы ШС-10Д, ШС-10Е, ШС-10ЕД для траверсы из замкнутого профиля	14
СТАЛ.670082.002-11	Установка РМК-10 на изоляторы ОЛСК-6-10, ОЛСК-12,5-10, SDI83 для траверсы профиля швеллер	15
СТАЛ.670082.002-12	Установка РМК-10 с индикатором срабатывания на изоляторы ОЛСК-6-10, ОЛСК-12,5-10, SDI83 для траверсы профиля швеллер	16
СТАЛ.670082.002-13	Установка РМК-10 совместно с натяжной полимерной изоляцией в случае закрепления шлейфа на штыревом изоляторе для траверсы из уголкового профиля	17
СТАЛ.670082.002-14	Установка РМК-10 с индикатором срабатывания совместно с натяжной полимерной изоляцией в случае закрепления шлейфа на штыревом изоляторе для траверсы из уголкового профиля	18
СТАЛ.670082.002-15	Установка РМК-10 совместно с натяжной полимерной изоляцией в случае закрепления шлейфа на штыревом изоляторе для траверсы из замкнутого профиля	19
СТАЛ.670082.002-16	Установка РМК-10 с индикатором срабатывания совместно с натяжной полимерной изоляцией в случае закрепления шлейфа на штыревом изоляторе для траверсы из замкнутого профиля	20
СТАЛ.670082.002-17	Установка РМК-10 совместно с натяжной полимерной изоляцией для траверсы из уголкового профиля	21
СТАЛ.670082.002-18	Установка РМК-10 совместно с натяжной полимерной изоляцией для траверсы из уголкового профиля	22
СТАЛ.670082.002-19	Установка РМК-10 совместно с натяжной полимерной изоляцией для траверсы из замкнутого профиля	23
СТАЛ.670082.002-20	Установка РМК-10 совместно с натяжной полимерной изоляцией для траверсы из замкнутого профиля	24
СТАЛ.670082.002-21	Установка РМК-10 совместно с натяжной стеклянной изоляцией для траверсы из уголкового профиля	25
СТАЛ.670082.002-22	Установка РМК-10 с индикатором срабатывания совместно с натяжной стеклянной изоляцией для траверсы из уголкового профиля	26
СТАЛ.670082.002-23	Установка РМК-10 совместно с натяжной стеклянной изоляцией для траверсы из замкнутого профиля	27
СТАЛ.670082.002-24	Установка РМК-10 с индикатором срабатывания совместно с натяжной стеклянной изоляцией для траверсы из замкнутого профиля	28
СТАЛ.670082.002-25	Установка РМК-10 совместно с натяжной стеклянной изоляцией в случае закрепления шлейфа на штыревом изоляторе для траверсы из уголкового профиля	29
СТАЛ.670082.002-26	Установка РМК-10 совместно с натяжной стеклянной изоляцией в случае закрепления шлейфа на штыревом изоляторе для траверсы из уголкового профиля	30
СТАЛ.670082.002-27	Установка РМК-10 совместно с натяжной стеклянной изоляцией в случае закрепления шлейфа на штыревом изоляторе для траверсы из замкнутого профиля	31
СТАЛ.670082.002-28	Установка РМК-10 совместно с натяжной стеклянной изоляцией в случае закрепления шлейфа на штыревом изоляторе для траверсы из замкнутого профиля	32
СТАЛ.670082.002-29	Установка РМК-20 на изоляторы ШФ-20Г, ШФ-20Г1, ШФ-20УО, SDI37 для траверсы из уголкового профиля	33
СТАЛ.670082.002-30	Установка РМК-20 с индикатором срабатывания на изоляторы ШФ-20Г, ШФ-20Г1, ШФ-20УО, SDI37 для траверсы из уголкового профиля	34
СТАЛ.670082.002-31	Установка РМК-20 на изоляторы ШФ-20Г, ШФ-20Г1, ШФ-20УО, SDI37для траверсы из замкнутого профиля	35
СТАЛ.670082.002-32	Установка РМК-20 с индикатором срабатывания на изоляторы ШФ-20Г, ШФ-20Г1, ШФ-20УО, SDI37 для траверсы из замкнутого профиля	36

Обозначение	Наименование	Стр.
СТАЛ.670082.002-33	Установка РМК-20 на изоляторы ШС-20ЕД, ШС-20Г, ШС-20Д, ШС-20УО для траверсы из уголкового профиля	37
СТАЛ.670082.002-34	Установка РМК-20 с индикатором срабатывания на изоляторы ШС-20ЕД, ШС-20Г, ШС-20Д, ШС-20УО для траверсы из уголкового профиля	38
СТАЛ.670082.002-35	Установка РМК-20 на изоляторы ШС-20ЕД, ШС-20Г, ШС-20Д, ШС-20УО для траверсы из замкнутого профиля	39
СТАЛ.670082.002-36	Установка РМК-20 с индикатором срабатывания на изоляторы ШС-20ЕД, ШС-20Г, ШС-20Д, ШС-20УО для траверсы из замкнутого профиля	40
СТАЛ.670082.002-37	Установка РМК-20 совместно с натяжной стеклянной изоляцией для траверсы из уголкового профиля	41
СТАЛ.670082.002-38	Установка РМК-20 с индикатором срабатывания совместно с натяжной стеклянной изоляцией для траверсы из уголкового профиля	42
СТАЛ.670082.002-39	Установка РМК-20 совместно с натяжной стеклянной изоляцией для траверсы из замкнутого профиля	43
СТАЛ.670082.002-40	Установка РМК-20 с индикатором срабатывания совместно с натяжной стеклянной изоляцией для траверсы из замкнутого профиля	44
СТАЛ.670082.002-41	Установка РМК-20 совместно с натяжной стеклянной изоляцией в случае закрепления шлейфа на штыревом изоляторе для траверсы из уголкового профиля	45
СТАЛ.670082.002-42	Установка РМК-20 с индикатором срабатывания совместно с натяжной стеклянной изоляцией в случае закрепления шлейфа на штыревом изоляторе для траверсы из уголкового профиля	46
СТАЛ.670082.002-43	Установка РМК-20 совместно с натяжной стеклянной изоляцией в случае закрепления шлейфа на штыревом изоляторе для траверсы из замкнутого профиля	47
СТАЛ.670082.002-44	Установка РМК-20 с индикатором срабатывания совместно с натяжной стеклянной изоляцией в случае закрепления шлейфа на штыревом изоляторе для траверсы из замкнутого профиля	48
СТАЛ.670082.002-45	Установка РМК-20 совместно с натяжной полимерной изоляцией для траверсы из уголкового профиля	49
СТАЛ.670082.002-46	Установка РМК-20 с индикатором срабатывания совместно с натяжной полимерной изоляцией для траверсы из уголкового профиля	50
СТАЛ.670082.002-47	Установка РМК-20 совместно с натяжной полимерной изоляцией для траверсы из замкнутого профиля	51
СТАЛ.670082.002-48	Установка РМК-20 с индикатором срабатывания совместно с натяжной полимерной изоляцией для траверсы из замкнутого профиля	52
СТАЛ.670082.002-49	Установка РМК-20 совместно с натяжной полимерной изоляцией в случае закрепления шлейфа на штыревом изоляторе для траверсы из уголкового профиля	53
СТАЛ.670082.002-50	Установка РМК-20 с индикатором срабатывания совместно с натяжной полимерной изоляцией в случае закрепления шлейфа на штыревом изоляторе для траверсы из уголкового профиля	54
СТАЛ.670082.002-51	Установка РМК-20 совместно с натяжной полимерной изоляцией в случае закрепления шлейфа на штыревом изоляторе для траверсы из замкнутого профиля	55
СТАЛ.670082.002-52	Установка РМК-20 с индикатором срабатывания совместно с натяжной полимерной изоляцией в случае закрепления шлейфа на штыревом изоляторе для траверсы из замкнутого профиля	56
СТАЛ.670082.002-53	Установка РМК-20 на изоляторы ОЛСК-6-10, ОЛСК-12,5-10, SDI83для траверсы профиля швеллер	57
СТАЛ.670082.002-54	Установка РМК-20 с индикатором срабатывания на изоляторы ОЛСК-6-10, ОЛСК-12,5-10, SDI83для траверсы профиля швеллер	58

Взамен. инв. №

Подп. и дата

Инв. № подл.

Изм.	Кол. уч.	Лист	№ док.	Подп.	Дата
Разраб.		Чаплыгин К.Л.			04.16
Провер.		Романов Ю.А.			04.16
ГИП		Ермошина М.С.			04.16
Нач. ПКО		Зайналов Р.И.			04.16
Утв.		Калакутский Е.С.			04.16

СТАЛ.670082.002-00

Содержание

Стадия	Лист	Листов
Р		1

стример® сохраняя свет

1. Общая часть.

1.1 Альбом разработан с учётом требований Руководства по эксплуатации (РЭ) разрядников мультикамерных РМК-20-IV-УХЛ1 СТАЛ.674336.004 РЭ и РЭ разрядников мультикамерных РМК-10-IV-УХЛ1 СТАЛ.674336.016 РЭ.

1.2 Разрядники типа РМК-20-IV-УХЛ1, далее РМК-20, производятся ОАО «НПО «Стример» в соответствии с ТУ 3414-001-45533350-2009 «Разрядник мультикамерный РМК-20-IV-УХЛ1» и эксплуатируются с 2009 года.

1.3 Разрядники типа РМК-10-IV-УХЛ1, далее РМК-10, производятся ОАО «НПО «Стример» в соответствии с ТУ 3414-013-45533350-2015 «Разрядник мультикамерный РМК-10-IV-УХЛ1» и эксплуатируются с 2015 года.

1.4 Для применения на ВЛ с защищёнными проводами разрядник РМК-20 комплектуется прокалывающим зажимом и имеет обозначение РМК-20-IV-УХЛ1/021. Для применения на ВЛ с неизолированными проводами разрядник РМК-20 комплектуется плашечным зажимом и имеет обозначение РМК -20-IV-УХЛ1/022.

1.5 Для применения на ВЛ с защищёнными проводами разрядник РМК-10 комплектуется прокалывающим зажимом и имеет обозначение РМК-10-IV-УХЛ1/021. Для применения на ВЛ с неизолированными проводами разрядник РМК-10 комплектуется плашечным зажимом и имеет обозначение РМК -10-IV-УХЛ1/022.

2. Назначение и область применения разработанных конструкций

2.1 Разрядники мультикамерные РМК-20 и РМК-10 предназначены для применения на территории Российской Федерации при строительстве и реконструкции воздушных линий электропередачи напряжением 6-20 кВ с защищёнными и неизолированными проводами.

2.2 РМК-20 и РМК-10 предназначены для снижения числа отключений ВЛ вследствие перекрытий линейной изоляции, вызванных молниевыми перенапряжениями (индуктированные перенапряжения и их последствия).

2.3 РМК-20 и РМК-10 следует применять для снижения числа грозовых отключений и пережога проводов: в районах с повышенной грозовой активностью (свыше 20 грозовых часов в год), на подходах к распределительным устройствам подстанций, в местах пересечения ВЛ с инженерными сооружениями.

2.4 Разрядник мультикамерный РМК-20 предназначен для защиты воздушных линий электропередачи (ВЛ) напряжением 6-20 кВ трёхфазного переменного тока с защищёнными и неизолированными проводами от индуктированных грозовых перенапряжений и их последствий.

Разрядник РМК-20 устанавливается на ВЛ с любыми типами опор и изоляции.

РМК-20 предназначен для эксплуатации на открытом воздухе в макроклиматических районах с умеренным и холодным климатами (УХЛ1 по ГОСТ 15150-69).

РМК-20 выдерживает нормативное ветровое давление 1000 Па без гололёда и 240 Па при гололёде с толщиной стенки 20 мм (V район по ветру и III район по гололёду).

Изоляционные элементы разрядника устойчивы к воздействию солнечной радиации, характеризующейся верхним значением плотности теплового потока (1125±112,5) Вт/м², в том числе плотности ультрафиолетовой части спектра (68±17) Вт/м².

Срок службы разрядника - 30 лет.

РМК-20 могут устанавливаться на ВЛ с ожидаемым током короткого замыкания в месте установки до 1,2 кА.

2.5 Разрядник мультикамерный РМК-10 предназначен для защиты воздушных линий электропередачи (ВЛ) напряжением 6, 10 кВ трёхфазного переменного тока с защищёнными и неизолированными проводами от индуктированных грозовых перенапряжений и их последствий.

Разрядник РМК-10 устанавливается на ВЛ с любыми типами опор и изоляции.

РМК-10 предназначен для эксплуатации на открытом воздухе в макроклиматических районах с умеренным и холодным климатами (УХЛ1 по ГОСТ 15150-69).

РМК-10 выдерживает нормативное ветровое давление 1250 Па без гололёда и 320 Па при гололёде с толщиной стенки 35 мм (VI район по ветру и VI район по гололёду).

Изоляционные элементы разрядника устойчивы к воздействию солнечной радиации, характеризующейся верхним значением плотности теплового потока (1125±112,5) Вт/м², в том числе плотности ультрафиолетовой части спектра (68±17) Вт/м².

Срок службы разрядника - 30 лет.

РМК-10 могут устанавливаться на ВЛ с ожидаемым током короткого замыкания в месте установки до 0,7 кА.

2.6 По специальному запросу разрядник может комплектоваться электродом -индикатором срабатывания.

2.7 По специальному запросу разрядники мультикамерные РМК -10 и РМК-20 могут дополнительно комплектоваться противосъёмным комплектом крепежа.

3. Принцип работы

3.1 Основным рабочим элементом РМК -20 и РМК-10 является мультикамерная система (МКС). МКС - запатентованное решение ОАО «НПО «Стример» (патент Российской Федерации № 2346368 на изобретение «Разрядник для грозозащиты и линия электропередачи, снабжённая таким разрядником», приоритет 16.08.2007 г.). МКС представляет собой профиль из силиконовой резины с вмонтированными в него стальными электродами. Электроды расположены в МКС с небольшими воздушными промежутками, промежутки вместе с каналами, выходящими наружу профиля, образуют миниатюрные дугогасящие камеры. МКС не содержит газогенерирующих, а также нелинейных элементов.

Взамен. инв. №

Подп. и дата

Инв. № подл.

Изм.	Кол. уч.	Лист	№ док.	Подп.	Дата	СТАЛ.670082.002 ПЗ			
Разраб.		Чаплыгин К.Л.			04.16	Пояснительная записка	Стадия	Лист	Листов
Провер.		Романов Ю.А.			04.16		Р	1	2
ГИП		Ермошина М.С.			04.16		стример® сохраняя свет		
Нач. ПКО		Зайналов Р.И.			04.16				
Утв.		Калакутский Е.С.			04.16				

4. Технические характеристики

Основные технические характеристики РМК-10 приведены в таблице 1.

Основные технические характеристики РМК-20 приведены в таблице 2.

Таблица 1. Основные технические характеристики РМК-10.

Класс напряжения, кВ	6,10
Наибольшее длительно допустимое фазное напряжение промышленной частоты, кВ	12
Внешний искровой промежуток, мм.	40-60
Импульсное разрядное напряжение, не более, кВ	100
Гашение дуги тока двухфазного КЗ на землю : - действующее значение периодической составляющей (при наибольшем рабочем напряжении ВЛ до 12 кВ), кА - амплитудное значение импульсного тока через разрядник при длительности до полуспада 50 мкс, кА	 0,7 3
Выдерживаемое напряжение промышленной частоты: - в сухом состоянии, не менее, кВ - под дождем, не менее, кВ	 30 20
Выдерживаемый импульсный ток 8/50 мкс, не менее 2-х воздействий, кА	30
Масса, кг	0,7

Таблица 2. Основные технические характеристики РМК-20.

Класс напряжения, кВ	6,10	15,20
Наибольшее длительно допустимое фазное напряжение промышленной частоты, кВ	12	24
Внешний искровой промежуток, мм.	40-60	60-80
Импульсное разрядное напряжение, не более, кВ	100	100
Гашение дуги тока двухфазного КЗ на землю : - действующее значение периодической составляющей (при наибольшем рабочем напряжении ВЛ до 24 кВ), кА - амплитудное значение импульсного тока через разрядник при длительности до полуспада 50 мкс, кА	 1,2 3	 1,2 3
Выдерживаемое напряжение промышленной частоты: - в сухом состоянии, не менее, кВ - под дождем, не менее, кВ	 30 20	 40 30
Выдерживаемый импульсный ток 8/50 мкс, не менее 2-х воздействий, кА	30	30
Масса, кг	0,9	

5. Указания по установке

5.1 РМК-20 и РМК-10 на одноцепных ВЛ для защиты от индуктированных перенапряжений и их последствий устанавливаются по одному на каждую опору с регулярным последовательным чередованием фаз. На двухцепных ВЛ для защиты от индуктированных перенапряжений и их последствий разрядники устанавливаются по 2 шт. на каждую опору, на одну пару одноименных фаз, по одному разряднику на каждую цепь, с тем же принципом чередования защищаемых фаз, что и для одноцепных ВЛ.

5.2 При установке разрядников на ВЛ необходимо убедиться в том, что в радиусе 300 мм от газоразрядных камер не было проводящих частей арматуры ВЛ (рис. 1). Так как вследствие большого выхлопа из МКС при срабатывании, возможно перекрытие на арматуру ВЛ, что ведёт к отказу в работе РМК.

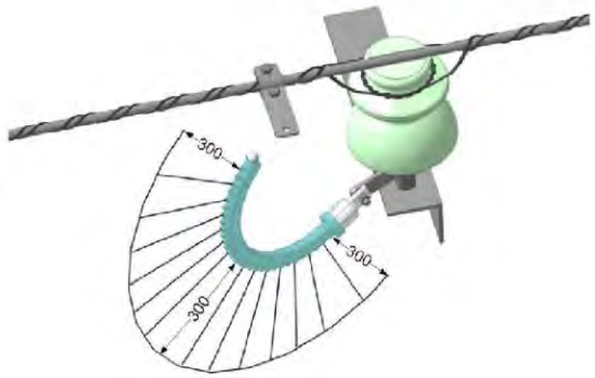

Рис. 1 Схема установки разрядника на опору

5.3 В общем случае установка разрядников на опору не накладывает дополнительных требований к наличию заземляющего устройства и величине его сопротивления, деревянные опоры могут не иметь заземляющих спусков. В случае очень высокого сопротивления заземления при срабатывании разрядников не происходит значительного ограничения перенапряжения. Поэтому для ограничения набегающей волны грозового перенапряжения и защиты подстанций следует оборудовать заземляющими устройствами ближайшие к подстанции опоры с РМК-20 или РМК-10 (примерно на протяжении 200 метров до каждой подстанции, но не менее трёх опор). Заземляющие устройства должны обеспечивать величину сопротивления, указанную в нормативных документах.

5.4 При монтаже на ВЛ с защищённым проводом применяется зажим с прокалывающими шипами. Зажим имеет удлинённый шип и предназначен для установки поверх вязки, установка прямо на провод может повлечь за собой повреждение жилы провода. При установке зажима шип должен попасть между витками вязки. Затяжку болтов нужно производить до тех пор, пока конусная часть шипа полностью не войдёт в изоляцию.

5.5 При установке совместно с электродом-индикатором зазор выставляется между стеклянной колбой индикатора и электродом разрядника.

5.6 В настоящем альбоме разработаны варианты установки мультикамерных разрядников РМК-20 и РМК-10 для применения при проектировании ВЛ 6-20 кВ для полимерной, фарфоровой и стеклянной опорной штыревой, натяжной изоляции, неизолированных и защищённых проводов для промежуточных и анкерно-угловых железобетонных, деревянных, стальных решётчатых и стальных многогранных опор ВЛ 6-20 кВ.

Схема монтажа разрядников на одноцепную ВЛ с чередованием фаз

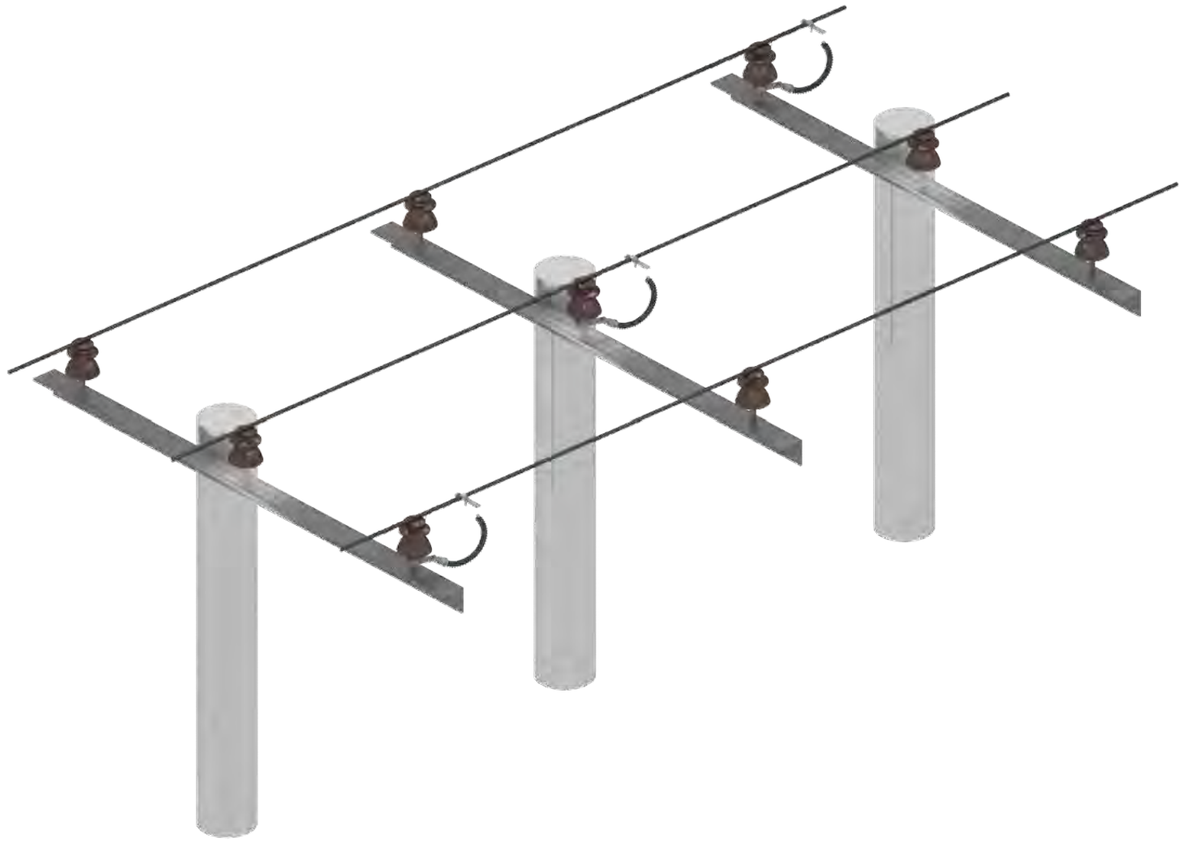

Схема монтажа разрядников на двухцепную ВЛ с чередованием фаз

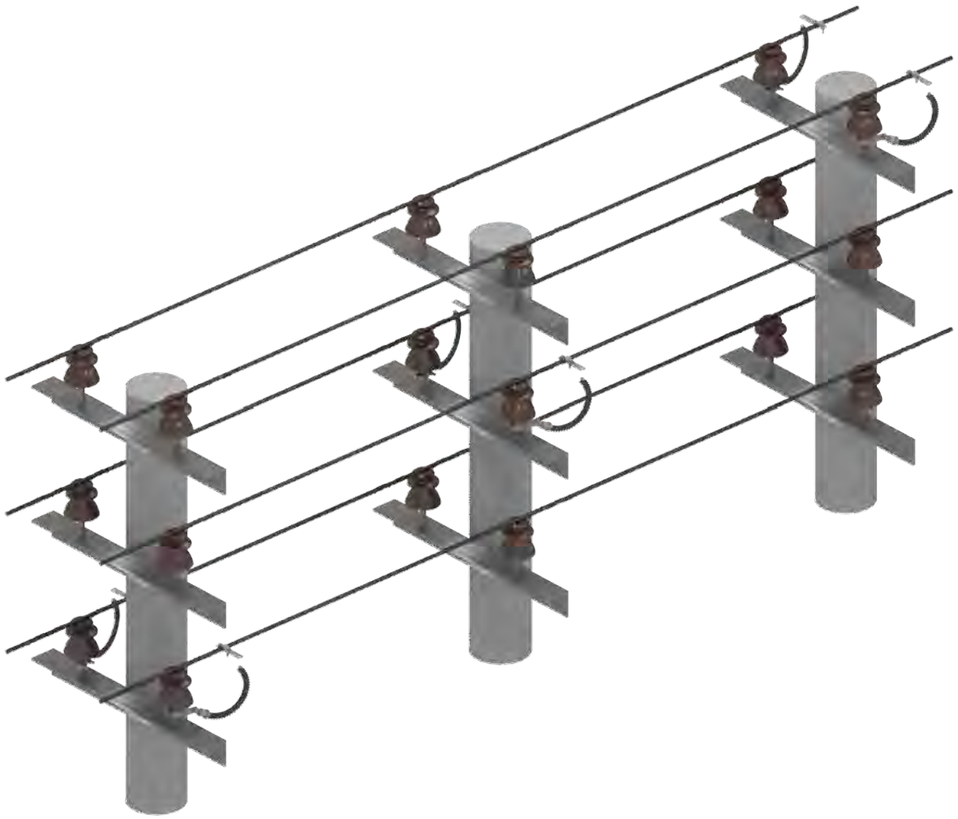

Взам. инв. №

Подп. и дата

Инв. № подл.

Изм.	Кол. уч.	Лист	N. док.	Подп.	Дата
Разраб.		Чаплыгин К. Л.			04.16
Пров.		Романов Ю. А.			04.16
ГИП		Ермошина М. С.			04.16
Нач. ПКО		Зайналов Р. И.			04.16
Утв.		Калакутский Е.С.			04.16

СТАЛ.670082.002-01

Альбом унифицированных проектных решений по установке мультикамерных разрядников на ВЛ 6-20 кВ

Схема монтажа разрядников на ВЛ

Стадия	Лист	Листов
Р		1

стример® сохраняя свет

	РМК-10																									
Внешний вид разрядника	Рис.2																									
Вид опоры	железобетонные, решетчатые, многогранные, портальные																									
Цепность ВЛ	одноцепные, двухцепные																									
Изоляция провода	защищенный и неизолированный провод																									
Тип изолятора	ШФ-10Г				ШС-10Д, ШС-10Е, ШС-10ЕД				ОЛСК-6-10, ОЛСК-12,5-10, SDI83		ЛК-70/10-III, ЛК-70/10-IV, SDI91 (шлейф через штыревой изолятор)				ПСД-70Е, ПС-70Е				ПСД-70Е, ПС-70Е (шлейф через штыревой изолятор)				ЛК-70/10-III, ЛК-70/10-IV, SDI92			
Траверса	Уголковый профиль		Замкнутый профиль		Уголковый профиль		Замкнутый профиль		Швеллер		Уголковый профиль		Замкнутый профиль		Уголковый профиль		Замкнутый профиль		Уголковый профиль		Замкнутый профиль		Уголковый профиль		Замкнутый профиль	
Наличие индикатора срабатывания	нет	да	нет	да	нет	да	нет	да	нет	да	нет	да	нет	да	нет	да	нет	да	нет	да	нет	да	нет	да	нет	да
Обозначение чертежа	СТАЛ.670082.002-03	СТАЛ.670082.002-04	СТАЛ.670082.002-05	СТАЛ.670082.002-06	СТАЛ.670082.002-07	СТАЛ.670082.002-08	СТАЛ.670082.002-09	СТАЛ.670082.002-10	СТАЛ.670082.002-11	СТАЛ.670082.002-12	СТАЛ.670082.002-13	СТАЛ.670082.002-14	СТАЛ.670082.002-15	СТАЛ.670082.002-16	СТАЛ.670082.002-17	СТАЛ.670082.002-18	СТАЛ.670082.002-19	СТАЛ.670082.002-20	СТАЛ.670082.002-21	СТАЛ.670082.002-22	СТАЛ.670082.002-23	СТАЛ.670082.002-24	СТАЛ.670082.002-25	СТАЛ.670082.002-26	СТАЛ.670082.002-27	СТАЛ.670082.002-28
Страница	7	8	9	10	11	12	13	14	15	16	17	18	19	20	21	22	23	24	25	26	27	28	29	30	31	32

	РМК-20																									
Внешний вид разрядника	Рис.3																									
Вид опоры	железобетонные, решетчатые, многогранные, портальные																									
Цепность ВЛ	одноцепные, двухцепные																									
Изоляция провода	защищенный и неизолированный провод																									
Тип изолятора	ШФ-20Г, ШФ-20Г1, ШФ-20УО, SDI37				ШС-20ЕД, ШС-20Г, ШС-20Д, ШС-20УО				ПСД-70Е, ПС-70Е				ПСД-70Е, ПС-70Е (шлейф через штыревой изолятор)				ЛК-70/20-III, ЛК-70/20-IV				ЛК-70/20-III, ЛК-70/20-IV (шлейф через штыревой изолятор)				ОЛСК-6-10, ОЛСК-12,5-10,	
Траверса	Уголковый профиль		Замкнутый профиль		Уголковый профиль		Замкнутый профиль		Уголковый профиль		Замкнутый профиль		Уголковый профиль		Замкнутый профиль		Уголковый профиль		Замкнутый профиль		Уголковый профиль		Замкнутый профиль		Швеллер	
Наличие индикатора срабатывания	нет	да	нет	да	нет	да	нет	да	нет	да	нет	да	нет	да	нет	да	нет	да	нет	да	нет	да	нет	да	нет	да
Обозначение чертежа	СТАЛ.670082.002-29	СТАЛ.670082.002-30	СТАЛ.670082.002-31	СТАЛ.670082.002-32	СТАЛ.670082.002-33	СТАЛ.670082.002-34	СТАЛ.670082.002-35	СТАЛ.670082.002-36	СТАЛ.670082.002-37	СТАЛ.670082.002-38	СТАЛ.670082.002-39	СТАЛ.670082.002-40	СТАЛ.670082.002-41	СТАЛ.670082.002-42	СТАЛ.670082.002-43	СТАЛ.670082.002-44	СТАЛ.670082.002-45	СТАЛ.670082.002-46	СТАЛ.670082.002-47	СТАЛ.670082.002-48	СТАЛ.670082.002-49	СТАЛ.670082.002-50	СТАЛ.670082.002-51	СТАЛ.670082.002-52	СТАЛ.670082.002-53	СТАЛ.670082.002-54
Страница	33	34	35	36	37	38	39	40	41	42	43	44	45	46	47	48	49	50	51	52	53	54	55	56	57	58

Рис. 2. РМК-10

Рис. 3 РМК-20

Взамен. инв. №

Подп. и дата

Инв. № подл.

Изм.	Кол. уч.	Лист	№ док.	Подп.	Дата
Разраб.		Чаплыгин К.Л.			04.16
Провер.		Романов Ю.А.			04.16
ГИП		Ермошина М.С.			04.16
Нач. ПКО		Зайналов Р.И.			04.16
Утв.		Калакутский Е.С.			04.16

СТАЛ.670082.002-02

Перечень траверс и типов изоляции

Стадия	Лист	Листов
Р		1

стример® сохраняя свет

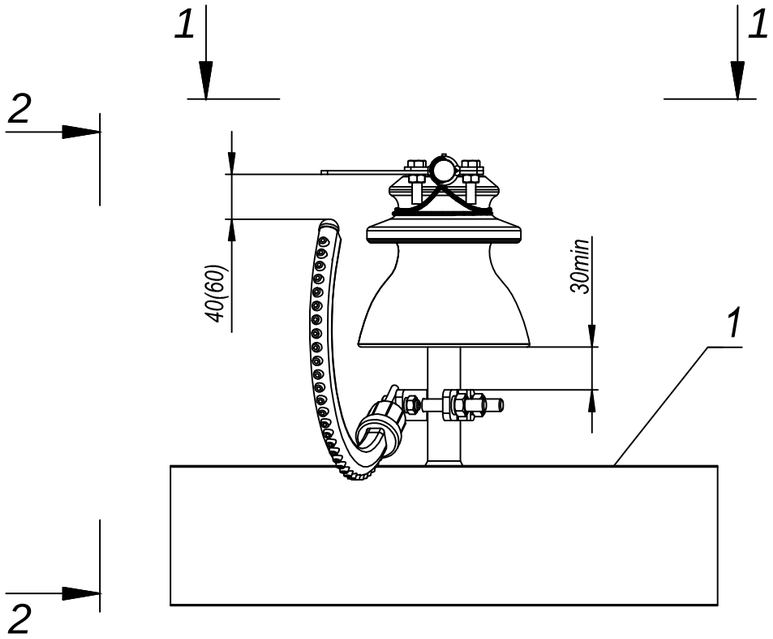

2-2

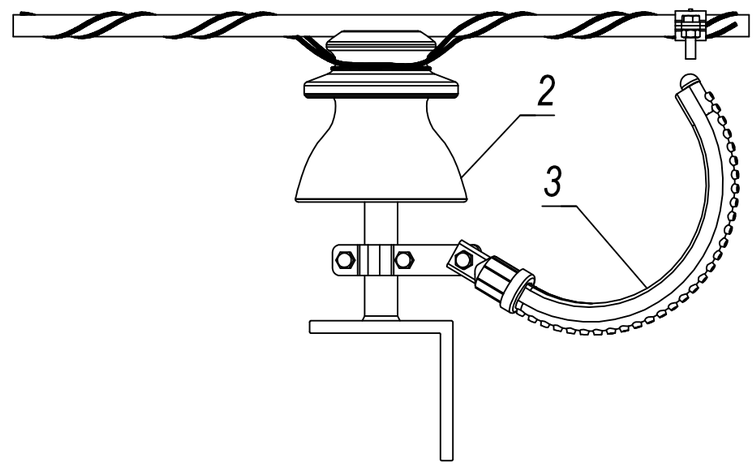

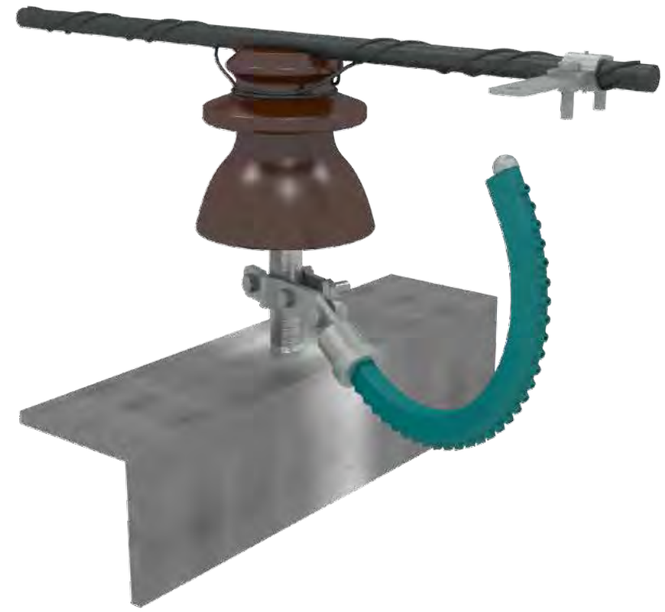

1-1

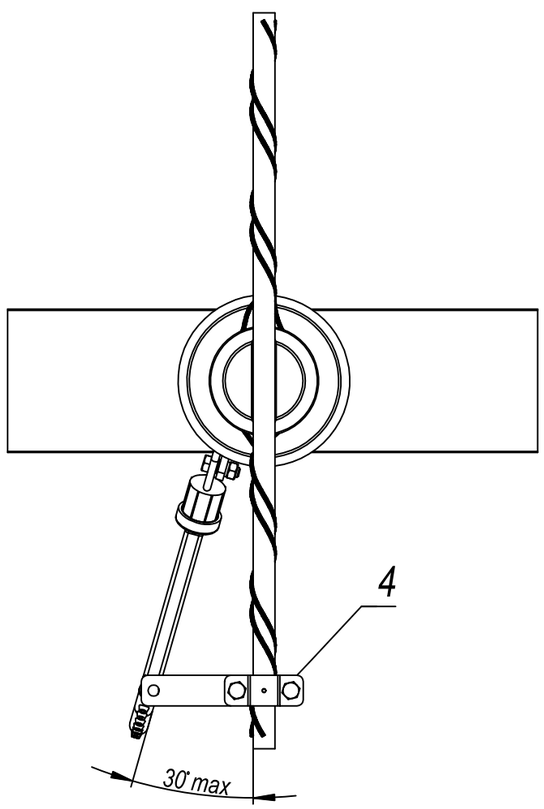

1. Искровой промежуток между электродами должен быть 40мм.
2. Зажим (поз.4) входит в комплектацию разрядника. Для ВЛ с защищёнными проводами разрядник комплектуется прокалывающим зажимом, для ВЛ с неизолированными проводами — плашечным.

Спецификация

Поз.	Обозначение	Наименование	Кол.	Масса. ед.кг	Примечание
		Конструкции			
1		Траверса			В составе опоры
		Стандартные изделия			
2	ШФ-10Г	Изолятор	1		
3	РМК-10-IV-УХЛ1	Разрядник мультикамерный	1	0,7	ОАО "НПО "Стример"
4		Зажим	1		В сост. разрядника

Изм.	Кол. уч.	Лист	N. док.	Подп.	Дата
Разраб.		Чаплыгин К. Л.			04.16
Пров.		Романов Ю. А.			04.16
ГИП		Ермошина М. С.			04.16
Нач. ПКО		Зайналов Р. И.			04.16
Утв.		Калакутский Е.С.			04.16

СТАЛ.670082.002-03

Альбом унифицированных проектных решений по установке мультикамерных разрядников на ВЛ 6-20 кВ

Установка РМК-10 на изолятор ШФ-10Г для траверсы из уголкового профиля

Стадия	Лист	Листов
Р		1

Общий вид. Схема установки

стример® сохраняя свет

Взам. инв. №

Подп. и дата

Инв. № подл.

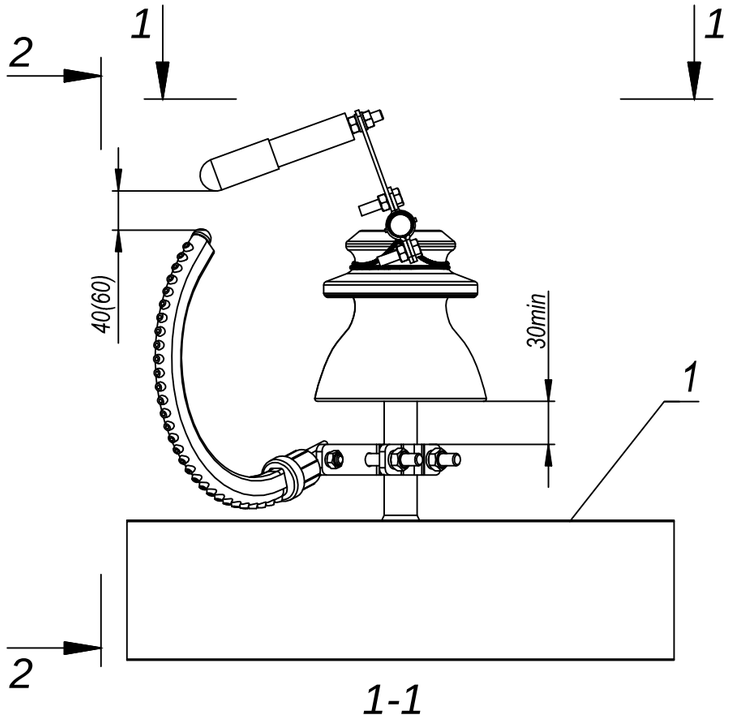

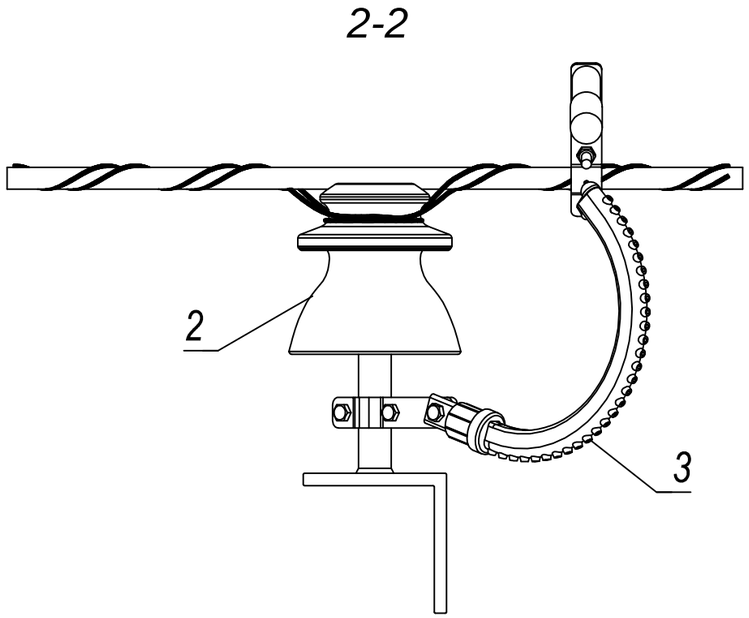

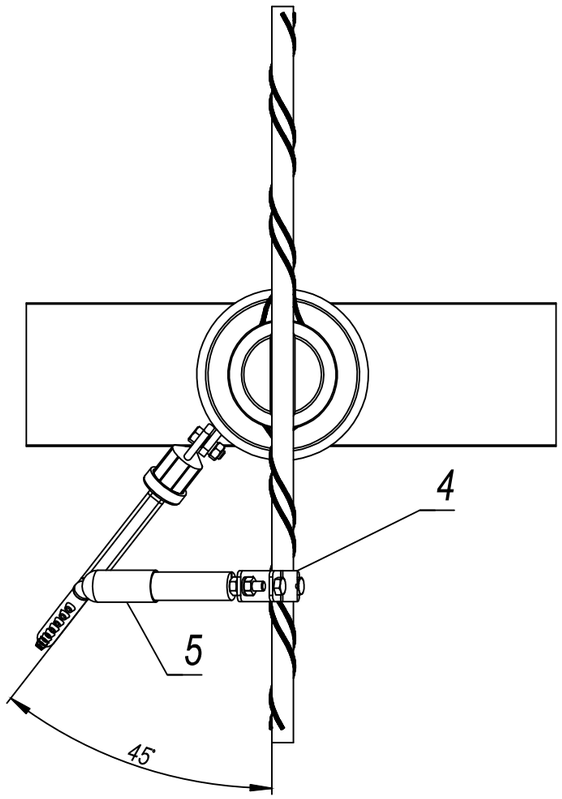

1. Искровой промежуток между электродами должен быть 40мм.
2. Зажим (поз.4) входит в комплектацию разрядника. Для ВЛ с защищёнными проводами разрядник комплектуется прокалывающим зажимом, для ВЛ с неизолированными проводами — плашечным.

Спецификация

Поз.	Обозначение	Наименование	Кол.	Масса. ед.кг	Примечание
		Конструкции			
1		Траверса			В составе опоры
		Стандартные изделия			
2	ШФ-10Г	Изолятор	1		
3	РМК-10-IV-УХЛ1	Разрядник мультикамерный	1	0,7	ОАО "НПО "Стример"
4		Зажим	1		В сост. разрядника
5		Электрод-индикатор	1	0,17	ОАО "НПО "Стример"

Изм.	Кол. уч.	Лист	N. док.	Подп.	Дата
Разраб.		Чаплыгин К. Л.			04.16
Пров.		Романов Ю. А.			04.16
ГИП		Ермошина М. С.			04.16
Нач. ПКО		Зайналов Р. И.			04.16
Утв.		Калакутский Е.С.			04.16

СТАЛ.670082.002-04

Альбом унифицированных проектных решений по установке мультикамерных разрядников на ВЛ 6-20 кВ

Установка РМК-10 с индикатором срабатывания на изолятор ШФ-10Г для траверсы из уголкового профиля

Стадия	Лист	Листов
Р		1

Общий вид. Схема установки

стример® сохраняя свет

Взам. инв. №

Подп. и дата

Инв. № подл.

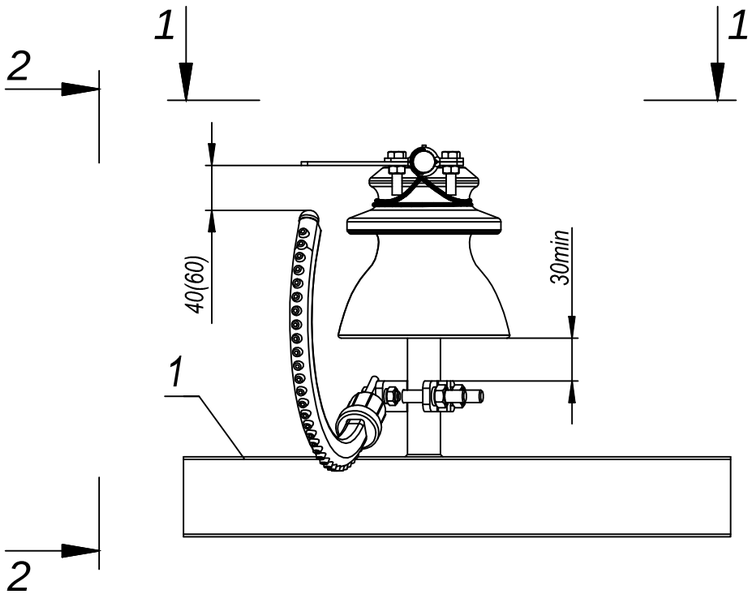

2-2

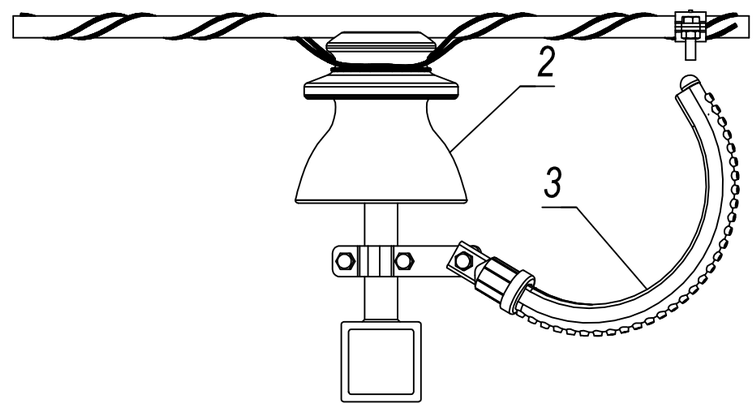

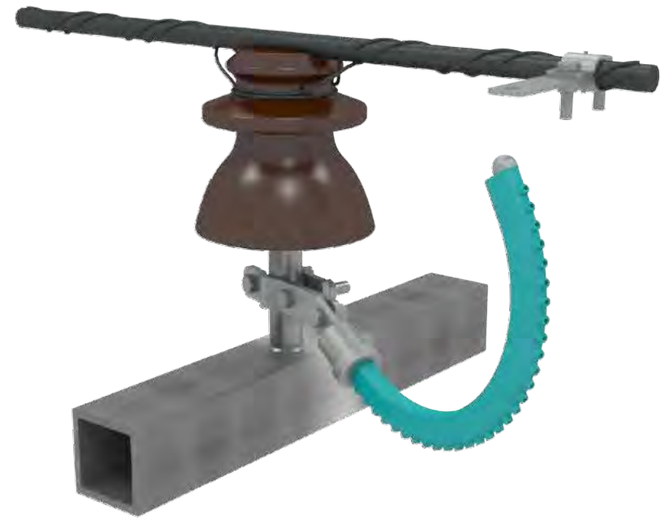

1-1

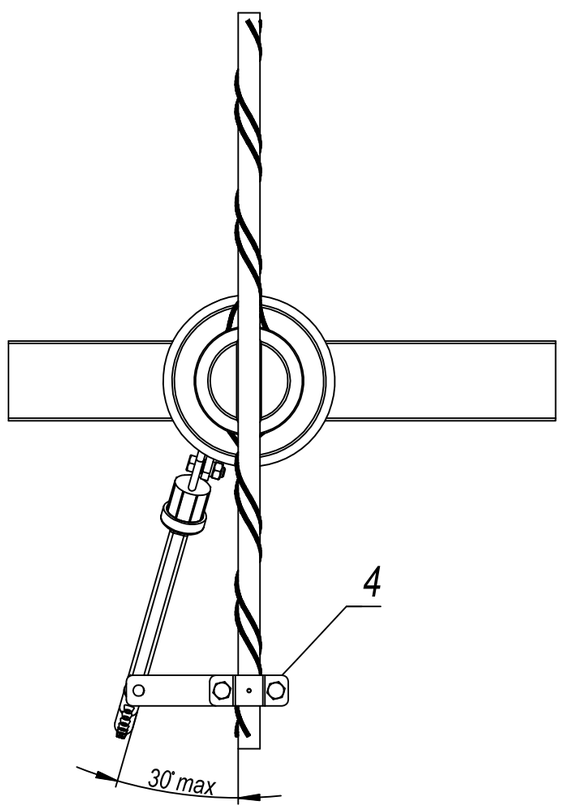

1. Искровой промежуток между электродами должен быть 40мм.
2. Зажим (поз.4) входит в комплектацию разрядника. Для ВЛ с защищёнными проводами разрядник комплектуется прокалывающим зажимом, для ВЛ с неизолированными проводами — плашечным.

Спецификация

Поз.	Обозначение	Наименование	Кол.	Масса. ед.кг	Примечание
		Конструкции			
1		Траверса			В составе опоры
		Стандартные изделия			
2	ШФ-10Г	Изолятор	1		
3	РМК-10-IV-УХЛ1	Разрядник мультикамерный	1	0,7	ОАО "НПО "Стример"
4		Зажим	1		В сост. разрядника

Изм.	Кол. уч.	Лист	N. док.	Подп.	Дата
Разраб.		Чаплыгин К. Л.			04.16
Пров.		Романов Ю. А.			04.16
ГИП		Ермошина М. С.			04.16
Нач. ПКО		Зайналов Р. И.			04.16
Утв.		Калакутский Е.С.			04.16

СТАЛ.670082.002-05

Альбом унифицированных проектных решений по установке мультикамерных разрядников на ВЛ 6-20 кВ

Установка РМК-10 на изолятор ШФ-10Г для траверсы из замкнутого профиля

Стадия	Лист	Листов
Р		1

Общий вид. Схема установки

стример® сохраняя свет

Взам. инв. №

Подп. и дата

Инв. № подл.

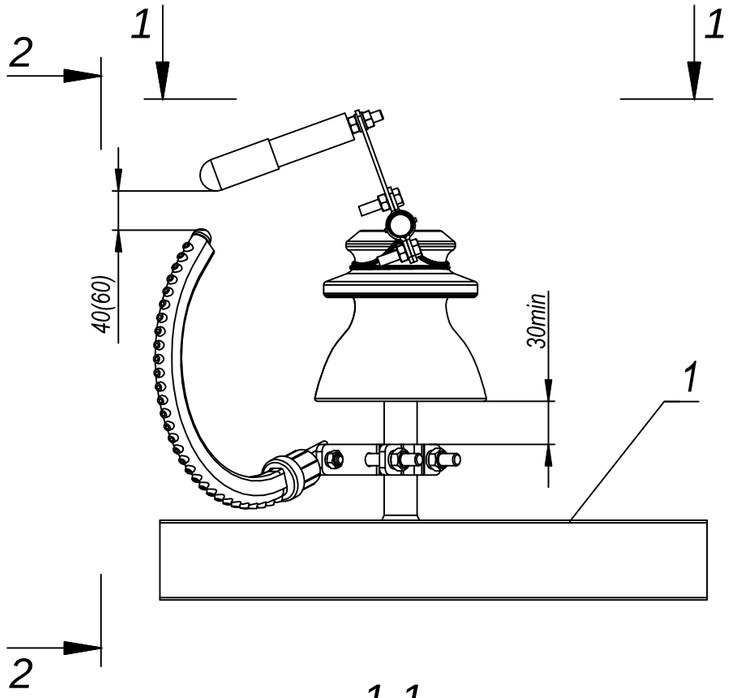

1-1

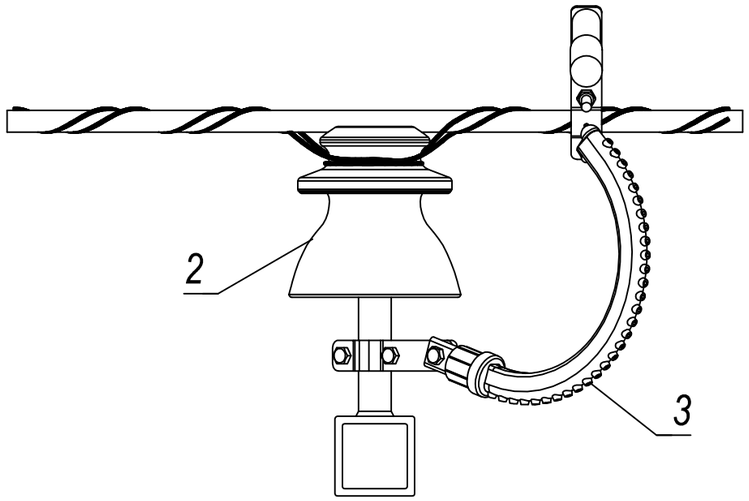

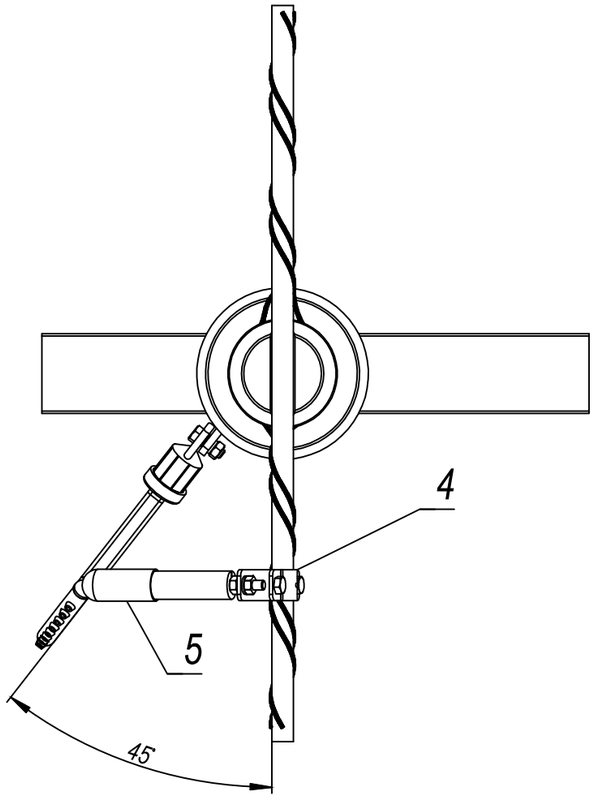

1. Искровой промежуток между электродами должен быть 40мм.
2. Зажим (поз.4) входит в комплектацию разрядника. Для ВЛ с защищёнными проводами разрядник комплектуется прокалывающим зажимом, для ВЛ с неизолированными проводами — плашечным.

Спецификация

Поз.	Обозначение	Наименование	Кол.	Масса. ед.кг	Примечание
		Конструкции			
1		Траверса			В составе опоры
		Стандартные изделия			
2	ШФ-10Г	Изолятор	1		
3	РМК-10-IV-УХЛ1	Разрядник мультикамерный	1	0,7	ОАО "НПО "Стример"
4		Зажим	1		В сост. разрядника
5		Электрод-индикатор	1	0,17	ОАО "НПО "Стример"

Изм.	Кол. уч.	Лист	N. док.	Подп.	Дата
Разраб.		Чаплыгин К. Л.			04.16
Пров.		Романов Ю. А.			04.16
ГИП		Ермошина М. С.			04.16
Нач. ПКО		Зайналов Р. И.			04.16
Утв.		Калакутский Е.С.			04.16

СТАЛ.670082.002-06

Альбом унифицированных проектных решений по установке мультикамерных разрядников на ВЛ 6-20 кВ

Установка РМК-10 с индикатором срабатывания на изолятор ШФ-10Г для траверсы из замкнутого профиля

Стадия	Лист	Листов
Р		1

Общий вид. Схема установки

стример® сохраняя свет

Взам. инв. №

Подп. и дата

Инв. № подл.

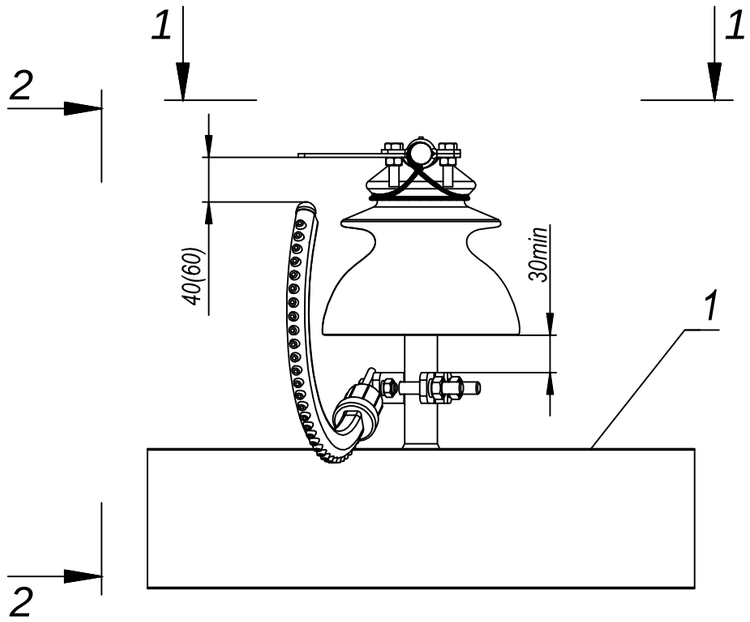

2-2

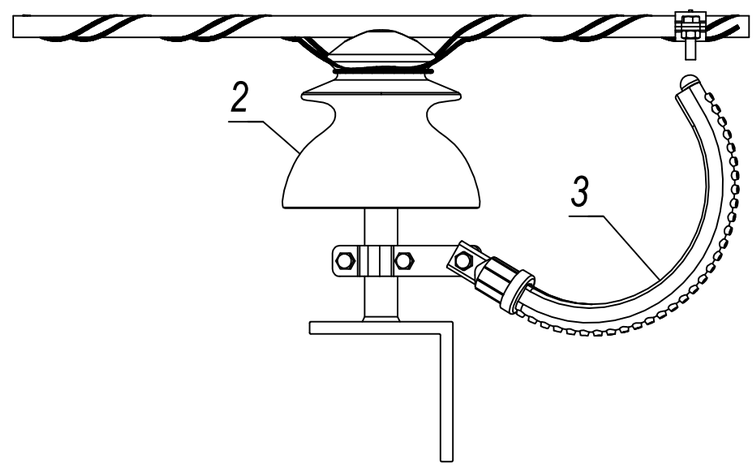

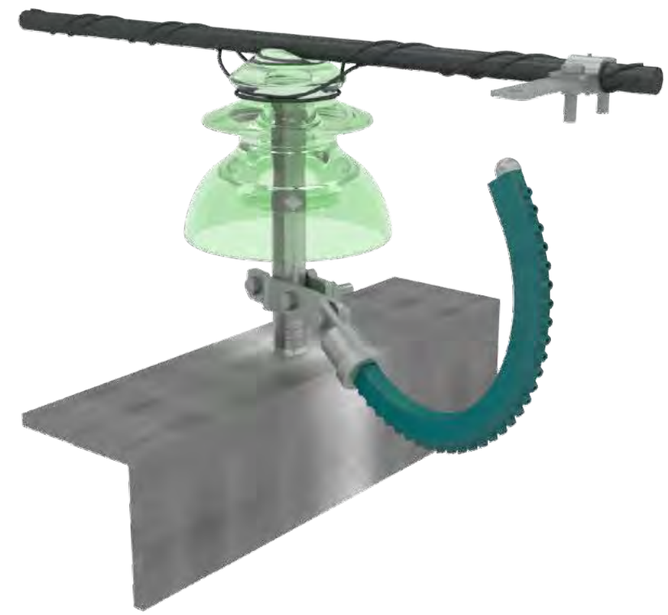

1-1

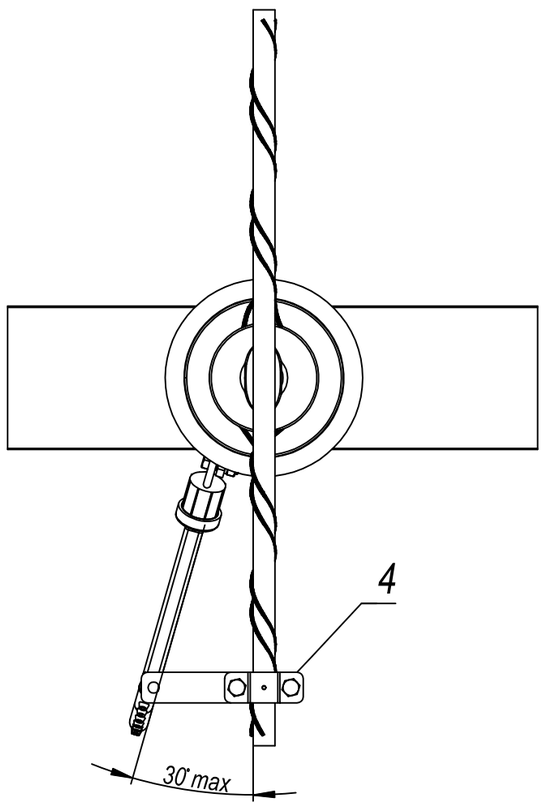

1. Искровой промежуток между электродами должен быть 40мм.
2. Зажим (поз.4) входит в комплектацию разрядника. Для ВЛ с защищёнными проводами разрядник комплектуется прокалывающим зажимом, для ВЛ с неизолированными проводами — плашечным.

Спецификация

Поз.	Обозначение	Наименование	Кол.	Масса. ед.кг	Примечание
		Конструкции			
1		Траверса			В составе опоры
		Стандартные изделия			
2	ШС-10Д, ШС-10Е, ШС-10ЕД	Изолятор	1		
3	РМК-10-IV-УХЛ1	Разрядник мультикамерный	1	0,7	ОАО "НПО "Стример"
4		Зажим	1		В сост. разрядника

Изм.	Кол. уч.	Лист	N. док.	Подп.	Дата
Разраб.		Чаплыгин К. Л.			04.16
Пров.		Романов Ю. А.			04.16
ГИП		Ермошина М. С.			04.16
Нач. ПКО		Зайналов Р. И.			04.16
Утв.		Калакутский Е.С.			04.16

СТАЛ.670082.002-07

Альбом унифицированных проектных решений по установке мультикамерных разрядников на ВЛ 6-20 кВ

Установка РМК-10 на изоляторы ШС-10Д, ШС-10Е, ШС-10ЕД для траверсы из уголкового профиля

Стадия	Лист	Листов
Р		1

Общий вид. Схема установки

стример® сохраняя свет

Взам. инв. №

Подп. и дата

Инв. № подл.

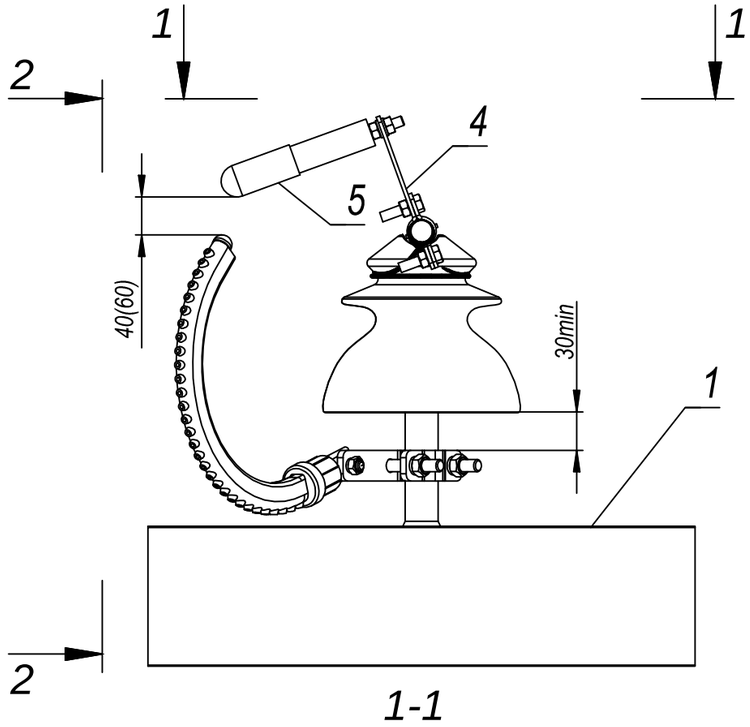

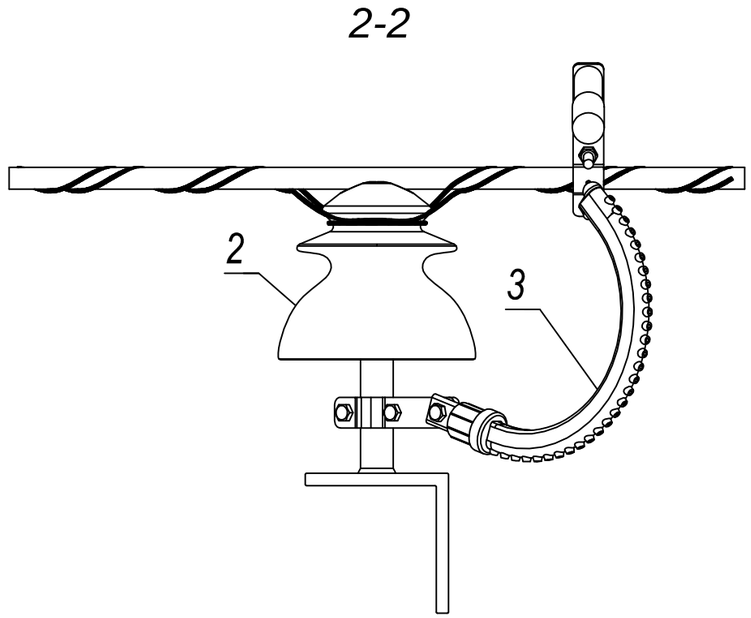

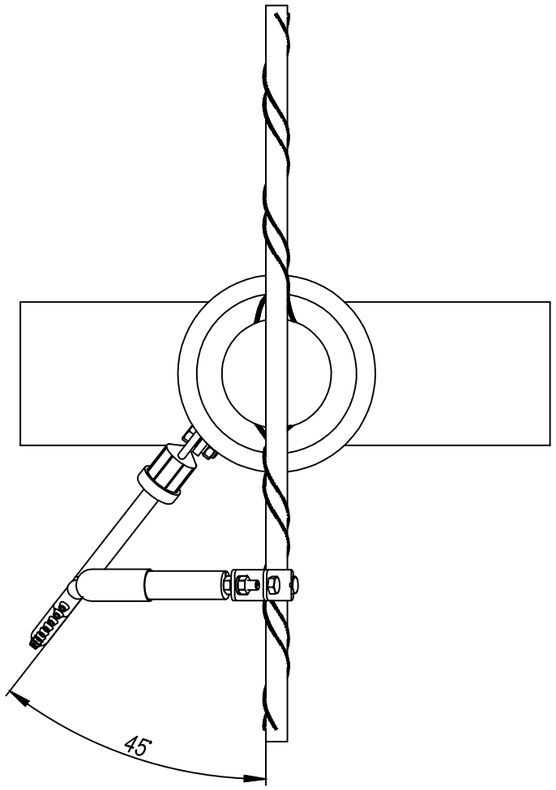

1. Искровой промежуток между электродами должен быть 40мм.
2. Зажим (поз.4) входит в комплектацию разрядника. Для ВЛ с защищёнными проводами разрядник комплектуется прокалывающим зажимом, для ВЛ с неизолированными проводами — плашечным.

Спецификация

Поз.	Обозначение	Наименование	Кол.	Масса. ед.кг	Примечание
		Конструкции			
1		Траверса			В составе опоры
		Стандартные изделия			
2	ШС-10Д, ШС-10Е, ШС-10ЕД	Изолятор	1		
3	РМК-10-IV-УХЛ1	Разрядник мультикамерный	1	0,7	ОАО "НПО "Стример"
4		Зажим	1		В сост. разрядника
5		Электрод-индикатор	1	0,17	ОАО "НПО "Стример"

Изм.	Кол. уч.	Лист	N. док.	Подп.	Дата
Разраб.		Чаплыгин К. Л.			04.16
Пров.		Романов Ю. А.			04.16
ГИП		Ермошина М. С.			04.16
Нач. ПКО		Зайналов Р. И.			04.16
Утв.		Калакутский Е.С.			04.16

СТАЛ.670082.002-08

Альбом унифицированных проектных решений по установке мультикамерных разрядников на ВЛ 6-20 кВ

Установка РМК-10 с индикатором срабатывания на изоляторы ШС-10Д, ШС-10Е, ШС-10ЕД для траверсы из уголкового профиля

Стадия	Лист	Листов
Р		1

Общий вид. Схема установки

стример® сохраняя свет

Взам. инв. №

Подп. и дата

Инв. № подл.

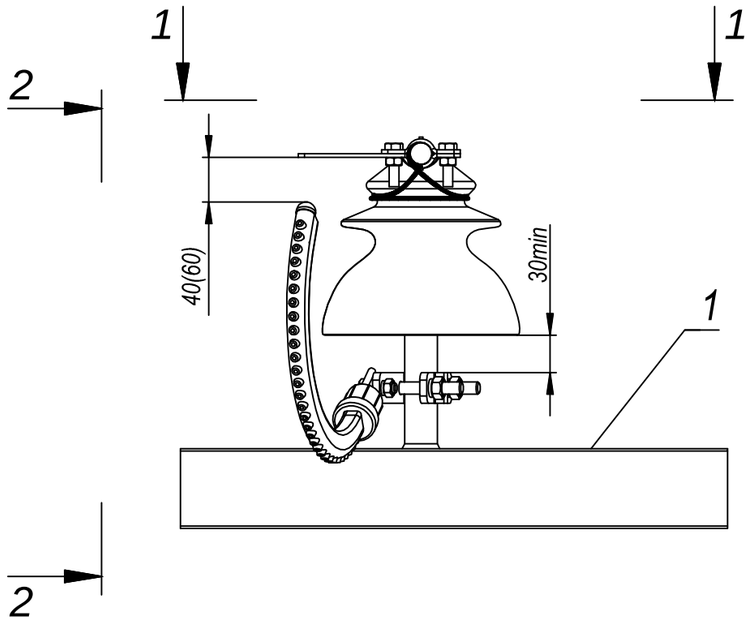

2-2

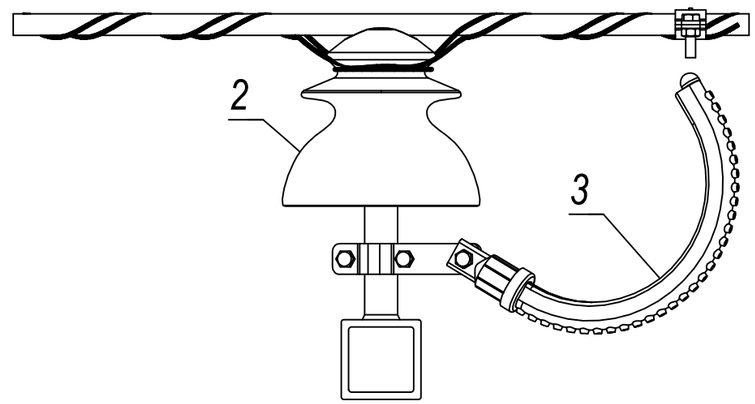

1-1

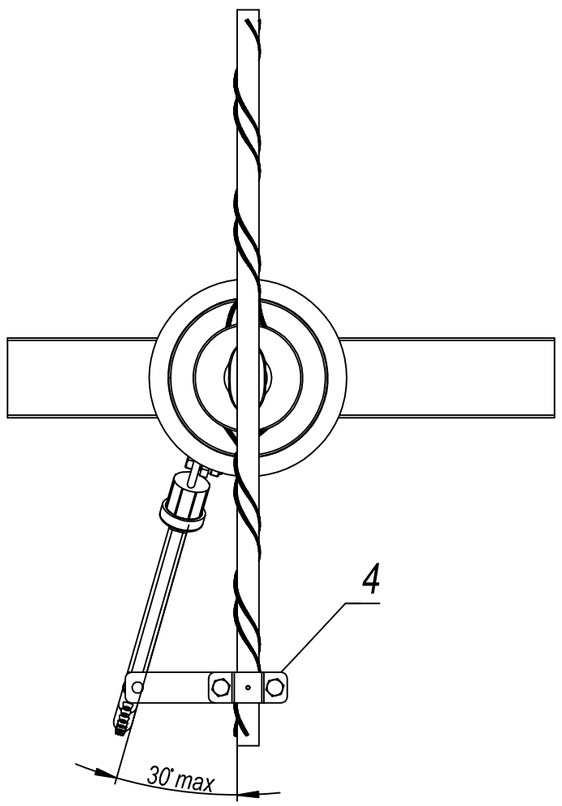

1. Искровой промежуток между электродами должен быть 40мм.
2. Зажим (поз.4) входит в комплектацию разрядника. Для ВЛ с защищёнными проводами разрядник комплектуется прокалывающим зажимом, для ВЛ с неизолированными проводами — плашечным.

Спецификация

Поз.	Обозначение	Наименование	Кол.	Масса. ед.кг	Примечание
		Конструкции			
1		Траверса			В составе опоры
		Стандартные изделия			
2	ШС-10Д, ШС-10Е, ШС-10ЕД	Изолятор	1		
3	РМК-10-IV-УХЛ1	Разрядник мультикамерный	1	0,7	ОАО "НПО "Стример"
4		Зажим	1		В сост. разрядника

Изм.	Кол. уч.	Лист	N. док.	Подп.	Дата
Разраб.		Чаплыгин К. Л.			04.16
Пров.		Романов Ю. А.			04.16
ГИП		Ермошина М. С.			04.16
Нач. ПКО		Зайналов Р. И.			04.16
Утв.		Калакутский Е.С.			04.16

СТАЛ.670082.002-09

Альбом унифицированных проектных решений по установке мультикамерных разрядников на ВЛ 6-20 кВ

Установка РМК-10 на изоляторы ШС-10Д, ШС-10Е, ШС-10ЕД для траверсы из замкнутого профиля

Стадия	Лист	Листов
Р		1

Общий вид. Схема установки

стример® сохраняя свет

Взам. инв. №

Подп. и дата

Инв. № подл.

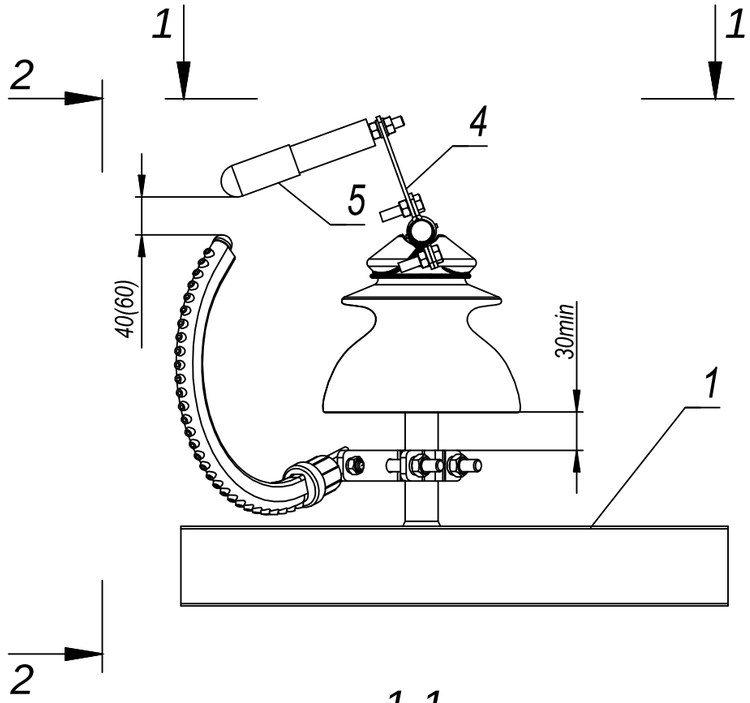

2-2

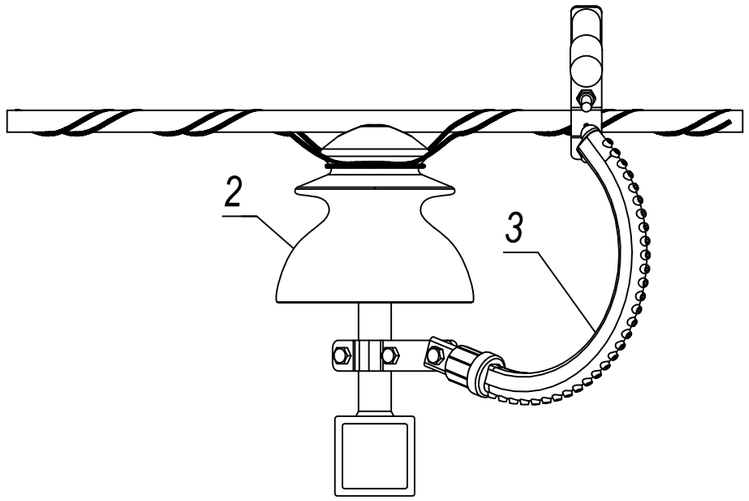

1-1

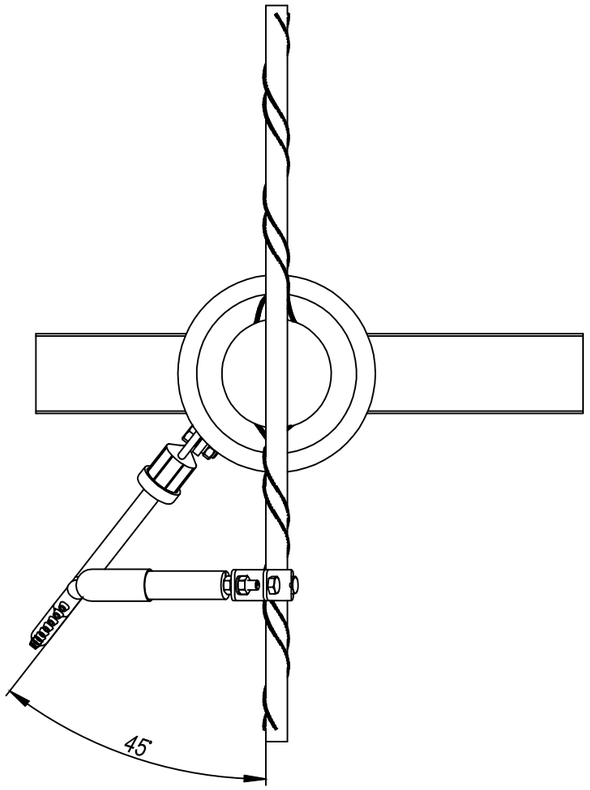

1. Искровой промежуток между электродами должен быть 40мм.
2. Зажим (поз.4) входит в комплектацию разрядника. Для ВЛ с защищёнными проводами разрядник комплектуется прокалывающим зажимом, для ВЛ с неизолированными проводами — плашечным.

Спецификация

Поз.	Обозначение	Наименование	Кол.	Масса. ед.кг	Примечание
		Конструкции			
1		Траверса			В составе опоры
		Стандартные изделия			
2	ШС-10Д, ШС-10Е, ШС-10ЕД	Изолятор	1		
3	РМК-10-IV-УХЛ1	Разрядник мультикамерный	1	0,7	ОАО "НПО "Стример"
4		Зажим	1		В сост. разрядника
5		Электрод-индикатор	1	0,17	ОАО "НПО "Стример"

Изм.	Кол. уч.	Лист	N. док.	Подп.	Дата
Разраб.		Чаплыгин К. Л.			04.16
Пров.		Романов Ю. А.			04.16
ГИП		Ермошина М. С.			04.16
Нач. ПКО		Зайналов Р. И.			04.16
Утв.		Калакутский Е.С.			04.16

СТАЛ.670082.002-10

Альбом унифицированных проектных решений по установке мультикамерных разрядников на ВЛ 6-20 кВ

Установка РМК-10 с индикатором срабатывания на изоляторы ШС-10Д, ШС-10Е, ШС-10ЕД для траверсы из замкнутого профиля

Стадия	Лист	Листов
Р		1

Общий вид. Схема установки

стример® сохраняя свет

Взам. инв. №

Подп. и дата

Инв. № подл.

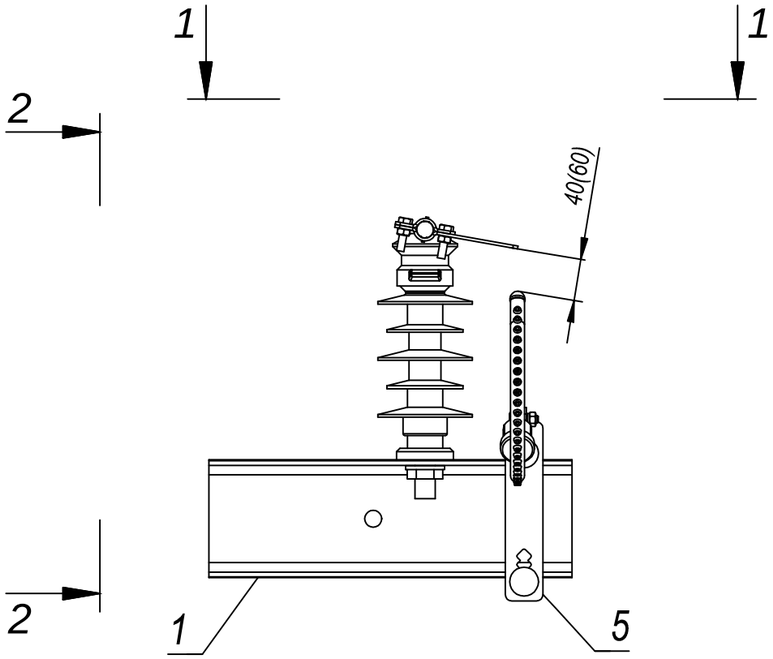

1-1

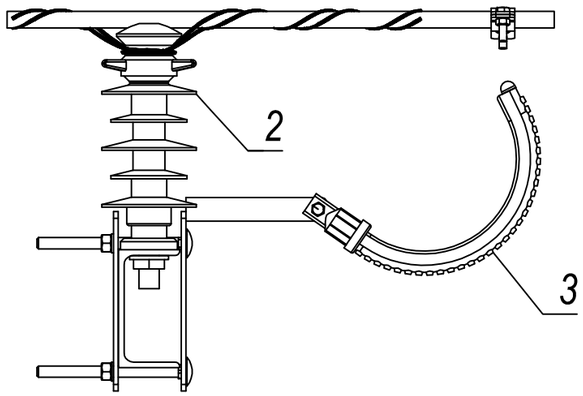

2-2

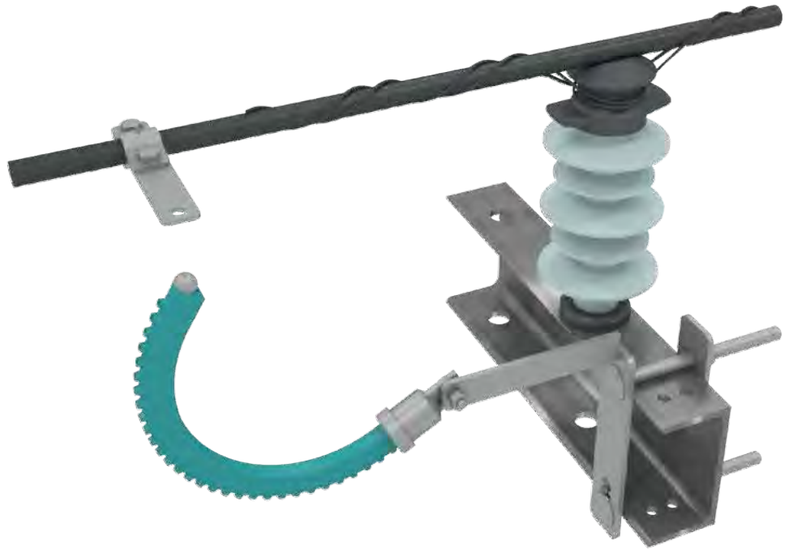

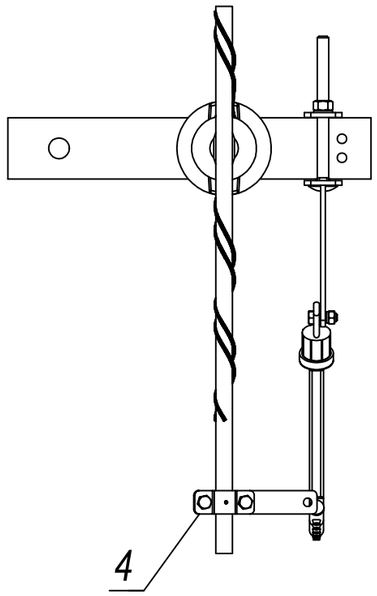

1. Искровой промежуток между электродами должен быть 40мм.
2. Зажим (поз.4) входит в комплектацию разрядника. Для ВЛ с защищёнными проводами разрядник комплектуется прокалывающим зажимом, для ВЛ с неизолированными проводами — плашечным.

Спецификация

Поз.	Обозначение	Наименование	Кол.	Масса. ед.кг	Примечание
		Конструкции			
1		Траверса			В составе опоры
		Стандартные изделия			
2	ОЛСК-6-10, ОЛСК-12,5-10, SDI83	Изолятор	1		
3	РМК-10-IV-УХЛ1	Разрядник мультикамерный	1	0,7	ОАО "НПО "Стример"
4		Зажим	1		В сост. разрядника
5	BCL.140.WW	Кронштейн	1		

Изм.	Кол. уч.	Лист	N. док.	Подп.	Дата
Разраб.		Чаплыгин К. Л.			04.16
Пров.		Романов Ю. А.			04.16
ГИП		Ермошина М. С.			04.16
Нач. ПКО		Зайналов Р. И.			04.16
Утв.		Калакутский Е.С.			04.16

СТАЛ.670082.002-11

Альбом унифицированных проектных решений по установке мультикамерных разрядников на ВЛ 6-20 кВ

Установка РМК-10 на изоляторы ОЛСК-6-10, ОЛСК-12,5-10, SDI83 для траверсы профиля швеллер

Стадия	Лист	Листов
Р		1

Общий вид. Схема установки

стример® сохраняя свет

Взам. инв. №

Подп. и дата

Инв. № подл.

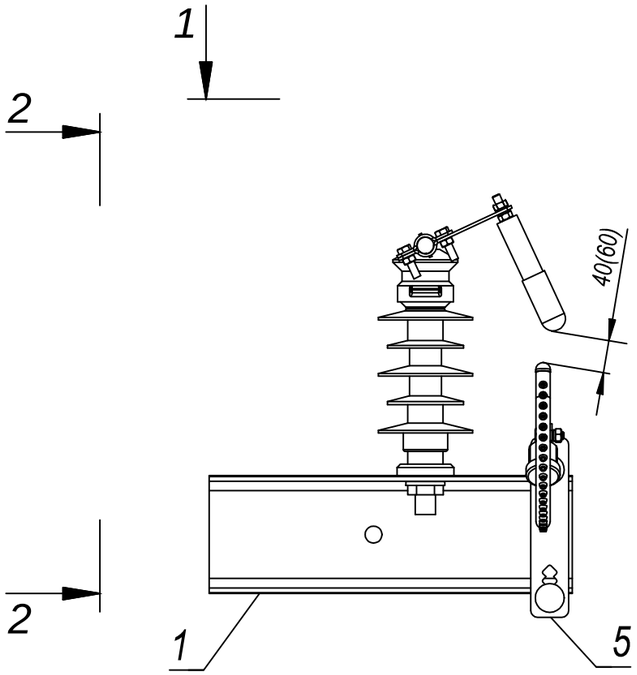

1-1

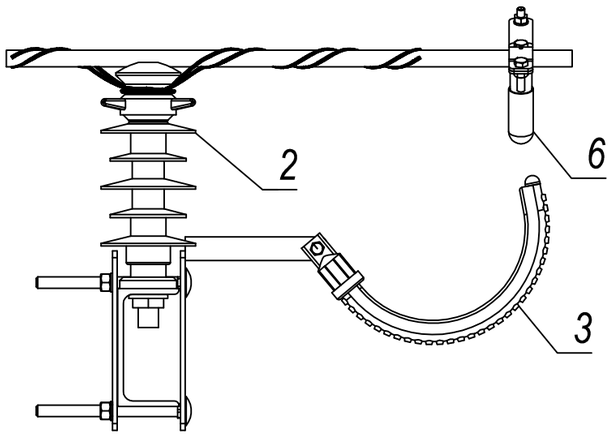

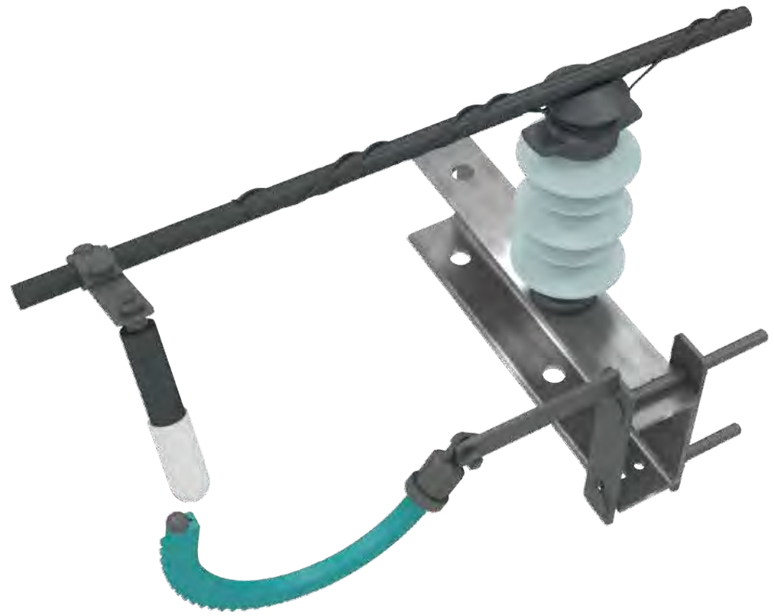

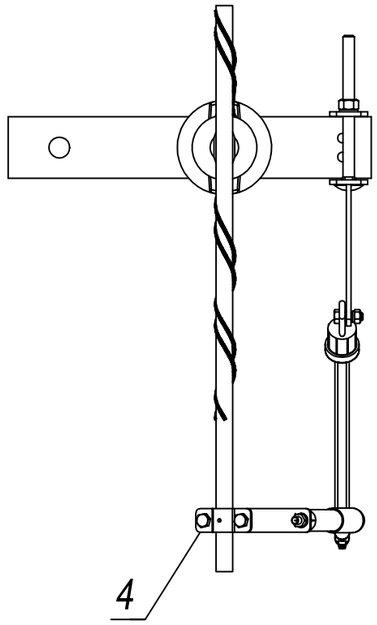

1. Искровой промежуток между электродами должен быть 40мм.
2. Зажим (поз.4) входит в комплектацию разрядника. Для ВЛ с защищёнными проводами разрядник комплектуется прокалывающим зажимом, для ВЛ с неизолированными проводами — плашечным.

Спецификация

Поз.	Обозначение	Наименование	Кол.	Масса. ед.кг	Примечание
		Конструкции			
1		Траверса			В составе опоры
		Стандартные изделия			
2	ОЛСК-6-10, ОЛСК-12,5-10, SDI83	Изолятор	1		
3	РМК-10-IV-УХЛ1	Разрядник мультикамерный	1	0,7	ОАО "НПО "Стример"
4		Зажим	1		В сост. разрядника
5	BCL.140.WW	Кронштейн	1		
6		Электрод-индикатор	1	0,17	ОАО "НПО "Стример"

Изм.	Кол. уч.	Лист	N. док.	Подп.	Дата
Разраб.		Чаплыгин К. Л.			04.16
Пров.		Романов Ю. А.			04.16
ГИП		Ермошина М. С.			04.16
Нач. ПКО		Зайналов Р. И.			04.16
Утв.		Калакутский Е.С.			04.16

СТАЛ.670082.002-12

Альбом унифицированных проектных решений по установке мультикамерных разрядников на ВЛ 6-20 кВ

Установка РМК-10 с индикатором срабатывания на изоляторы ОЛСК-6-10, ОЛСК-12,5-10, SDI83 для траверсы профиля швеллер

Стадия	Лист	Листов
Р		1

Общий вид. Схема установки

стример® сохраняя свет

Взам. инв. №

Подп. и дата

Инв. № подл.

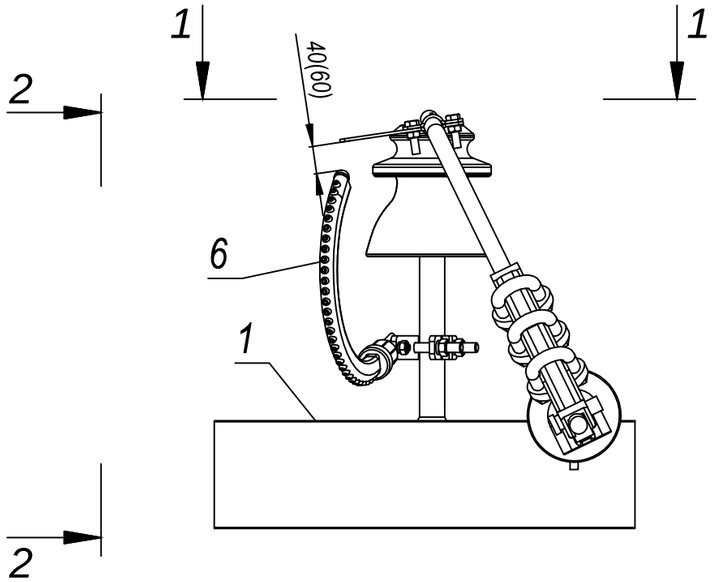

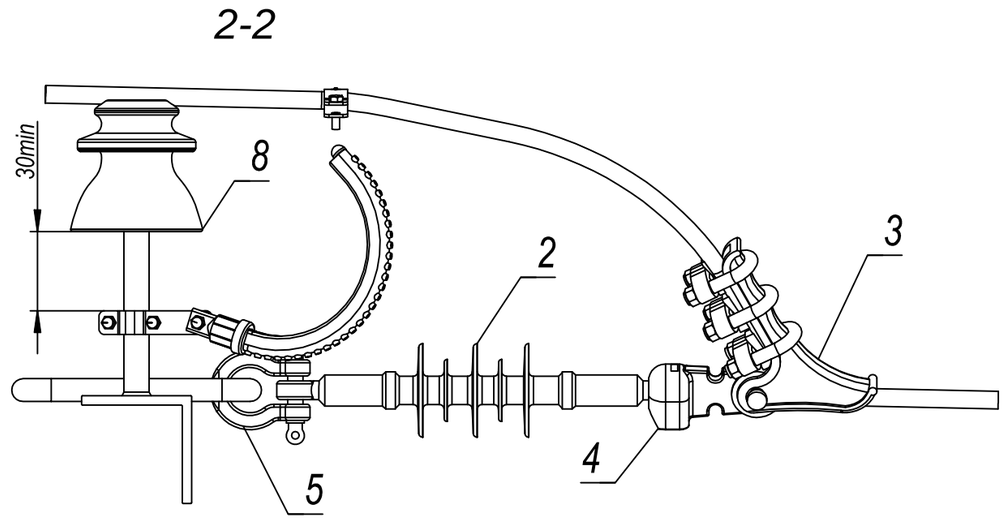

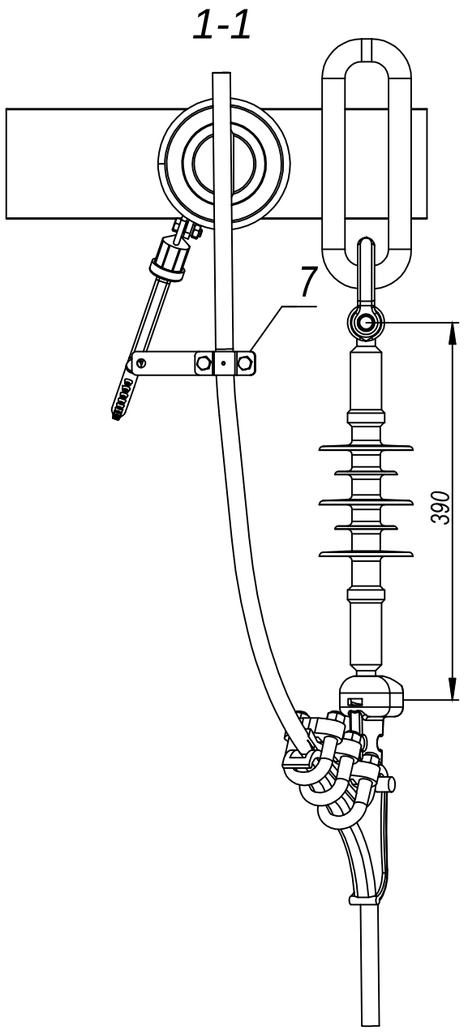

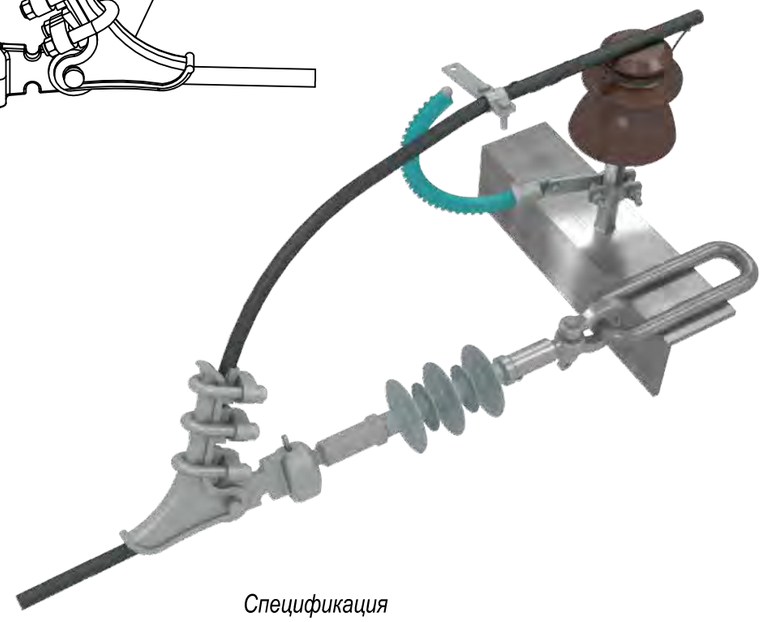

1. Искровой промежуток между электродами должен быть 40мм.
2. Зажим (поз.7) входит в комплектацию разрядника. Для ВЛ с защищёнными проводами разрядник комплектуется прокалывающим зажимом, для ВЛ с неизолированными проводами — плашечным.

Спецификация

Поз.	Обозначение	Наименование	Кол.	Масса. ед.кг	Примечание
		Конструкции			
1		Траверса			В составе опоры
		Стандартные изделия			
2	ЛК-70/10-III, ЛК-70/10-IV, SDI90	Изолятор	1		
3	НБ-2-6	Зажим	1		
4	У1-7-16	Ушко однолапчатое	1		
5	СК-21-1А	Скоба	1		
6	РМК-10-IV-УХЛ1	Разрядник мультикамерный	1	0,7	ОАО "НПО "Стример"
7		Зажим	1		В сост. разрядника
8		Штыревой изолятор	1		Показан условно

Изм.	Кол. уч.	Лист	N. док.	Подп.	Дата
Разраб.		Чаплыгин К. Л.			04.16
Пров.		Романов Ю. А.			04.16
ГИП		Ермошина М. С.			04.16
Нач. ПКО		Зайналов Р. И.			04.16
Утв.		Калакутский Е.С.			04.16

СТАЛ.670082.002-13

Альбом унифицированных проектных решений по установке мультикамерных разрядников на ВЛ 6-20 кВ

Установка РМК-10 совместно с натяжной полимерной изоляцией в случае закрепления шлейфа на штыревом изоляторе для траверсы из уголкового профиля

Стадия	Лист	Листов
Р		1

Общий вид. Схема установки

стример® сохраняя свет

Взам. инв. №

Подп. и дата

Инв. № подл.

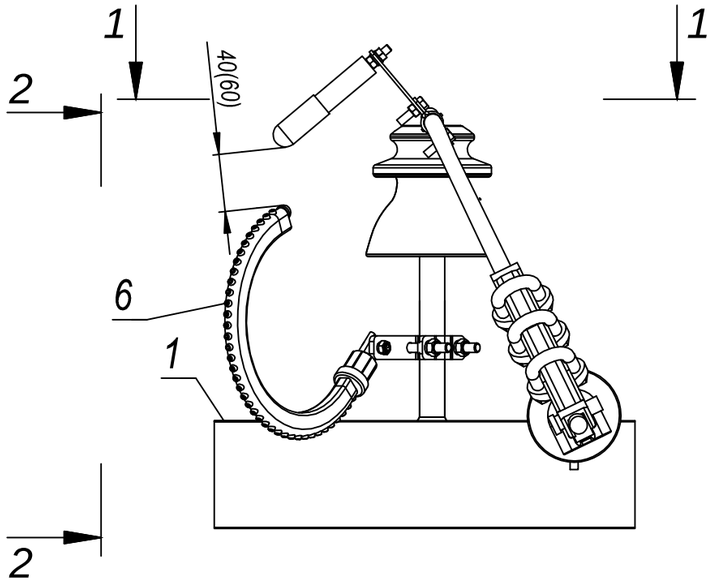

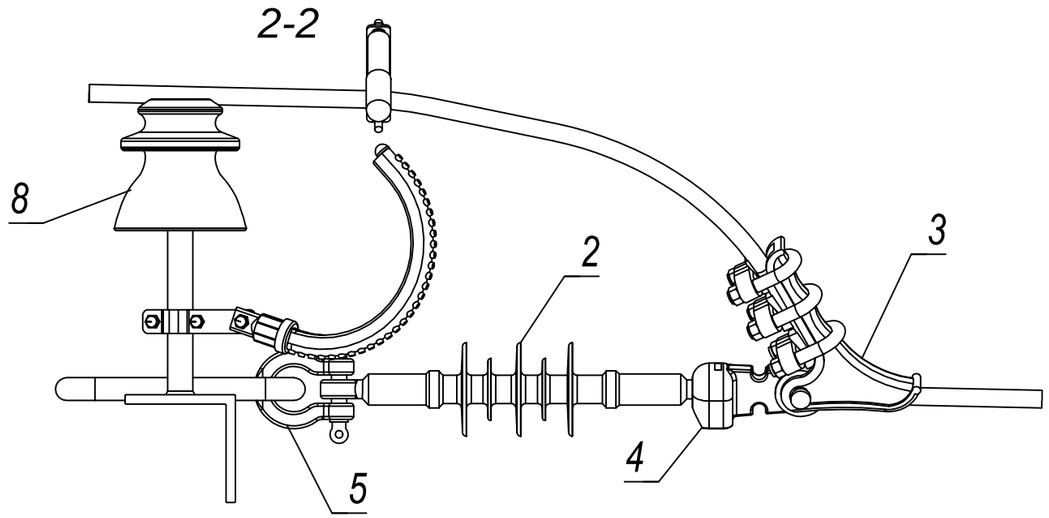

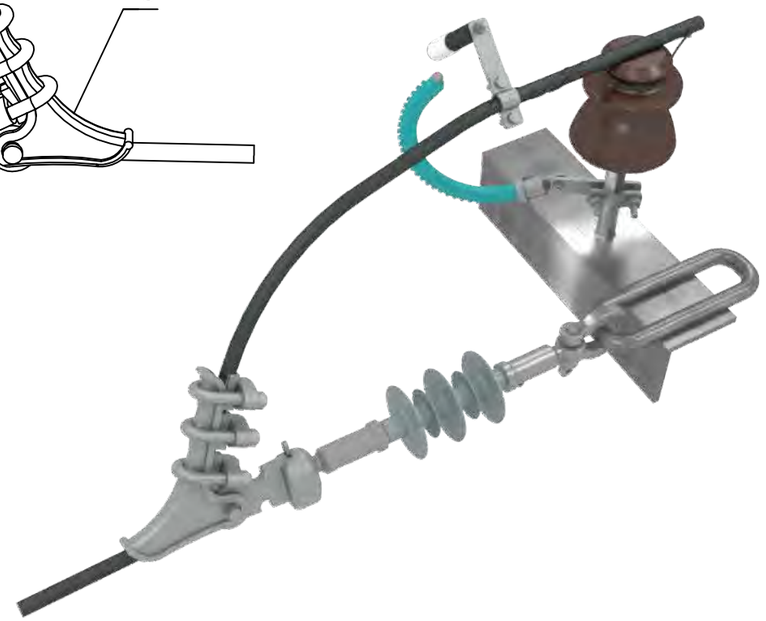

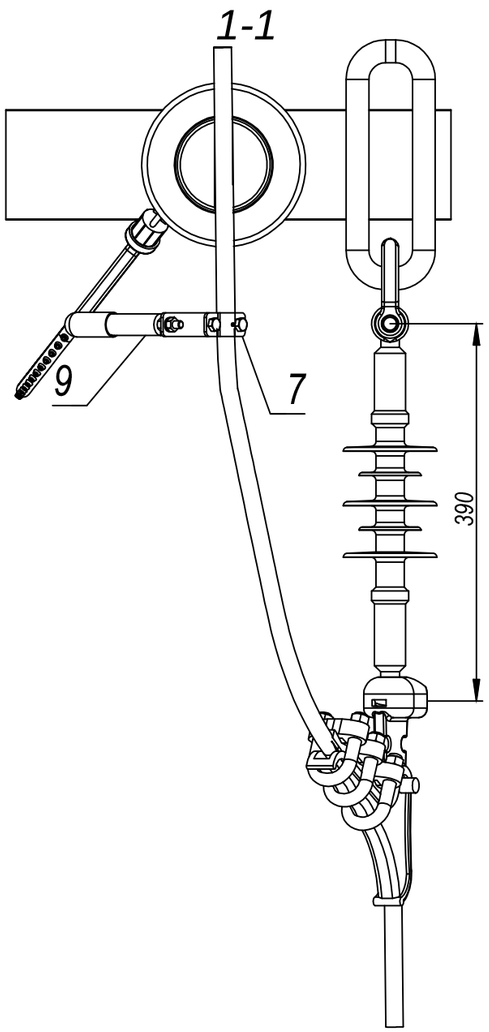

1. Искровой промежуток между электродами должен быть 40мм.
2. Зажим (поз.7) входит в комплектацию разрядника. Для ВЛ с защищёнными проводами разрядник комплектуется прокалывающим зажимом, для ВЛ с неизолированными проводами — плашечным.

Спецификация

Поз.	Обозначение	Наименование	Кол.	Масса. ед.кг	Примечание
		Конструкции			
1		Траверса			В составе опоры
		Стандартные изделия			
2	ЛК-70/10-III, ЛК-70/10-IV, SDI90	Изолятор	1		
3	НБ-2-6	Зажим	1		
4	У1-7-16	Ушко однолапчатое	1		
5	СК-21-1А	Скоба	1		
6	РМК-10-IV-УХЛ1	Разрядник мультикамерный	1	0,7	ОАО "НПО "Стример"
7		Зажим	1		В сост. разрядника
8		Штыревой изолятор	1		Показан условно
9		Электрод-индикатор	1	0,17	ОАО "НПО "Стример"

Изм.	Кол. уч.	Лист	N. док.	Подп.	Дата
Разраб.		Чаплыгин К. Л.			04.16
Пров.		Романов Ю. А.			04.16
ГИП		Ермошина М. С.			04.16
Нач. ПКО		Зайналов Р. И.			04.16
Утв.		Калакутский Е.С.			04.16

СТАЛ.670082.002-14

Альбом унифицированных проектных решений по установке мультикамерных разрядников на ВЛ 6-20 кВ

Установка РМК-10 с индикатором срабатывания совместно с натяжной полимерной изоляцией в случае закрепления шлейфа на штыревом изоляторе для траверсы из уголкового профиля

Стадия	Лист	Листов
Р		1

Общий вид. Схема установки

стример® сохраняя свет

Взам. инв. №

Подп. и дата

Инв. № подл.

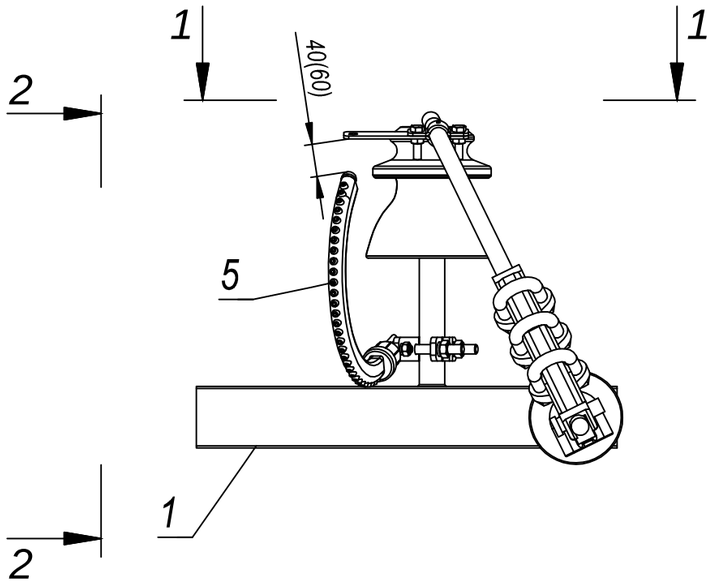

2-2

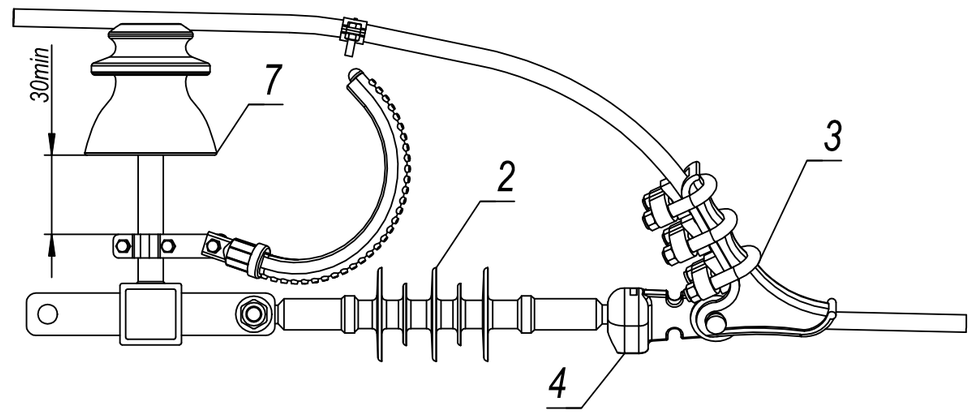

1-1

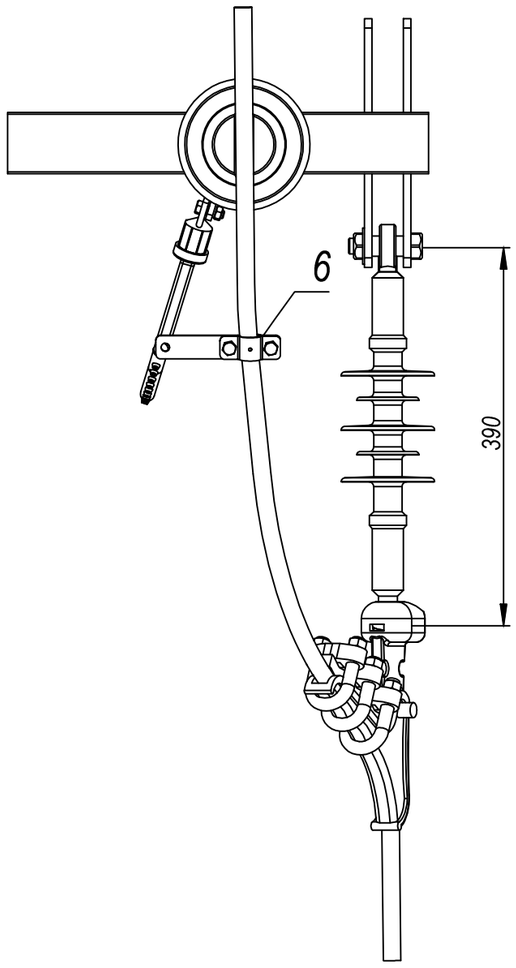

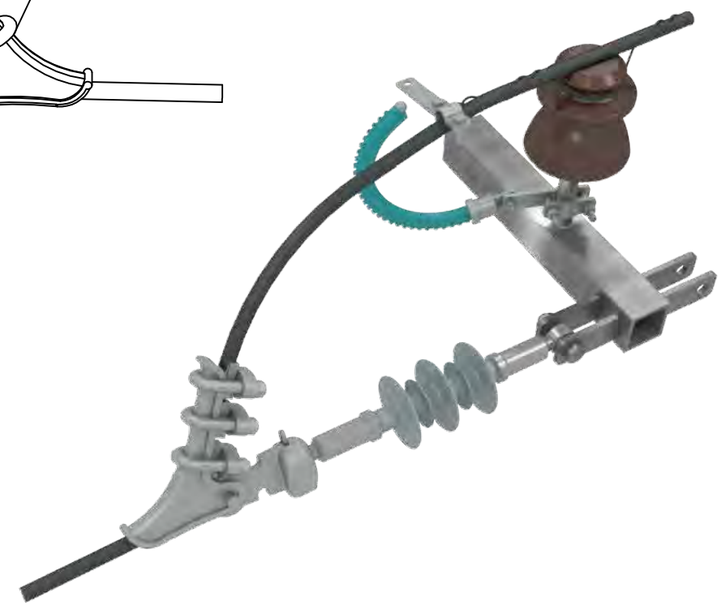

Спецификация

Поз.	Обозначение	Наименование	Кол.	Масса. ед.кг	Примечание
		Конструкции			
1		Траверса			В составе опоры
		Стандартные изделия			
2	ЛК-70/10-III, ЛК-70/10-IV, SDI90	Изолятор	1		
3	НБ-2-6	Зажим	1		
4	У1-7-16	Ушко однолапчатое	1		
5	РМК-10-IV-УХЛ1	Разрядник мультикамерный	1	0,7	ОАО "НПО "Стример"
6		Зажим	1		В сост. разрядника
7		Штыревой изолятор	1		Показан условно

1. Искровой промежуток между электродами должен быть 40мм.
2. Зажим (поз.6) входит в комплектацию разрядника. Для ВЛ с защищёнными проводами разрядник комплектуется прокалывающим зажимом, для ВЛ с неизолированными проводами — плашечным.

Изм.	Кол. уч.	Лист	N. док.	Подп.	Дата
Разраб.		Чаплыгин К. Л.			04.16
Пров.		Романов Ю. А.			04.16
ГИП		Ермошина М. С.			04.16
Нач. ПКО		Зайналов Р. И.			04.16
Утв.		Калакутский Е.С.			04.16

СТАЛ.670082.002-15

Альбом унифицированных проектных решений по установке мультикамерных разрядников на ВЛ 6-20 кВ

Установка РМК-10 совместно с натяжной полимерной изоляцией в случае закрепления шлейфа на штыревом изоляторе для траверсы из замкнутого профиля

Стадия	Лист	Листов
Р		1

Общий вид. Схема установки

стример® сохраняя свет

Взам. инв. №

Подп. и дата

Инв. № подл.

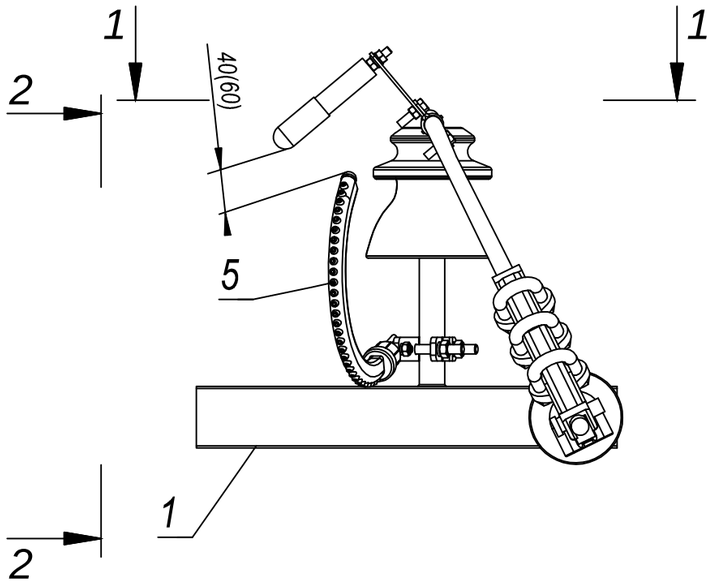

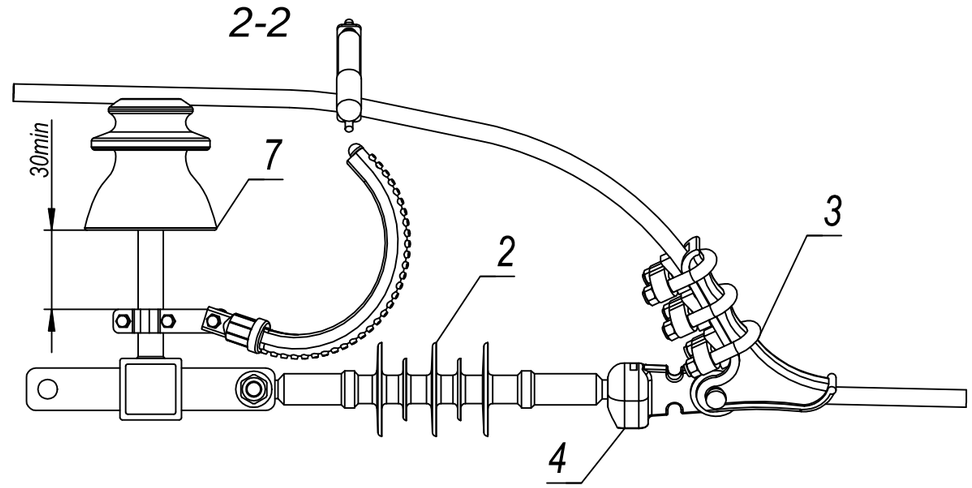

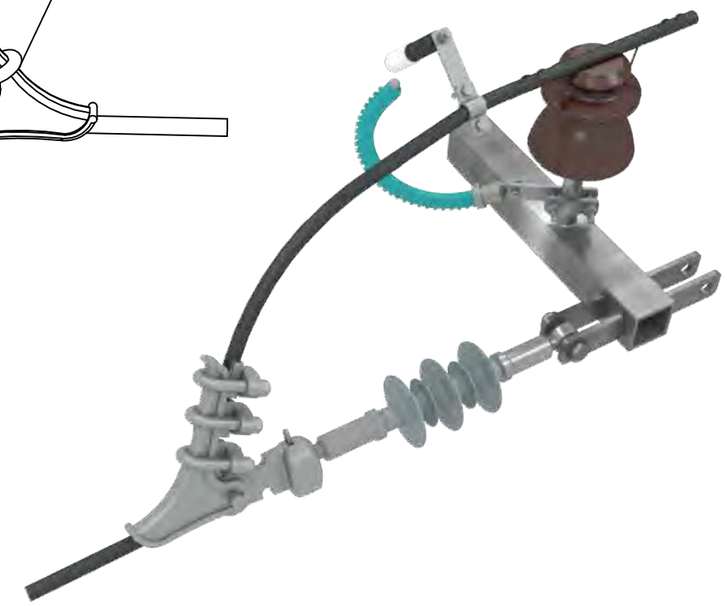

1-1

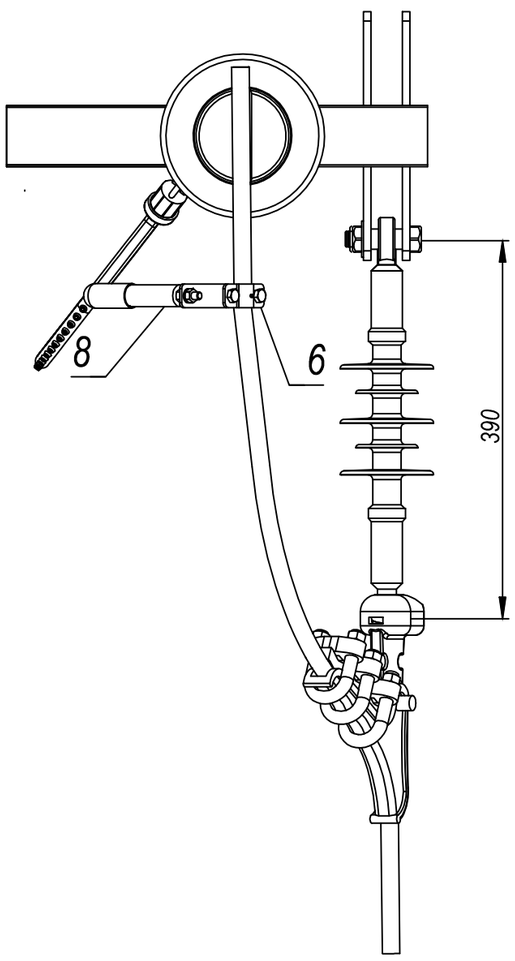

1. Искровой промежуток между электродами должен быть 40мм.
2. Зажим (поз.6) входит в комплектацию разрядника. Для ВЛ с защищёнными проводами разрядник комплектуется прокалывающим зажимом, для ВЛ с неизолированными проводами — плашечным.

Спецификация

Поз.	Обозначение	Наименование	Кол.	Масса. ед.кг	Примечание
		Конструкции			
1		Траверса			В составе опоры
		Стандартные изделия			
2	ЛК-70/10-III, ЛК-70/10-IV, SDI90	Изолятор	1		
3	НБ-2-6	Зажим	1		
4	У1-7-16	Ушко однолапчатое	1		
5	РМК-10-IV-УХЛ1	Разрядник мультикамерный	1	0,7	ОАО "НПО "Стример"
6		Зажим	1		В сост. разрядника
7		Штыревой изолятор	1		Показан условно
8		Электрод-индикатор	1	0,17	ОАО "НПО "Стример"

Изм.	Кол. уч.	Лист	N. док.	Подп.	Дата
Разраб.		Чаплыгин К. Л.			04.16
Пров.		Романов Ю. А.			04.16
ГИП		Ермошина М. С.			04.16
Нач. ПКО		Зайналов Р. И.			04.16
Утв.		Калакутский Е.С.			04.16

СТАЛ.670082.002-16

Альбом унифицированных проектных решений по установке мультикамерных разрядников на ВЛ 6-20 кВ

Установка РМК-10 с индикатором срабатывания совместно с натяжной полимерной изоляцией в случае закрепления шлейфа на штыревом изоляторе для траверсы из замкнутого профиля

Стадия	Лист	Листов
Р		1

Общий вид. Схема установки

стример® сохраняя свет

Взам. инв. №

Подп. и дата

Инв. № подл.

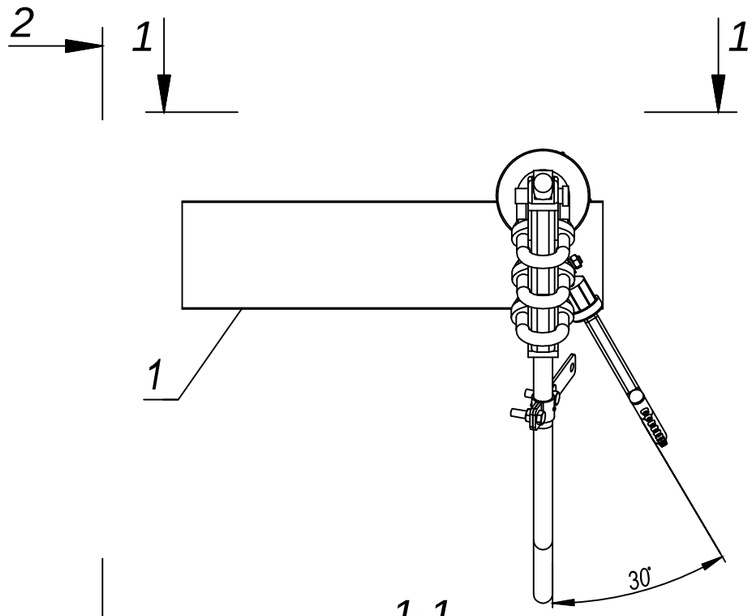

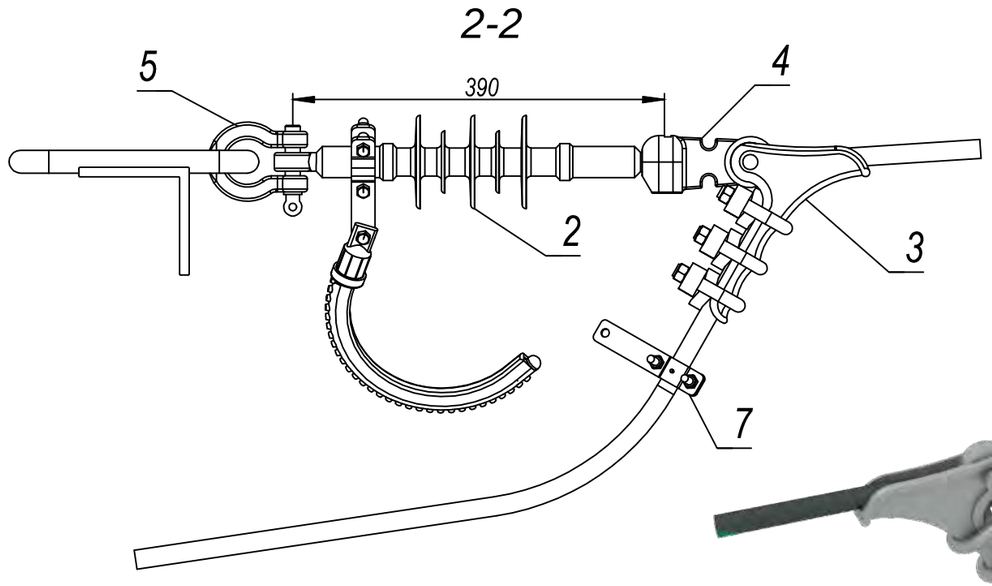

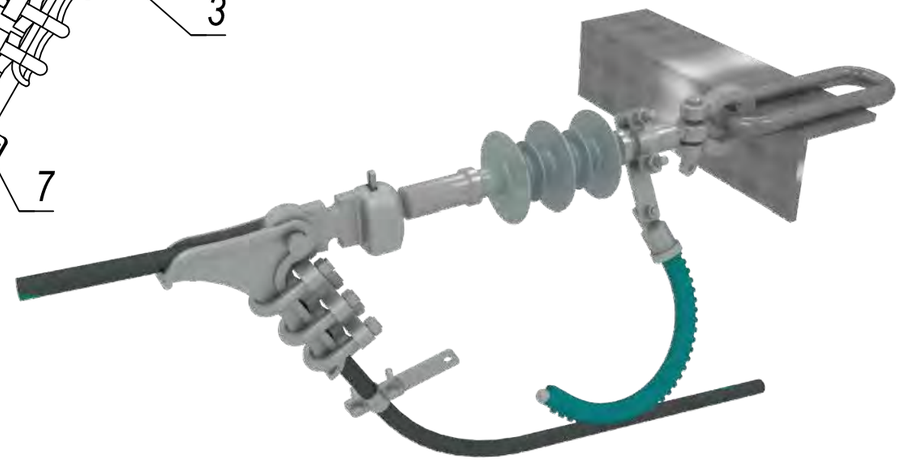

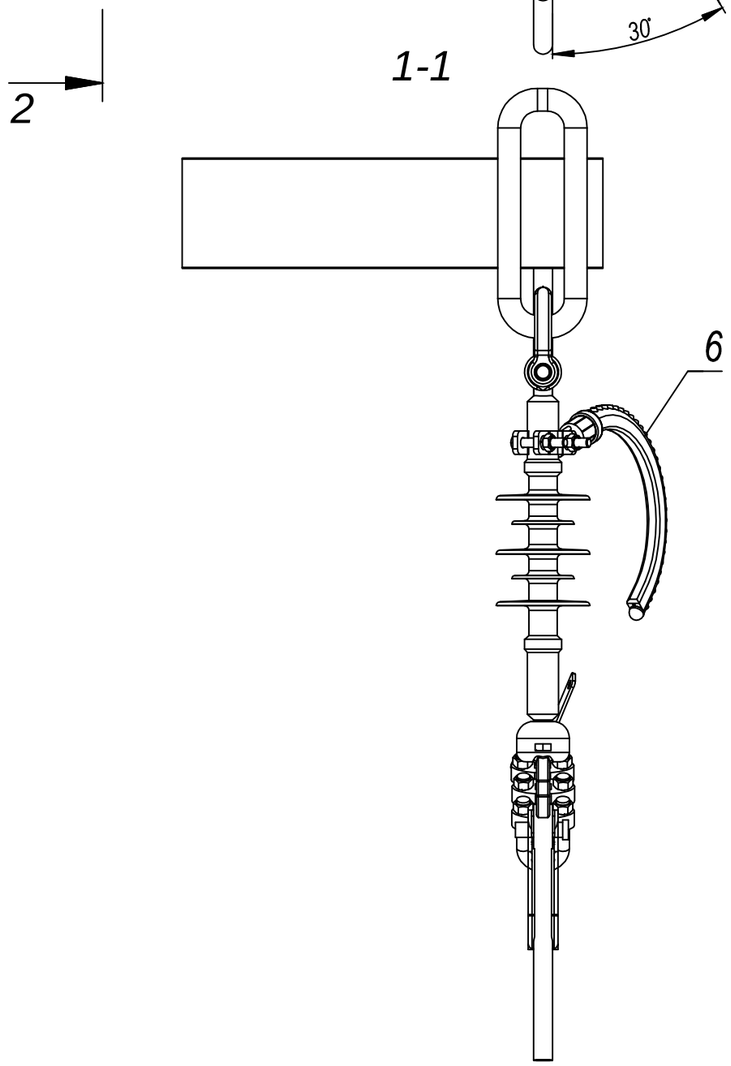

Вариант исполнения

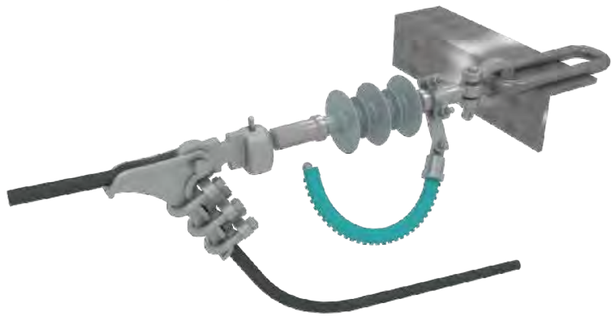

Спецификация

Поз.	Обозначение	Наименование	Кол.	Масса. ед.кг	Примечание
		Конструкции			
1		Траверса			В составе опоры
		Стандартные изделия			
2	ЛК-70/10-III, ЛК-70/10-IV, SDI90	Изолятор	1		
3	НБ-2-6	Зажим	1		
4	У1-7-16	Ушко однолапчатое	1		
5	СК-21-1А	Скоба	1		
6	РМК-10-IV-УХЛ1	Разрядник мультикамерный	1	0,7	ОАО "НПО "Стример"
7		Зажим	1		В сост. разрядника

1. Искровой промежуток между электродами должен быть 40мм.
2. Зажим (поз.7) входит в комплектацию разрядника. Для ВЛ с защищёнными проводами разрядник комплектуется прокалывающим зажимом, для ВЛ с неизолированными проводами — плашечным.

Изм.	Кол. уч.	Лист	N. док.	Подп.	Дата
Разраб.		Чаплыгин К. Л.			04.16
Пров.		Романов Ю. А.			04.16
ГИП		Ермошина М. С.			04.16
Нач. ПКО		Зайналов Р. И.			04.16
Утв.		Калакутский Е.С.			04.16

СТАЛ.670082.002-17

Альбом унифицированных проектных решений по установке мультикамерных разрядников на ВЛ 6-20 кВ

Установка РМК-10 совместно с натяжной полимерной изоляцией для траверсы из уголкового профиля

Стадия	Лист	Листов
Р		1

Общий вид. Схема установки

стример® сохраняя свет

Взам. инв. №

Подп. и дата

Инв. № подл.

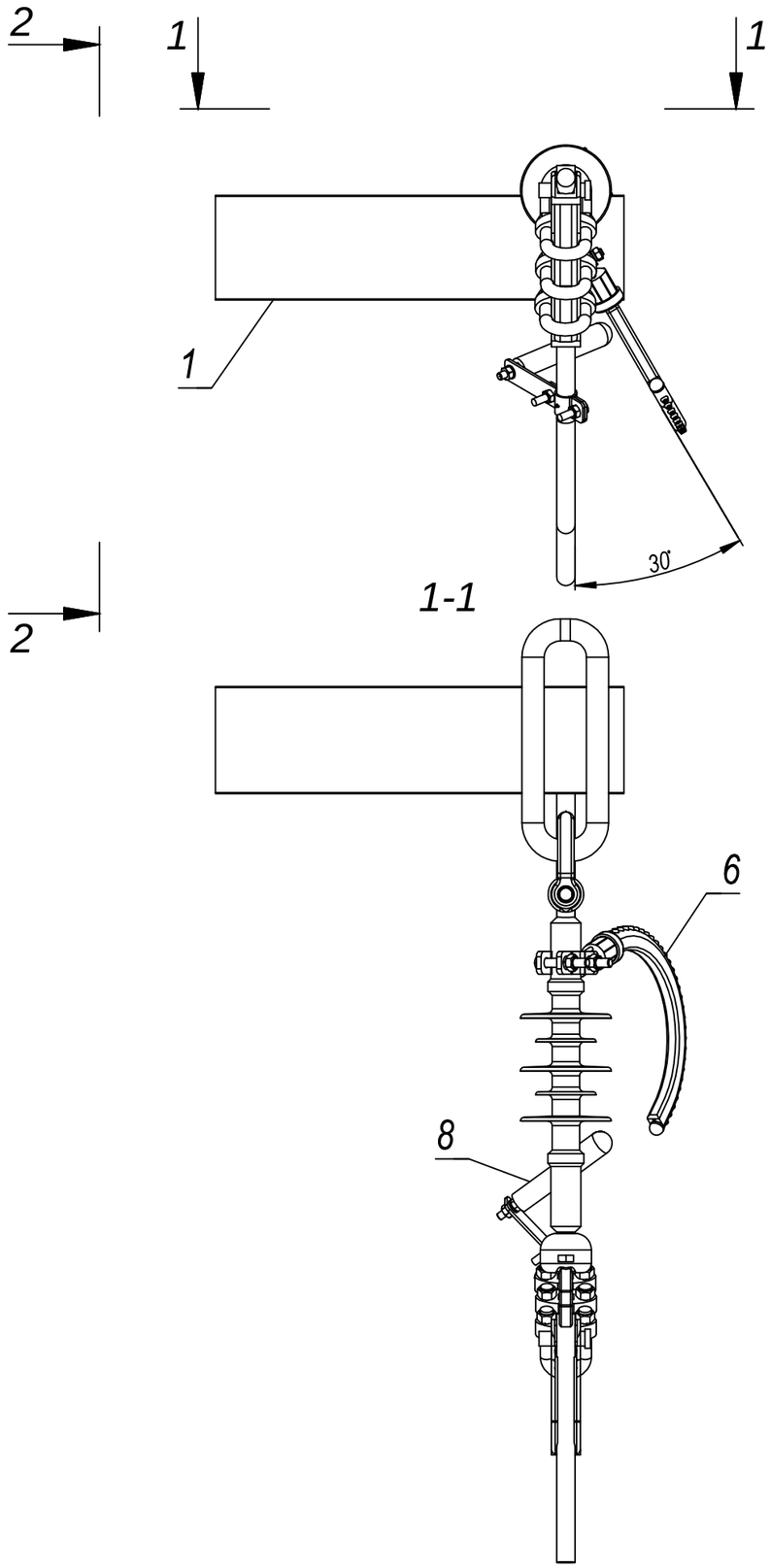

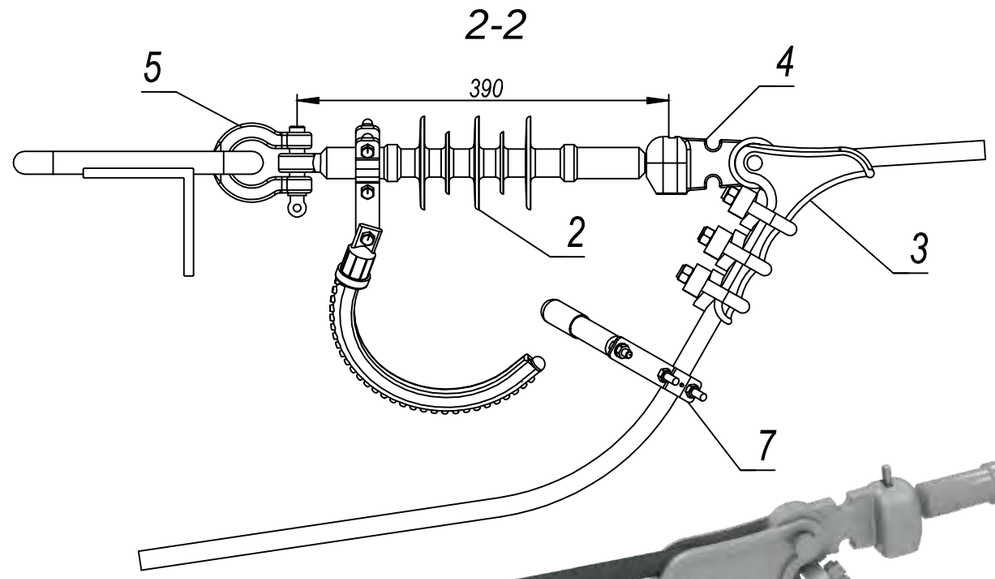

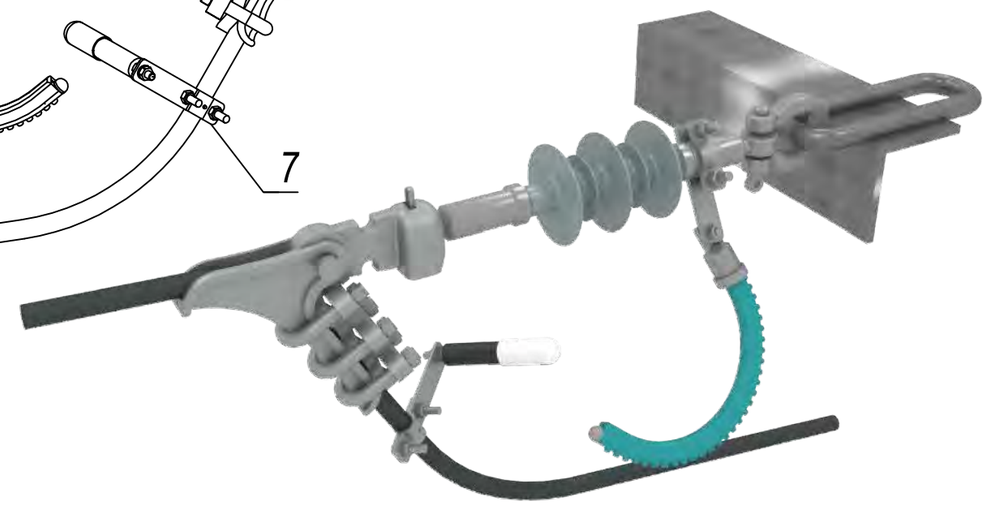

Спецификация

Поз.	Обозначение	Наименование	Кол.	Масса. ед.кг	Примечание
		Конструкции			
1		Траверса			В составе опоры
		Стандартные изделия			
2	ЛК-70/10-III, ЛК-70/10-IV, SDI90	Изолятор	1		
3	НБ-2-6	Зажим	1		
4	У1-7-16	Ушко однолапчатое	1		
5	СК-21-1А	Скоба	1		
6	РМК-10-IV-УХЛ1	Разрядник мультикамерный	1	0,7	ОАО "НПО "Стример"
7		Зажим	1		В сост. разрядника
8		Электрод-индикатор	1	0,17	ОАО "НПО "Стример"

1. Искровой промежуток между электродами должен быть 40мм.
2. Зажим (поз.7) входит в комплектацию разрядника. Для ВЛ с защищёнными проводами разрядник комплектуется прокалывающим зажимом, для ВЛ с неизолированными проводами — плашечным.

Изм.	Кол. уч.	Лист	N. док.	Подп.	Дата
Разраб.		Чаплыгин К. Л.			04.16
Пров.		Романов Ю. А.			04.16
ГИП		Ермошина М. С.			04.16
Нач. ПКО		Зайналов Р. И.			04.16
Утв.		Калакутский Е.С.			04.16

СТАЛ.670082.002-18

Альбом унифицированных проектных решений по установке мультикамерных разрядников на ВЛ 6-20 кВ

Установка РМК-10 совместно с натяжной полимерной изоляцией для траверсы из уголкового профиля

Стадия	Лист	Листов
Р		1

Общий вид. Схема установки

стример® сохраняя свет

Взам. инв. №

Подп. и дата

Инв. № подл.

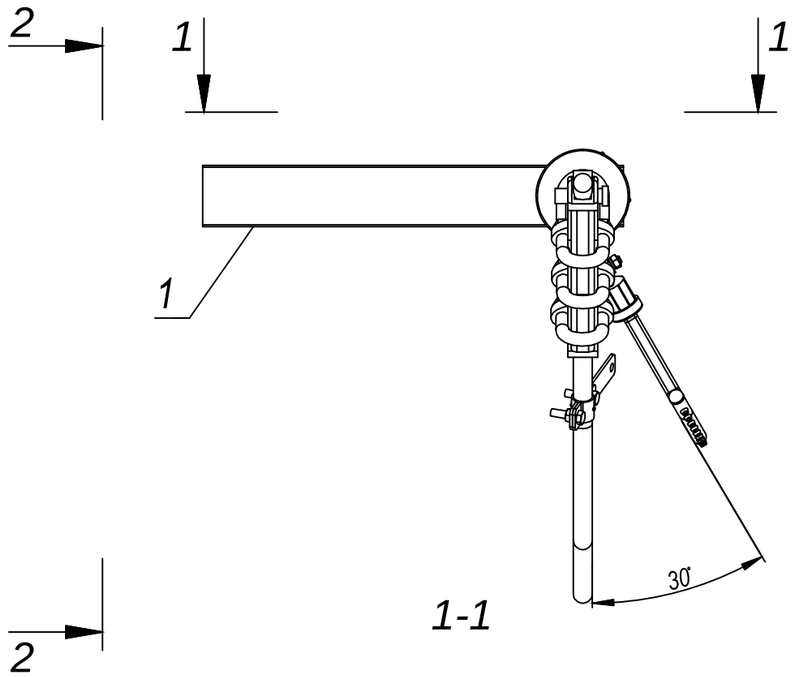

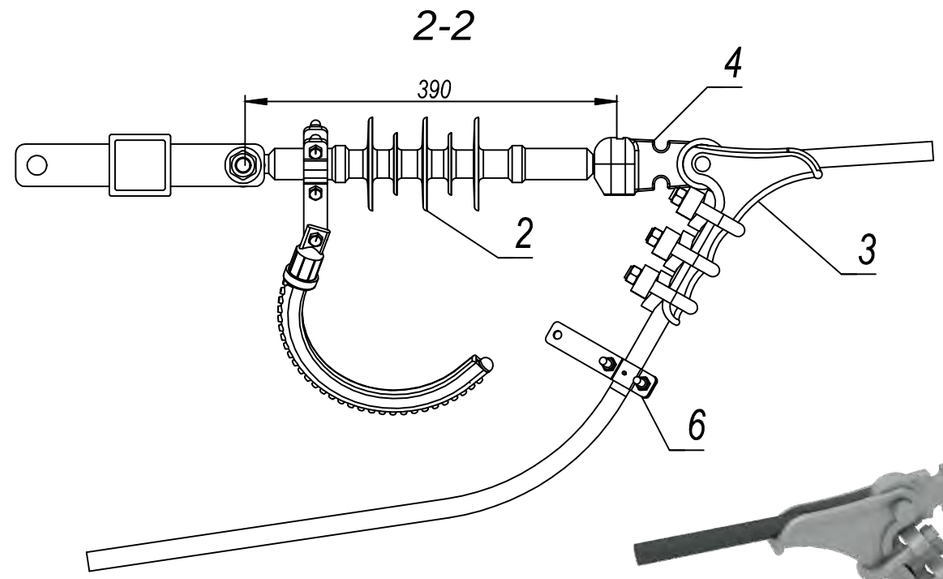

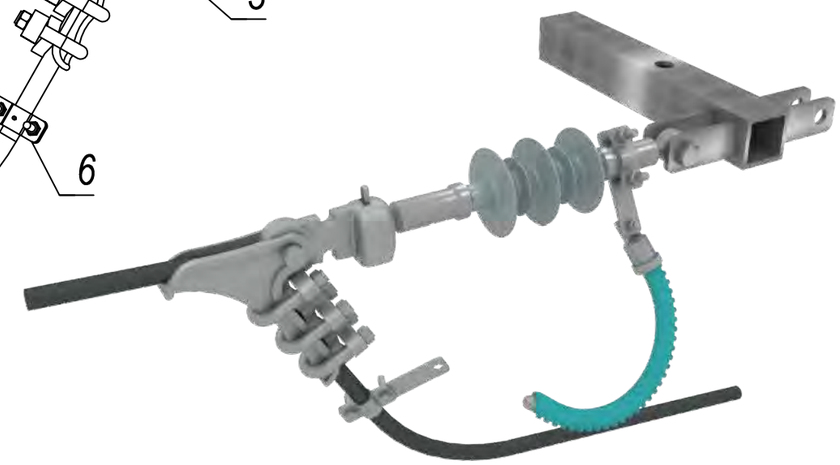

Вариант исполнения

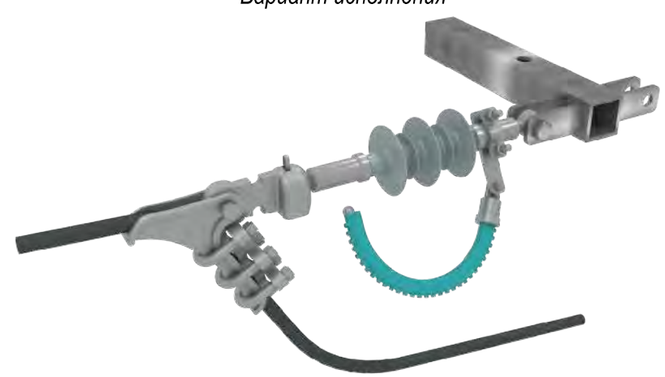

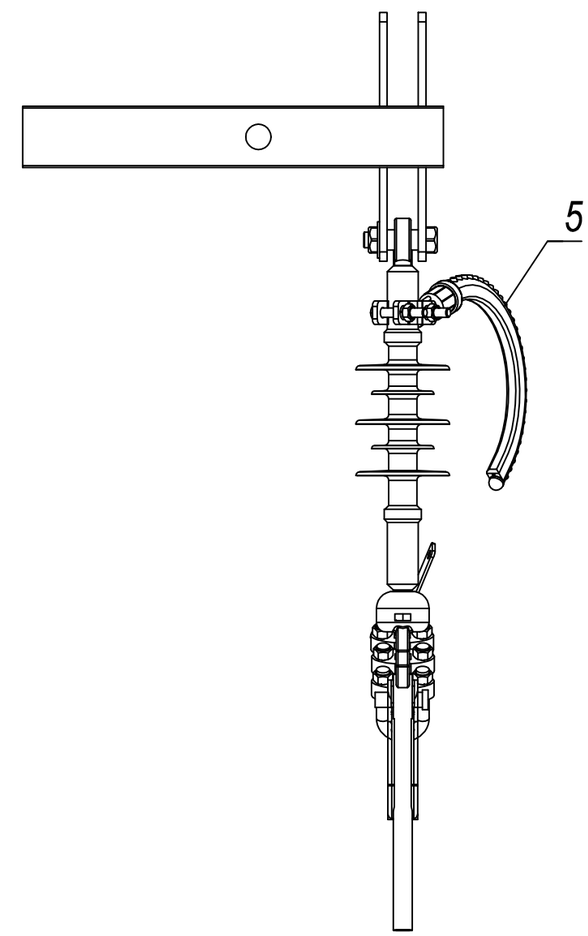

Спецификация

Поз.	Обозначение	Наименование	Кол.	Масса. ед.кг	Примечание
		Конструкции			
1		Траверса			В составе опоры
		Стандартные изделия			
2	ЛК-70/10-III, ЛК-70/10-IV, SDI90	Изолятор	1		
3	НБ-2-6	Зажим	1		
4	У1-7-16	Ушко однолапчатое	1		
5	РМК-10-IV-УХЛ1	Разрядник мультикамерный	1	0,7	ОАО "НПО "Стример"
6		Зажим	1		В сост. разрядника

1. Искровой промежуток между электродами должен быть 40мм.
2. Зажим (поз.6) входит в комплектацию разрядника. Для ВЛ с защищёнными проводами разрядник комплектуется прокалывающим зажимом, для ВЛ с неизолированными проводами — плашечным.

Изм.	Кол. уч.	Лист	N. док.	Подп.	Дата
Разраб.		Чаплыгин К. Л.			04.16
Пров.		Романов Ю. А.			04.16
ГИП		Ермошина М. С.			04.16
Нач. ПКО		Зайналов Р. И.			04.16
Утв.		Калакутский Е.С.			04.16

СТАЛ.670082.002-19

Альбом унифицированных проектных решений по установке мультикамерных разрядников на ВЛ 6-20 кВ

Установка РМК-10 совместно с натяжной полимерной изоляцией для траверсы из замкнутого профиля

Стадия	Лист	Листов
Р		1

Общий вид. Схема установки

стример® сохраняя свет

Взам. инв. № | Подп. и дата | Инв. № подл.

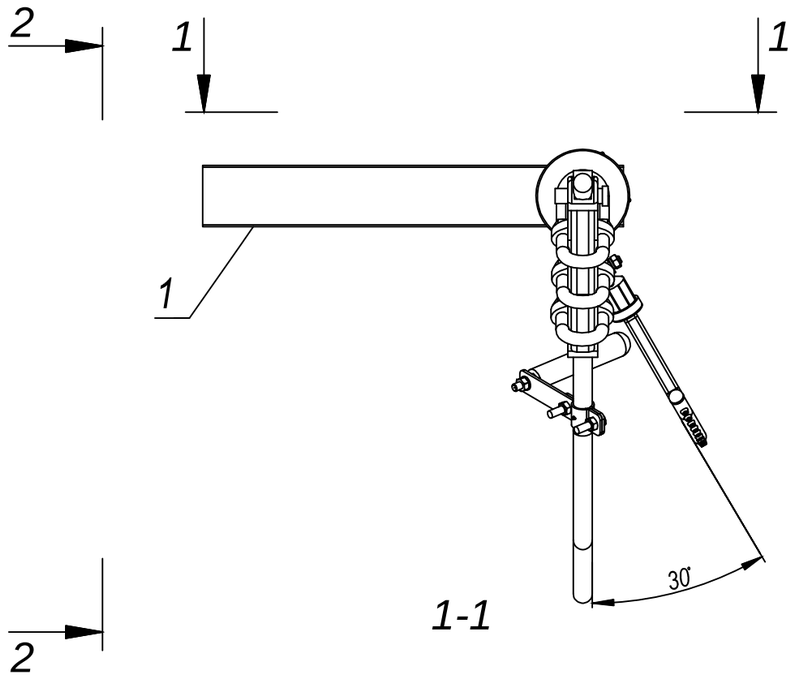

1-1

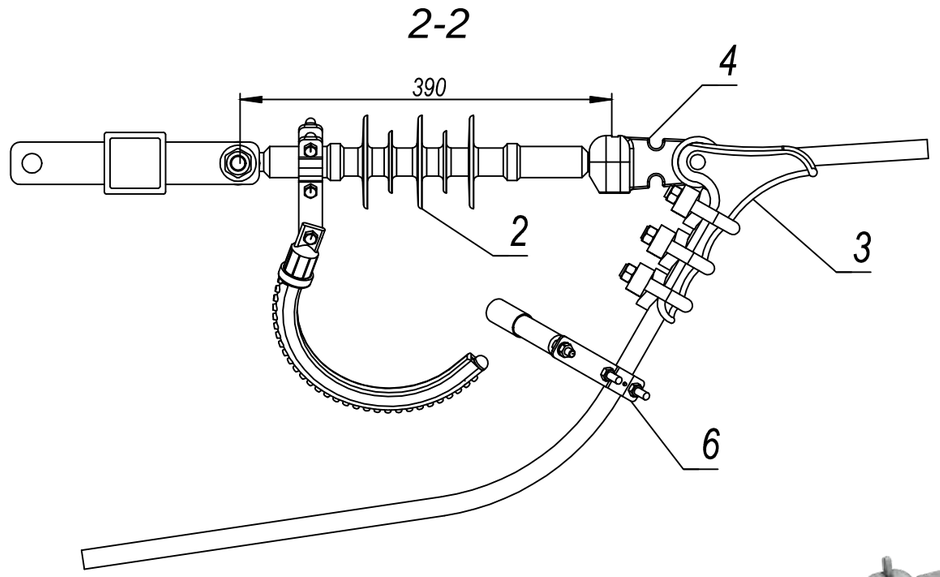

2-2

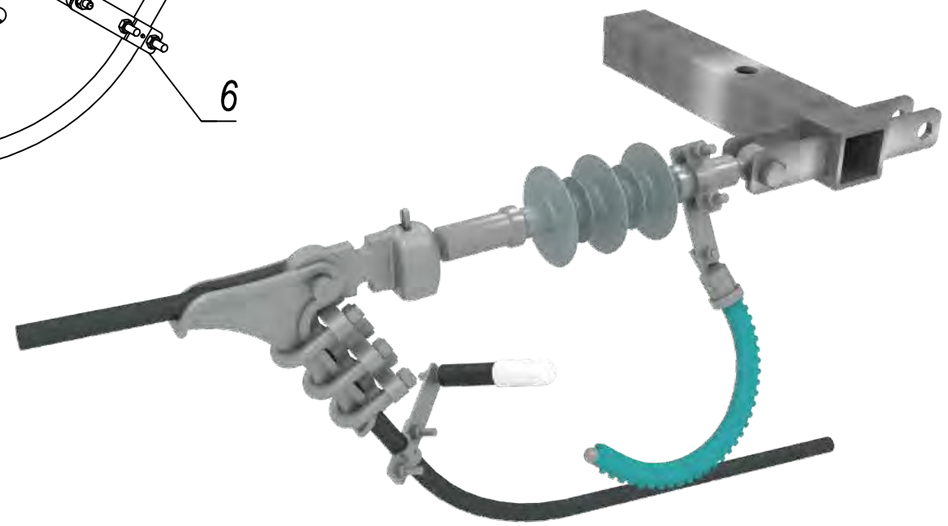

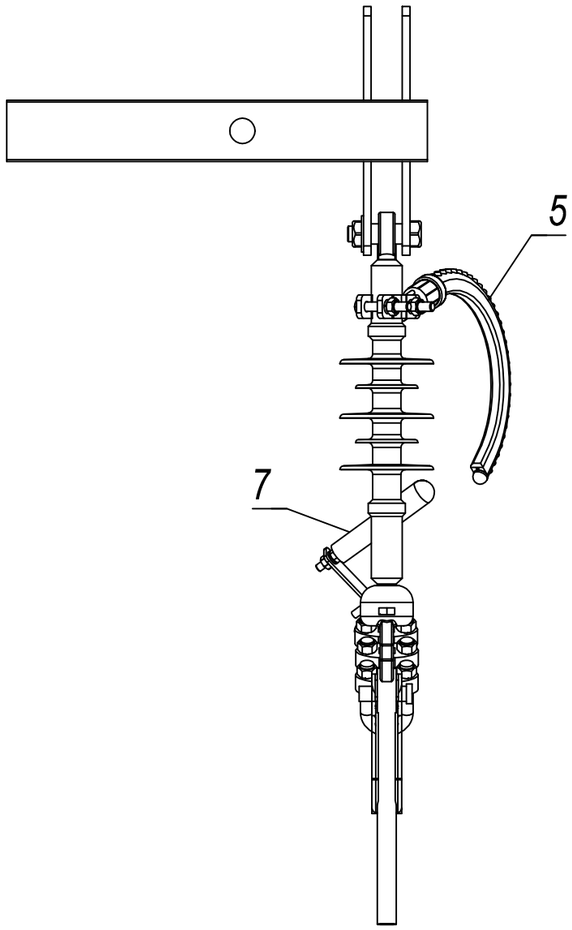

1. Искровой промежуток между электродами должен быть 40мм.
2. Зажим (поз.6) входит в комплектацию разрядника. Для ВЛ с защищёнными проводами разрядник комплектуется прокалывающим зажимом, для ВЛ с неизолированными проводами — плашечным.

Спецификация

Поз.	Обозначение	Наименование	Кол.	Масса. ед.кг	Примечание
		Конструкции			
1		Траверса			В составе опоры
		Стандартные изделия			
2	ЛК-70/10-III, ЛК-70/10-IV, SDI90	Изолятор	1		
3	НБ-2-6	Зажим	1		
4	У1-7-16	Ушко однолапчатое	1		
5	РМК-10-IV-УХЛ1	Разрядник мультикамерный	1	0,7	ОАО "НПО "Стример"
6		Зажим	1		В сост. разрядника
7		Электрод-индикатор	1	0,17	ОАО "НПО "Стример"

Изм.	Кол. уч.	Лист	N. док.	Подп.	Дата
Разраб.		Чаплыгин К. Л.			04.16
Пров.		Романов Ю. А.			04.16
ГИП		Ермошина М. С.			04.16
Нач. ПКО		Зайналов Р. И.			04.16
Утв.		Калакутский Е.С.			04.16

СТАЛ.670082.002-20

Альбом унифицированных проектных решений по установке мультикамерных разрядников на ВЛ 6-20 кВ

Установка РМК-10 совместно с натяжной полимерной изоляцией для траверсы из замкнутого профиля

Стадия	Лист	Листов
Р		1

Общий вид. Схема установки

стример® сохраняя свет

Взам. инв. №

Подп. и дата

Инв. № подл.

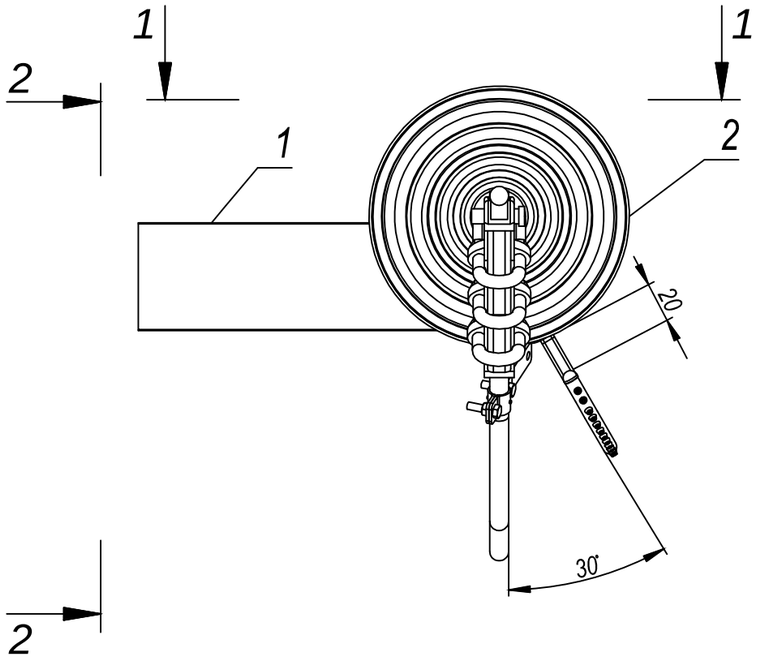

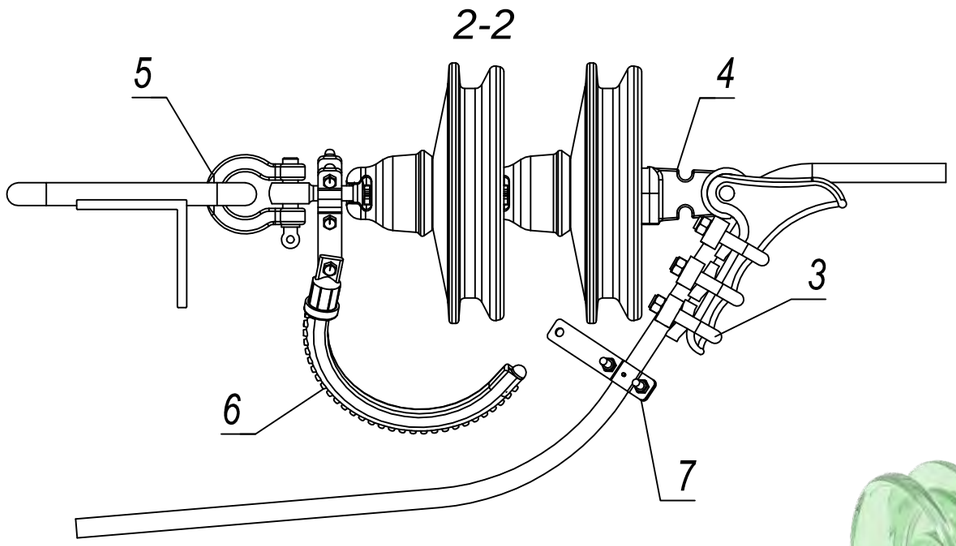

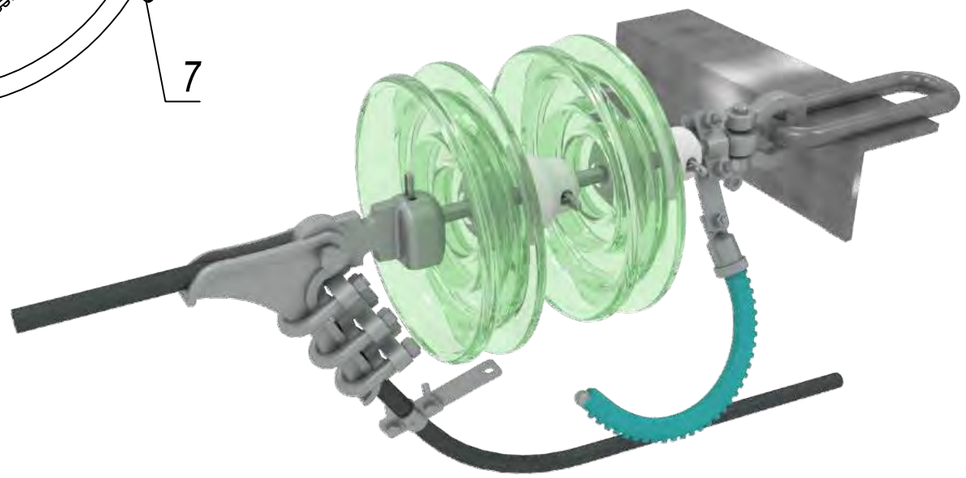

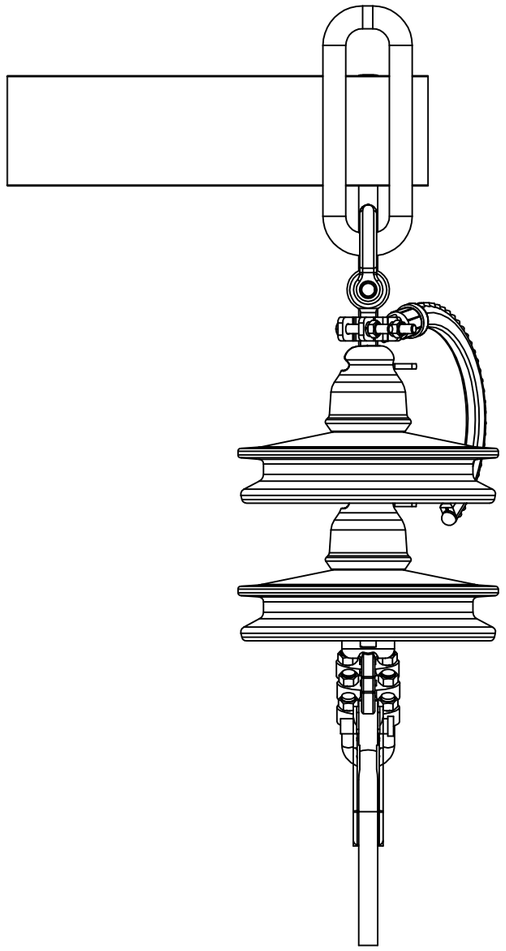

1. Искровой промежуток между электродами должен быть 40мм.
2. Зажим (поз.7) входит в комплектацию разрядника. Для ВЛ с защищёнными проводами разрядник комплектуется прокалывающим зажимом, для ВЛ с неизолированными проводами — плашечным.

Спецификация

Поз.	Обозначение	Наименование	Кол.	Масса. ед.кг	Примечание
		Конструкции			
1		Траверса			В составе опоры
		Стандартные изделия			
2	ПСД-70Е, ПС-70Е	Изолятор	2		
3	НБ-2-6	Зажим	1		
4	У1-7-16	Ушко однолапчатое	1		
5	СК-21-1А	Скоба	1		
6	РМК-10-IV-УХЛ1	Разрядник мультикамерный	1	0,7	ОАО "НПО "Стример"
7		Зажим	1		В сост. разрядника

Изм.	Кол. уч.	Лист	N. док.	Подп.	Дата
Разраб.		Чаплыгин К. Л.			04.16
Пров.		Романов Ю. А.			04.16
ГИП		Ермошина М. С.			04.16
Нач. ПКО		Зайналов Р. И.			04.16
Утв.		Калакутский Е.С.			04.16

СТАЛ.670082.002-21

Альбом унифицированных проектных решений по установке мультикамерных разрядников на ВЛ 6-20 кВ

Установка РМК-10 совместно с натяжной стеклянной изоляцией для траверсы из уголкового профиля

Стадия	Лист	Листов
Р		1

Общий вид. Схема установки

стример® сохраняя свет

Взам. инв. № | Подп. и дата | Инв. № подл.

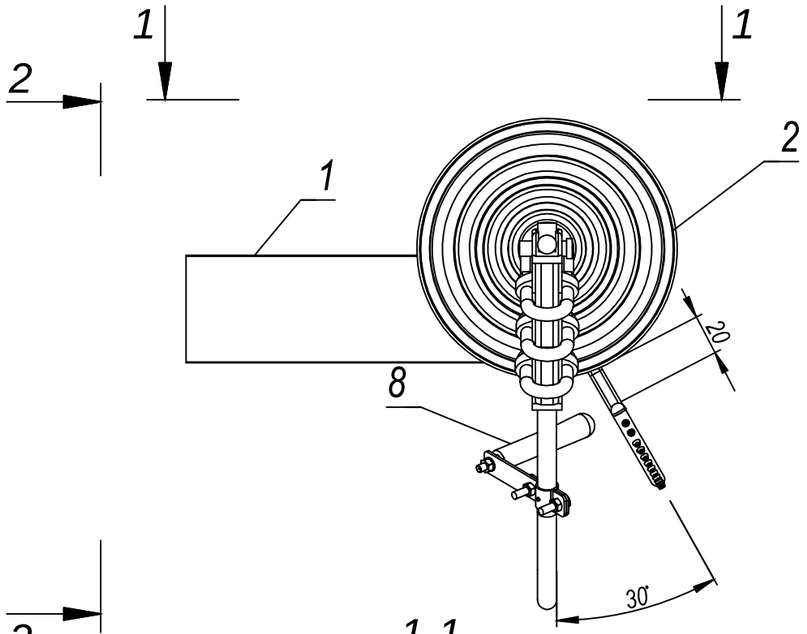

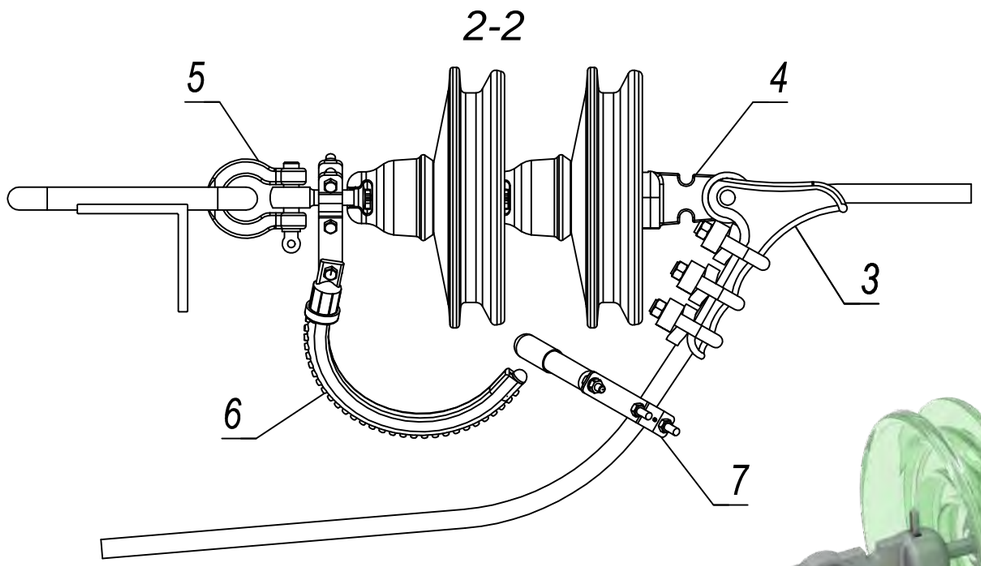

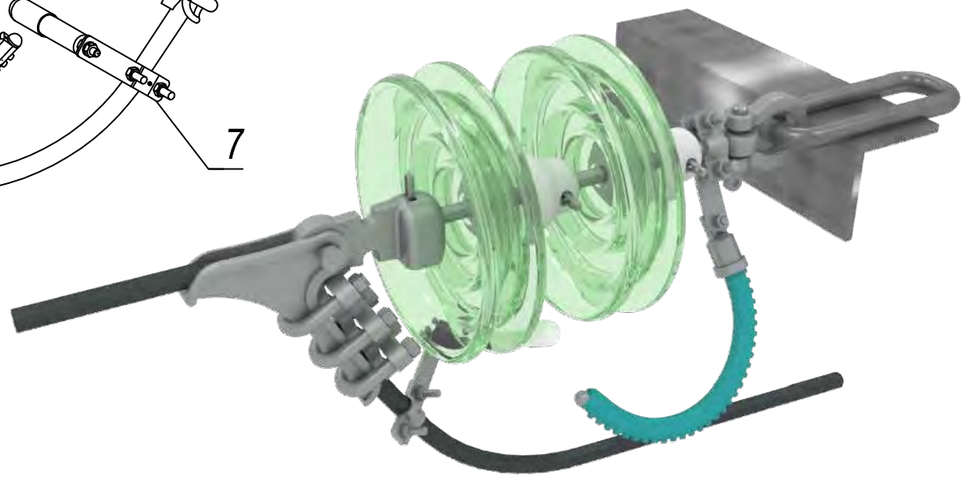

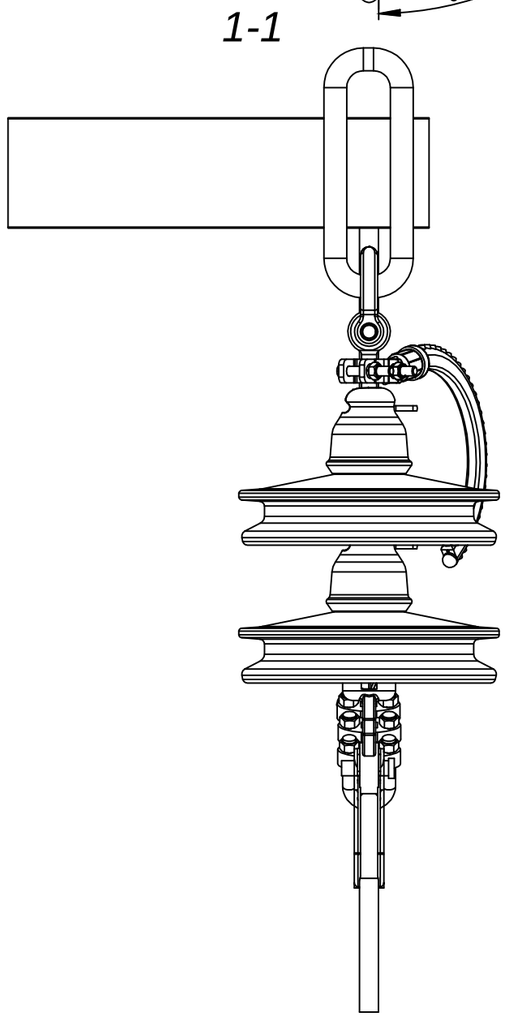

1. Искровой промежуток между электродами должен быть 40мм.
2. Зажим (поз.7) входит в комплектацию разрядника. Для ВЛ с защищёнными проводами разрядник комплектуется прокалывающим зажимом, для ВЛ с неизолированными проводами — плашечным.

Спецификация

Поз.	Обозначение	Наименование	Кол.	Масса. ед.кг	Примечание
		Конструкции			
1		Траверса			В составе опоры
		Стандартные изделия			
2	ПСД-70Е, ПС-70Е	Изолятор	2		
3	НБ-2-6	Зажим	1		
4	У1-7-16	Ушко однолапчатое	1		
5	СК-21-1А	Скоба	1		
6	РМК-10-IV-УХЛ1	Разрядник мультикамерный	1	0,7	ОАО "НПО "Стример"
7		Зажим	1		В сост. разрядника
8		Электрод-индикатор	1	0,17	ОАО "НПО "Стример"

Изм.	Кол. уч.	Лист	N. док.	Подп.	Дата
Разраб.		Чаплыгин К. Л.			04.16
Пров.		Романов Ю. А.			04.16
ГИП		Ермошина М. С.			04.16
Нач. ПКО		Зайналов Р. И.			04.16
Утв.		Калакутский Е.С.			04.16

СТАЛ.670082.002-22

Альбом унифицированных проектных решений по установке мультикамерных разрядников на ВЛ 6-20 кВ

Установка РМК-10 с индикатором срабатывания совместно с натяжной стеклянной изоляцией для траверсы из уголкового профиля

Стадия	Лист	Листов
Р		1

Общий вид. Схема установки

стример® сохраняя свет

Взам. инв. №

Подп. и дата

Инв. № подл.

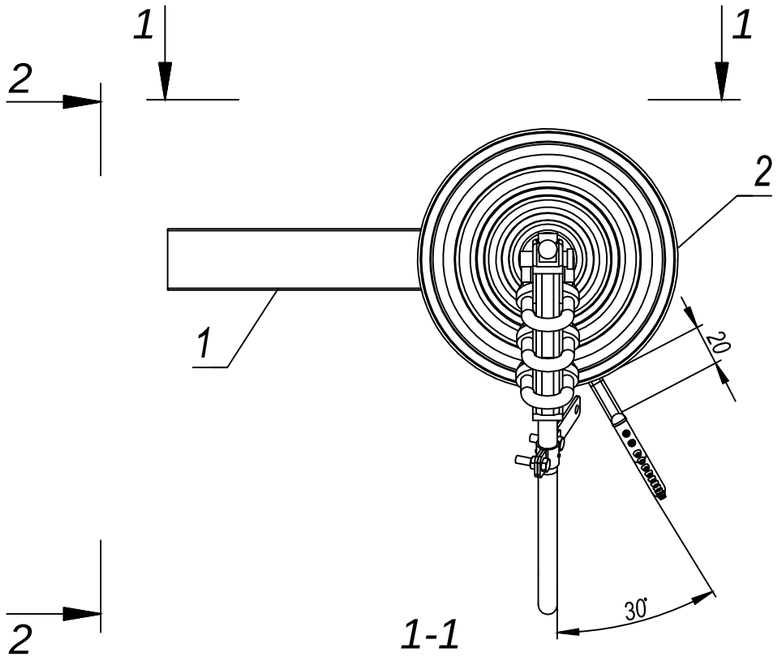

1-1

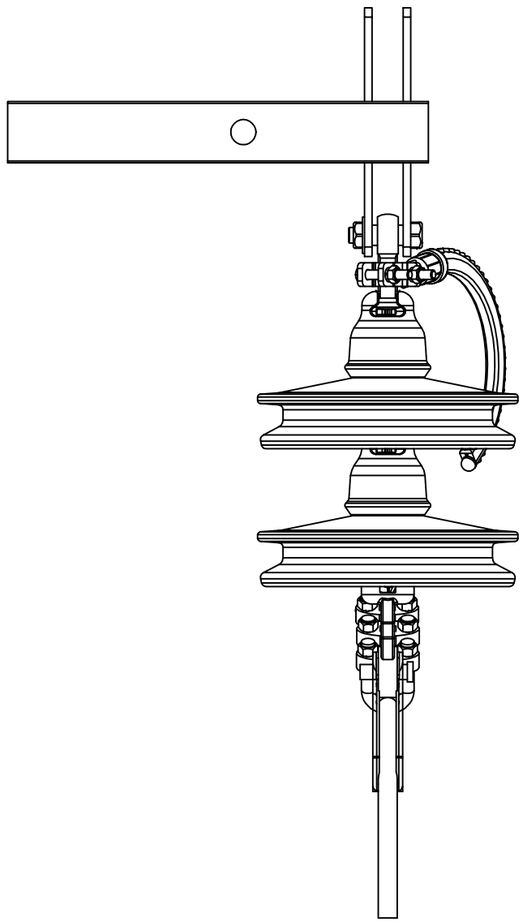

2-2

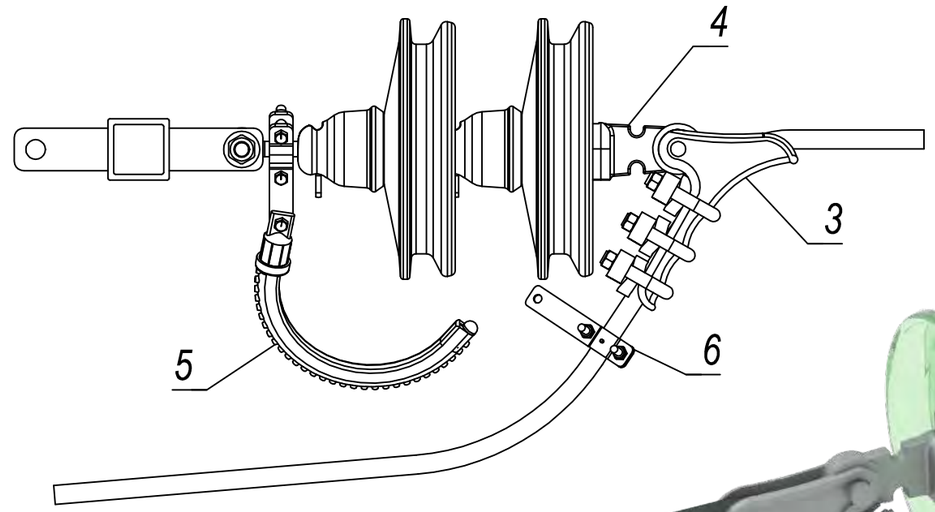

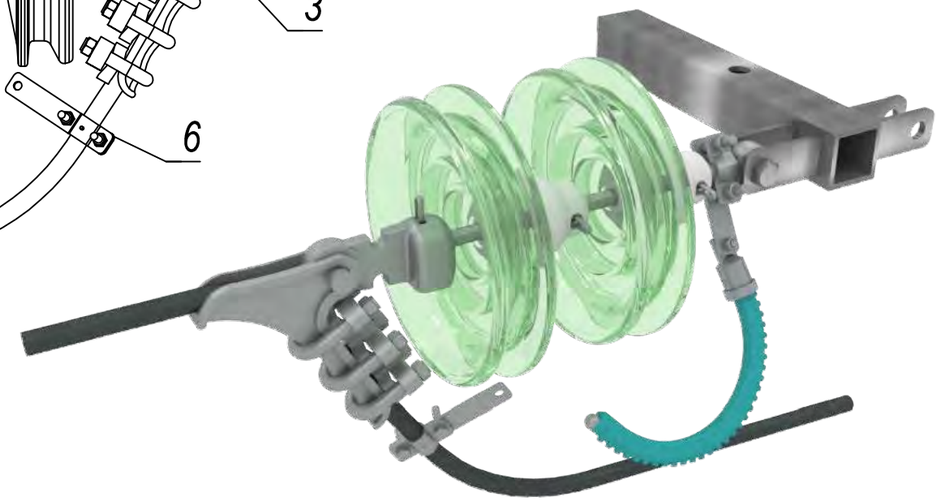

1. Искровой промежуток между электродами должен быть 40мм.
2. Зажим (поз.6) входит в комплектацию разрядника. Для ВЛ с защищёнными проводами разрядник комплектуется прокалывающим зажимом, для ВЛ с неизолированными проводами — плашечным.

Спецификация

Поз.	Обозначение	Наименование	Кол.	Масса. ед.кг	Примечание
		Конструкции			
1		Траверса			В составе опоры
		Стандартные изделия			
2	ПСД-70Е, ПС-70Е	Изолятор	2		
3	НБ-2-6	Зажим	1		
4	У1-7-16	Ушко однолапчатое	1		
5	РМК-10-IV-УХЛ1	Разрядник мультикамерный	1	0,7	ОАО "НПО "Стример"
6		Зажим	1		В сост. разрядника

Изм.	Кол. уч.	Лист	N. док.	Подп.	Дата
Разраб.		Чаплыгин К. Л.			04.16
Пров.		Романов Ю. А.			04.16
ГИП		Ермошина М. С.			04.16
Нач. ПКО		Зайналов Р. И.			04.16
Утв.		Калакутский Е.С.			04.16

СТАЛ.670082.002-23

Альбом унифицированных проектных решений по установке мультикамерных разрядников на ВЛ 6-20 кВ

Установка РМК-10 совместно с натяжной стеклянной изоляцией для траверсы из замкнутого профиля

Стадия	Лист	Листов
Р		1

Общий вид. Схема установки

стример® сохраняя свет

Взам. инв. №

Подп. и дата

Инв. № подл.

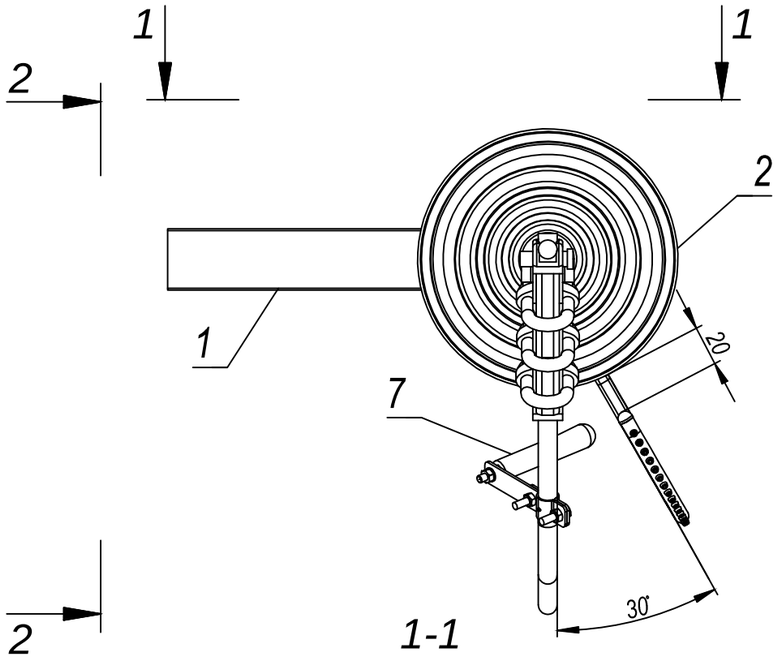

1-1

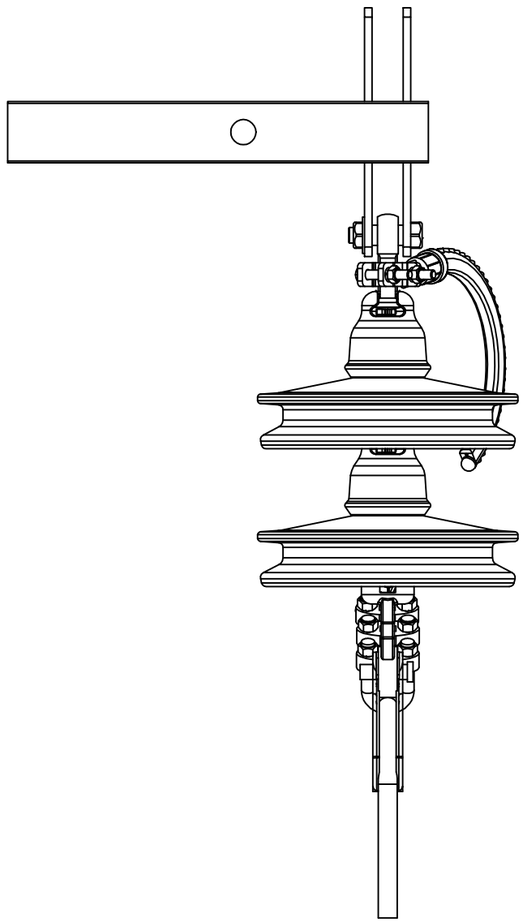

2-2

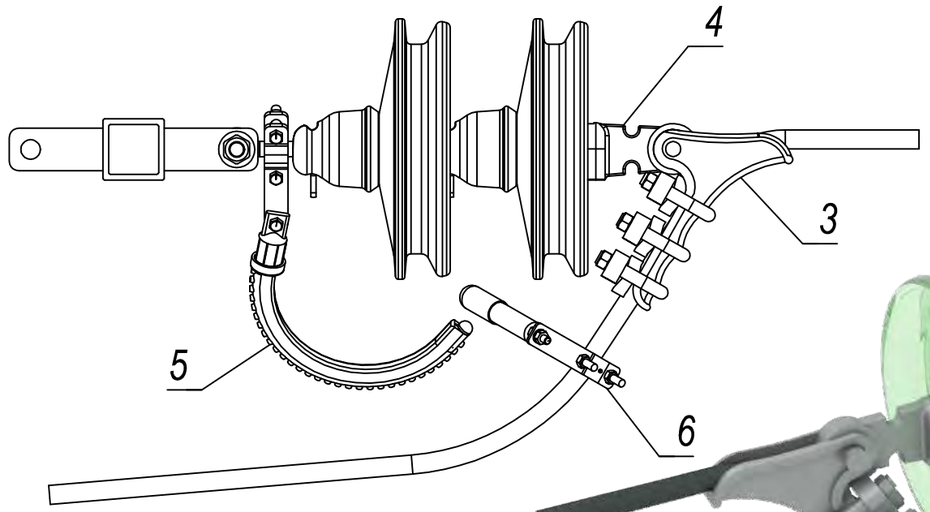

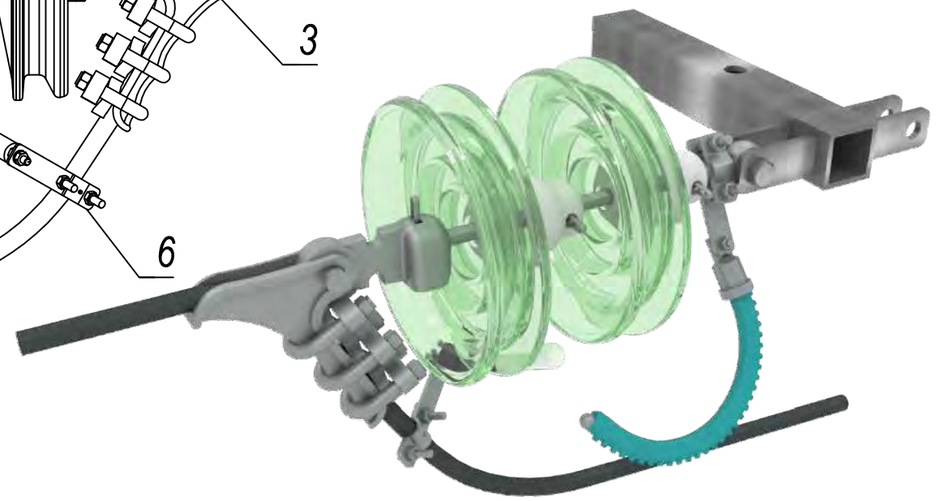

1. Искровой промежуток между электродами должен быть 40мм.
2. Зажим (поз.6) входит в комплектацию разрядника. Для ВЛ с защищёнными проводами разрядник комплектуется прокалывающим зажимом, для ВЛ с неизолированными проводами — плашечным.

Спецификация

Поз.	Обозначение	Наименование	Кол.	Масса. ед.кг	Примечание
		Конструкции			
1		Траверса			В составе опоры
		Стандартные изделия			
2	ПСД-70Е, ПС-70Е	Изолятор	2		
3	НБ-2-6	Зажим	1		
4	У1-7-16	Ушко однолапчатое	1		
5	РМК-10-IV-УХЛ1	Разрядник мультикамерный	1	0,7	ОАО "НПО "Стример"
6		Зажим	1		В сост. разрядника
7		Электрод-индикатор	1	0,17	ОАО "НПО "Стример"

Изм.	Кол. уч.	Лист	N. док.	Подп.	Дата
Разраб.		Чаплыгин К. Л.			04.16
Пров.		Романов Ю. А.			04.16
ГИП		Ермошина М. С.			04.16
Нач. ПКО		Зайналов Р. И.			04.16
Утв.		Калакутский Е.С.			04.16

СТАЛ.670082.002-24

Альбом унифицированных проектных решений по установке мультикамерных разрядников на ВЛ 6-20 кВ

Установка РМК-10 с индикатором срабатывания совместно с натяжной стеклянной изоляцией для траверсы из замкнутого профиля

Стадия	Лист	Листов
Р		1

Общий вид. Схема установки

стример® сохраняя свет

Взам. инв. №

Подп. и дата

Инв. № подл.

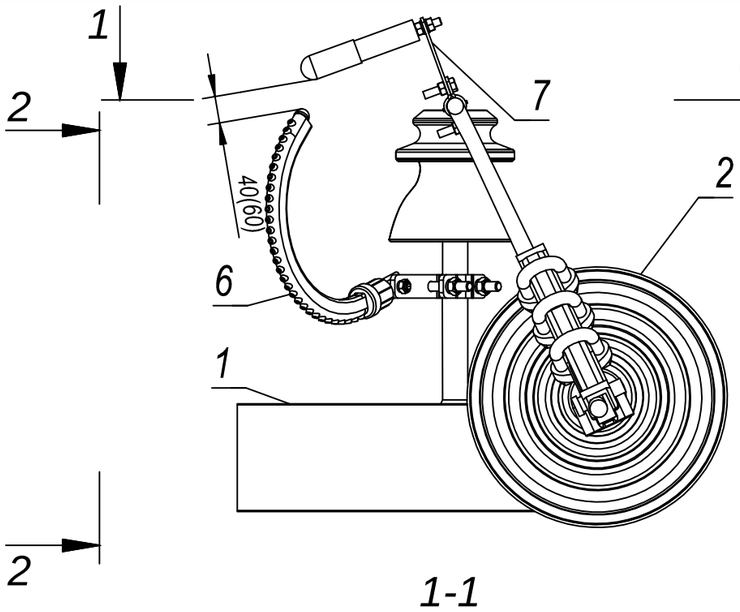

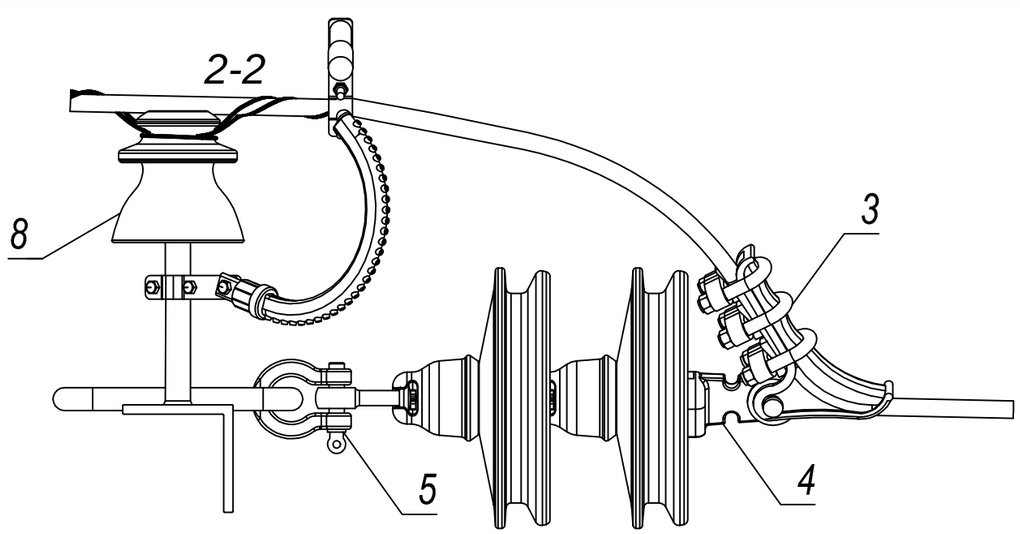

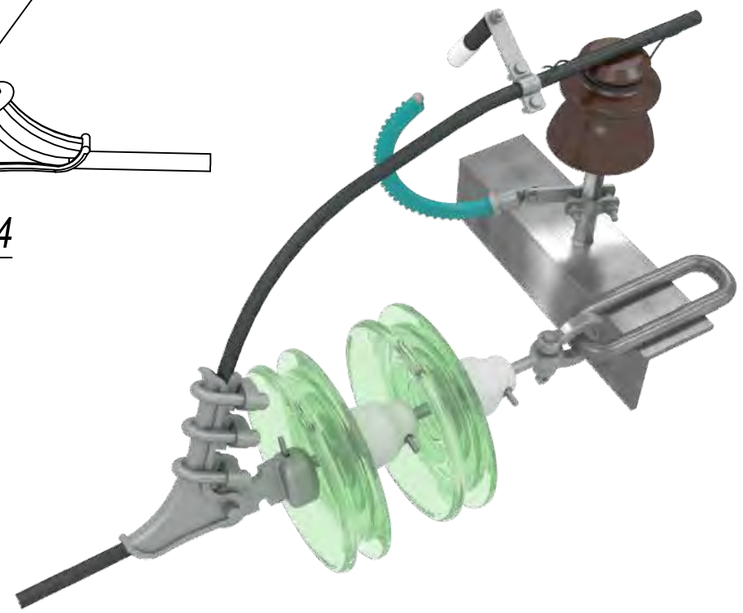

1-1

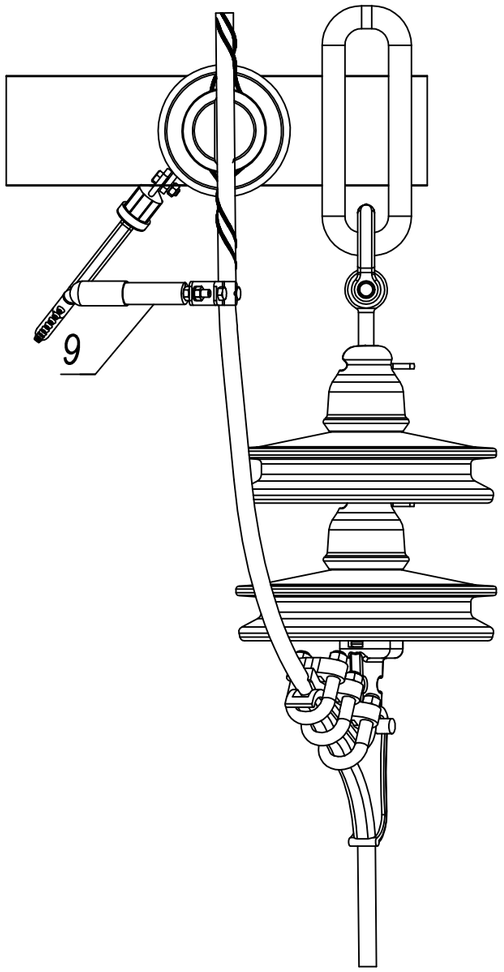

1. Искровой промежуток между электродами должен быть 40мм.
2. Зажим (поз.7) входит в комплектацию разрядника. Для ВЛ с защищёнными проводами разрядник комплектуется прокалывающим зажимом, для ВЛ с неизолированными проводами — плашечным.

Спецификация

Поз.	Обозначение	Наименование	Кол.	Масса. ед.кг	Примечание
		Конструкции			
1		Траверса			В составе опоры
		Стандартные изделия			
2	ПСД-70Е, ПС-70Е	Изолятор	2		
3	НБ-2-6	Зажим	1		
4	У1-7-16	Ушко однолапчатое	1		
5	СК-21-1А	Скоба	1		
6	РМК-10-IV-УХЛ1	Разрядник мультикамерный	1	0,7	ОАО "НПО "Стример"
7		Зажим	1		В сост. разрядника
8		Штыревой изолятор	1		Показан условно
9		Электрод-индикатор	1	0,17	ОАО "НПО "Стример"

Изм.	Кол. уч.	Лист	N. док.	Подп.	Дата
Разраб.		Чаплыгин К. Л.			04.16
Пров.		Романов Ю. А.			04.16
ГИП		Ермошина М. С.			04.16
Нач. ПКО		Зайналов Р. И.			04.16
Утв.		Калакутский Е.С.			04.16

СТАЛ.670082.002-25

Альбом унифицированных проектных решений по установке мультикамерных разрядников на ВЛ 6-20 кВ

Установка РМК-10 совместно с натяжной стеклянной изоляцией в случае закрепления шлейфа на штыревом изоляторе для траверсы из уголкового профиля

Стадия	Лист	Листов
Р		1

Общий вид. Схема установки

стример® сохраняя свет

Взам. инв. №

Подп. и дата

Инв. № подл.

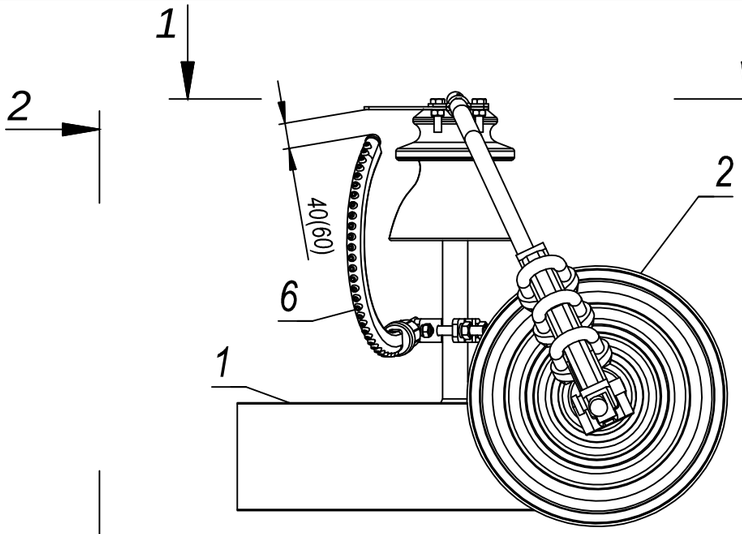

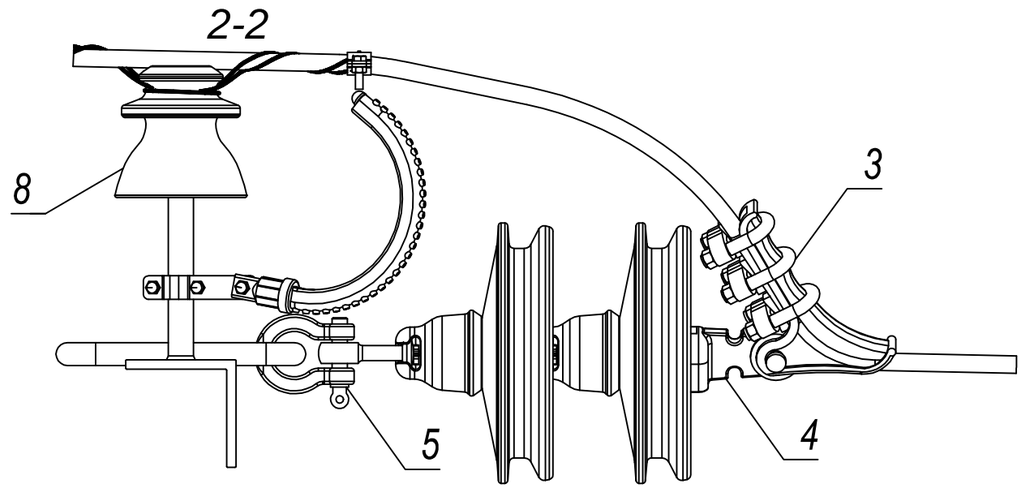

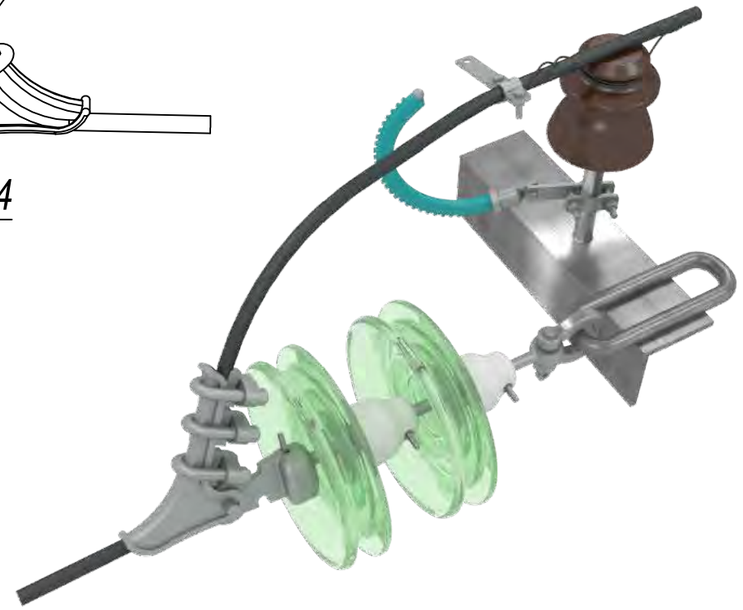

1-1

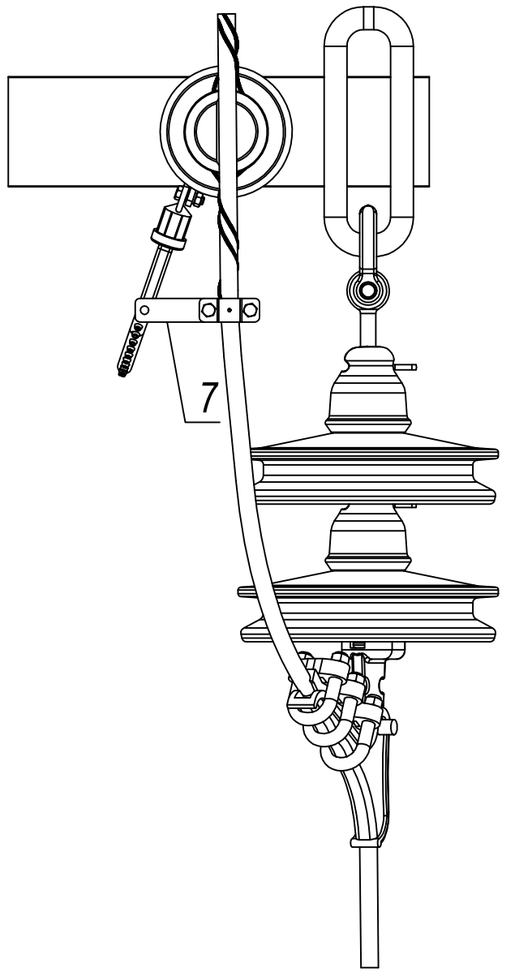

1. Искровой промежуток между электродами должен быть 40мм.
2. Зажим (поз.7) входит в комплектацию разрядника. Для ВЛ с защищёнными проводами разрядник комплектуется прокалывающим зажимом, для ВЛ с неизолированными проводами — плашечным.

Спецификация

Поз.	Обозначение	Наименование	Кол.	Масса. ед.кг	Примечание
		Конструкции			
1		Траверса			В составе опоры
		Стандартные изделия			
2	ПСД-70Е, ПС-70Е	Изолятор	2		
3	НБ-2-6	Зажим	1		
4	У1-7-16	Ушко однолапчатое	1		
5	СК-21-1А	Скоба	1		
6	РМК-10-IV-УХЛ1	Разрядник мультикамерный	1	0,7	ОАО "НПО "Стример"
7		Зажим	1		В сост. разрядника
8		Штыревой изолятор	1		Показан условно

Изм.	Кол. уч.	Лист	N. док.	Подп.	Дата
Разраб.		Чаплыгин К. Л.			04.16
Пров.		Романов Ю. А.			04.16
ГИП		Ермошина М. С.			04.16
Нач. ПКО		Зайналов Р. И.			04.16
Утв.		Калакутский Е.С.			04.16

СТАЛ.670082.002-26

Альбом унифицированных проектных решений по установке мультикамерных разрядников на ВЛ 6-20 кВ

Установка РМК-10 совместно с натяжной стеклянной изоляцией в случае закрепления шлейфа на штыревом изоляторе для траверсы из уголкового профиля

Стадия	Лист	Листов
Р		1

Общий вид. Схема установки

стример® сохраняя свет

Взам. инв. №

Подп. и дата

Инв. № подл.

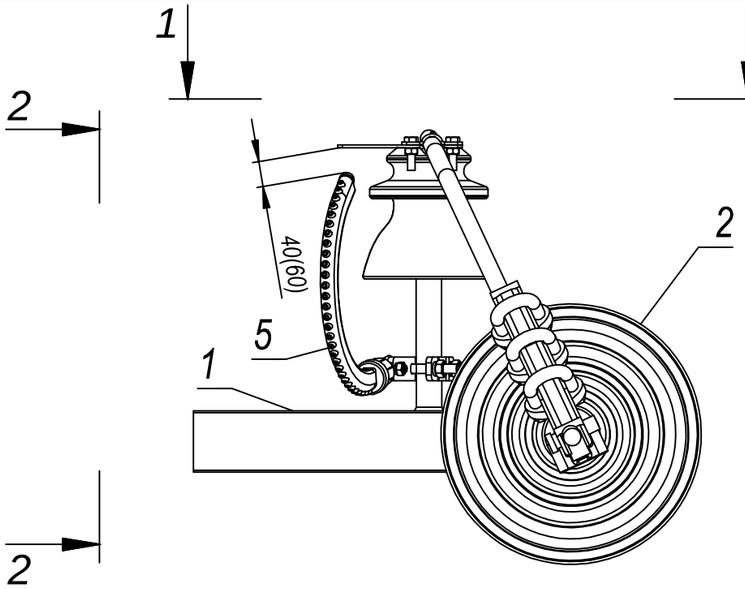

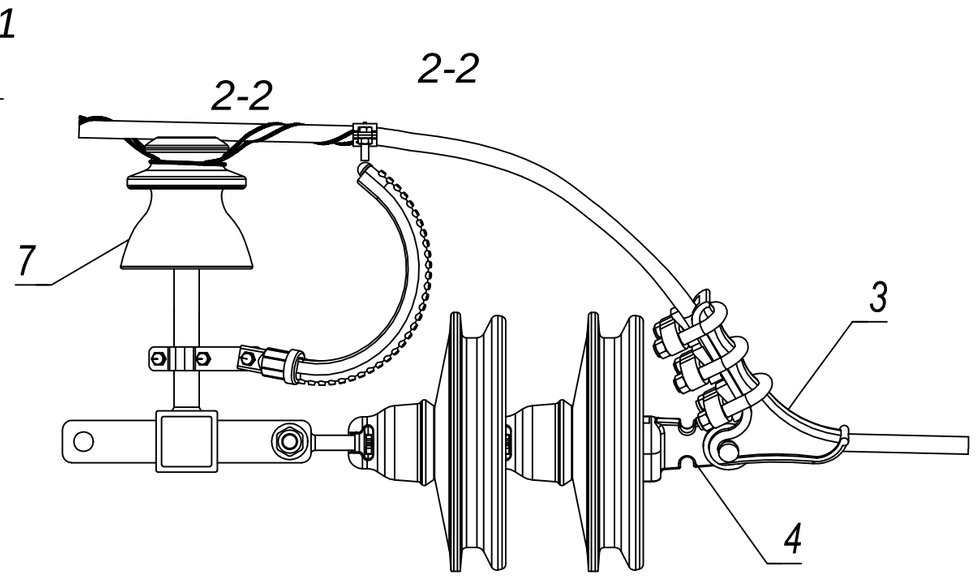

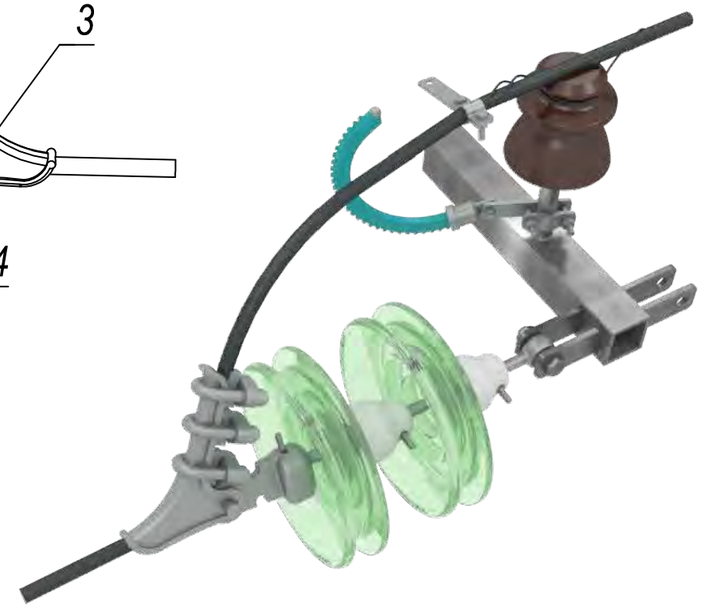

1-1

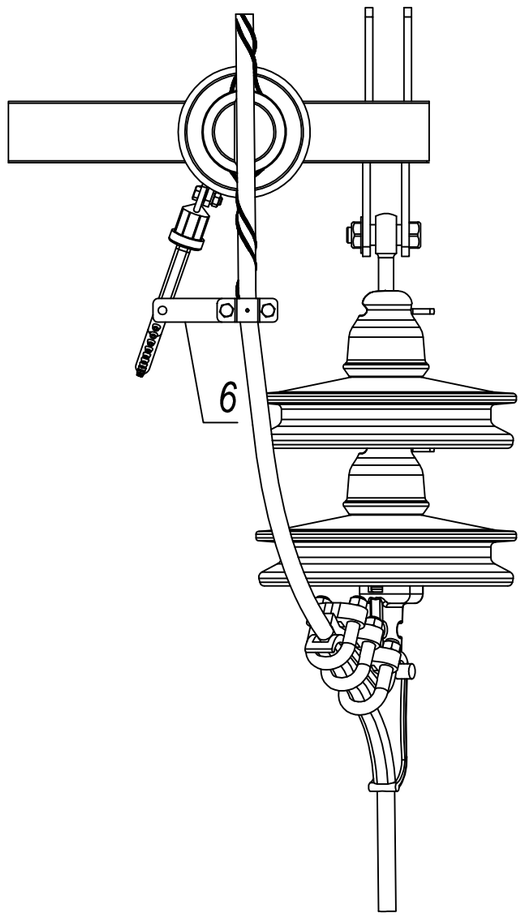

1. Искровой промежуток между электродами должен быть 40мм.
2. Зажим (поз.6) входит в комплектацию разрядника. Для ВЛ с защищёнными проводами разрядник комплектуется прокалывающим зажимом, для ВЛ с неизолированными проводами — плашечным.

Спецификация

Поз.	Обозначение	Наименование	Кол.	Масса. ед.кг	Примечание
		Конструкции			
1		Траверса			В составе опоры
		Стандартные изделия			
2	ПСД-70Е, ПС-70Е	Изолятор	2		
3	НБ-2-6	Зажим	1		
4	У1-7-16	Ушко однолапчатое	1		
5	РМК-10-IV-УХЛ1	Разрядник мультикамерный	1	0,7	ОАО "НПО "Стример"
6		Зажим	1		В сост. разрядника
7		Штыревой изолятор	1		Показан условно

Изм.	Кол. уч.	Лист	N. док.	Подп.	Дата
Разраб.		Чаплыгин К. Л.			04.16
Пров.		Романов Ю. А.			04.16
ГИП		Ермошина М. С.			04.16
Нач. ПКО		Зайналов Р. И.			04.16
Утв.		Калакутский Е.С.			04.16

СТАЛ.670082.002-27

Альбом унифицированных проектных решений по установке мультикамерных разрядников на ВЛ 6-20 кВ

Установка РМК-10 совместно с натяжной стеклянной изоляцией в случае закрепления шлейфа на штыревом изоляторе для траверсы из замкнутого профиля

Стадия	Лист	Листов
Р		1

Общий вид. Схема установки

стример® сохраняя свет

Взам. инв. №

Подп. и дата

Инв. № подл.

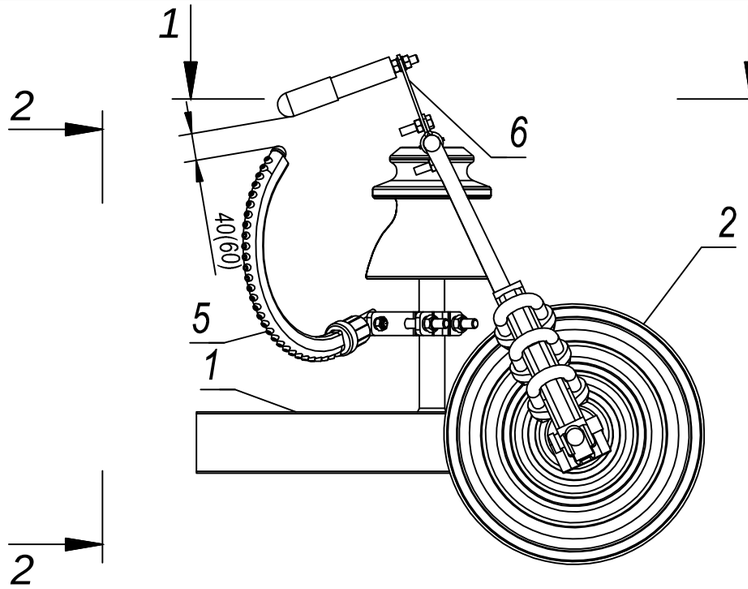

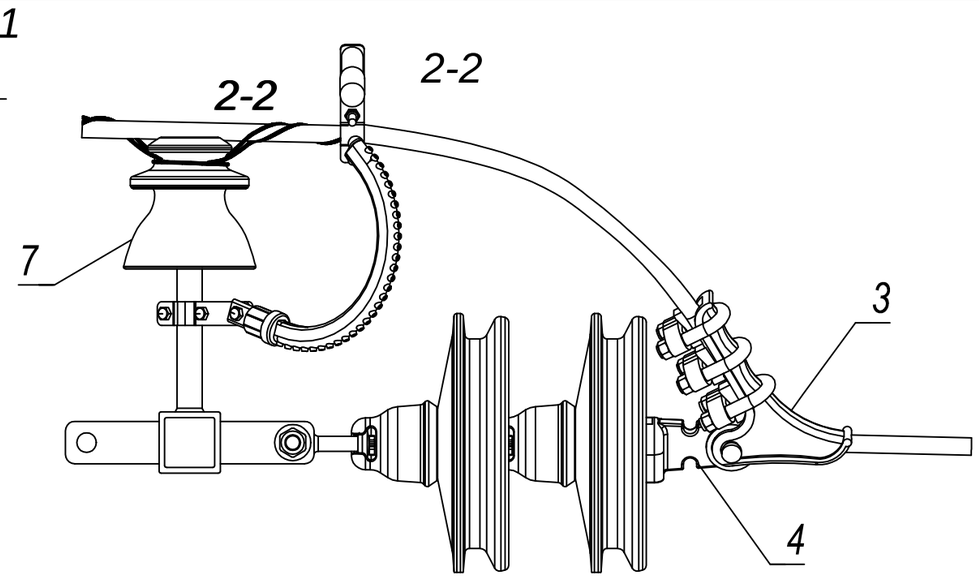

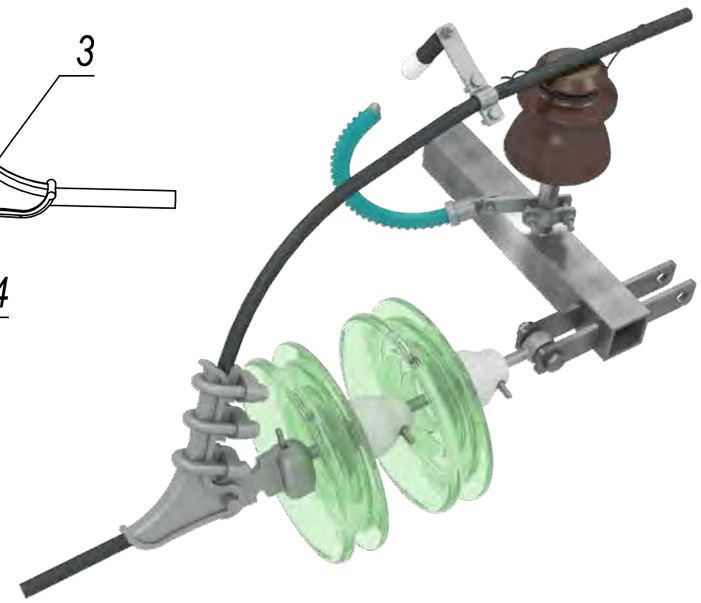

1-1

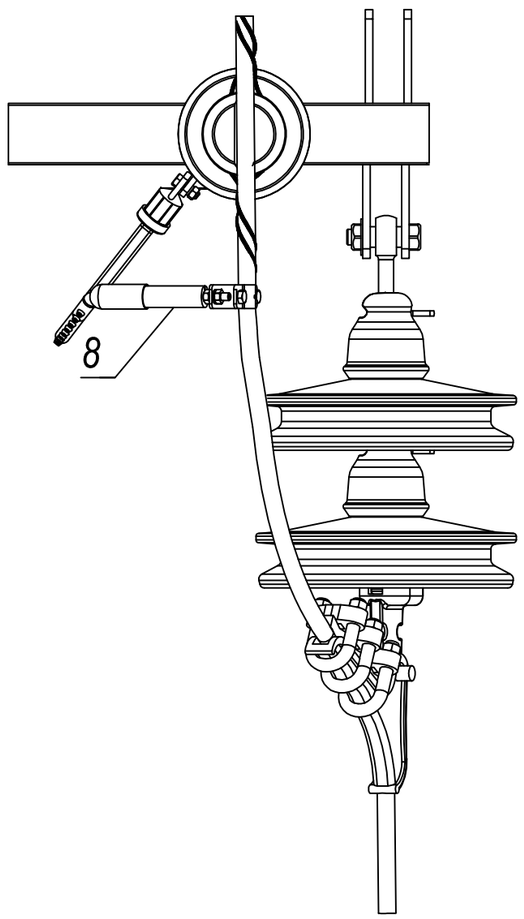

1. Искровой промежуток между электродами должен быть 40мм.
2. Зажим (поз.6) входит в комплектацию разрядника. Для ВЛ с защищёнными проводами разрядник комплектуется прокалывающим зажимом, для ВЛ с неизолированными проводами — плашечным.

Спецификация

Поз.	Обозначение	Наименование	Кол.	Масса. ед.кг	Примечание
		Конструкции			
1		Траверса			В составе опоры
		Стандартные изделия			
2	ПСД-70Е, ПС-70Е	Изолятор	2		
3	НБ-2-6	Зажим	1		
4	У1-7-16	Ушко однолапчатое	1		
5	РМК-10-IV-УХЛ1	Разрядник мультикамерный	1	0,7	ОАО "НПО "Стример"
6		Зажим	1		В сост. разрядника
7		Штыревой изолятор	1		Показан условно
8		Электрод-индикатор	1	0,17	ОАО "НПО "Стример"

Изм.	Кол. уч.	Лист	N. док.	Подп.	Дата
Разраб.		Чаплыгин К. Л.			04.16
Пров.		Романов Ю. А.			04.16
ГИП		Ермошина М. С.			04.16
Нач. ПКО		Зайналов Р. И.			04.16
Утв.		Калакутский Е.С.			04.16

СТАЛ.670082.002-28

Альбом унифицированных проектных решений по установке мультикамерных разрядников на ВЛ 6-20 кВ

Установка РМК-10 совместно с натяжной стеклянной изоляцией в случае закрепления шлейфа на штыревом изоляторе для траверсы из замкнутого профиля

Стадия	Лист	Листов
Р		1

Общий вид. Схема установки

стример® сохраняя свет

Взам. инв. №

Подп. и дата

Инв. № подл.

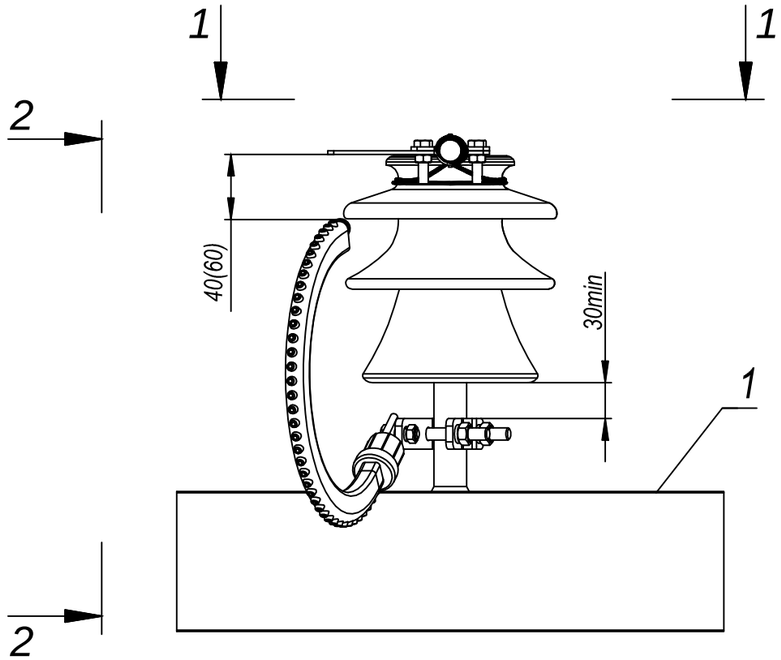

2-2

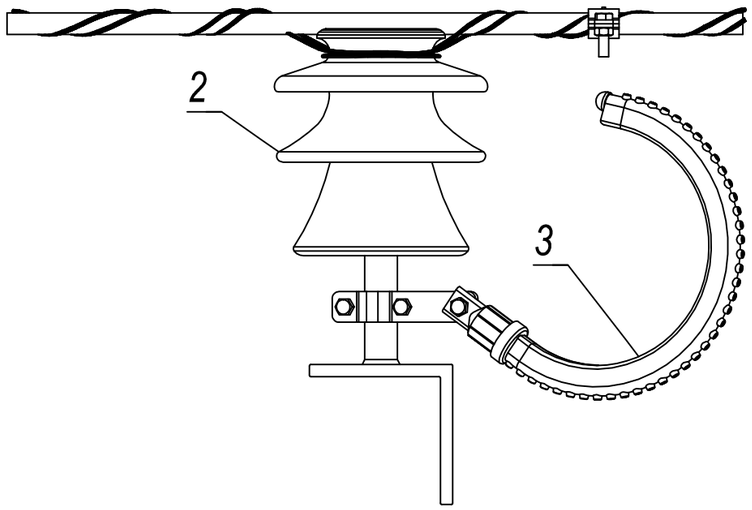

1-1

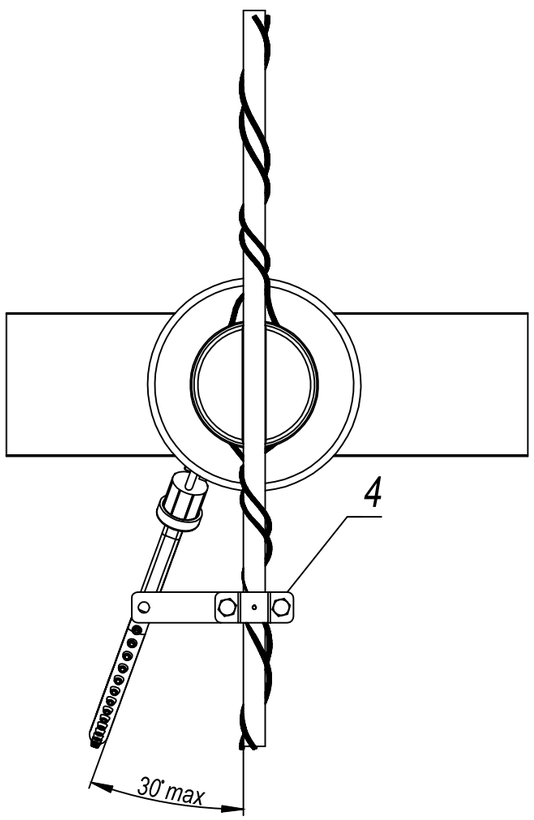

1. Искровой промежуток между электродами для ВЛ 6, 10 кВ должен быть 40 мм, для ВЛ 15, 20 кВ — 60 мм.
2. Зажим (поз.4) входит в комплектацию разрядника. Для ВЛ с защищёнными проводами разрядник комплектуется прокалывающим зажимом, для ВЛ с неизолированными проводами — плашечным.

Спецификация

Поз.	Обозначение	Наименование	Кол.	Масса. ед.кг	Примечание
		Конструкции			
1		Траверса			В составе опоры
		Стандартные изделия			
2	ШФ-20Г, ШФ-20Г1, ШФ-20УО, SDI37	Изолятор	1		
3	РМК-20-IV-УХЛ1	Разрядник мультикамерный	1	0,9	ОАО "НПО "Стример"
4		Зажим	1		В сост. разрядника

Изм.	Кол. уч.	Лист	N. док.	Подп.	Дата
Разраб.		Чаплыгин К. Л.			04.16
Пров.		Романов Ю. А.			04.16
ГИП		Ермошина М. С.			04.16
Нач. ПКО		Зайналов Р. И.			04.16
Утв.		Калакутский Е.С.			04.16

СТАЛ.670082.002-29

Альбом унифицированных проектных решений по установке мультикамерных разрядников на ВЛ 6-20 кВ

Установка РМК-20 на изоляторы ШФ-20Г, ШФ-20Г1, ШФ-20УО, SDI37 для траверсы из уголкового профиля

Стадия	Лист	Листов
Р		1

Общий вид. Схема установки

стример® сохраняя свет

Взам. инв. №

Подп. и дата

Инв. № подл.

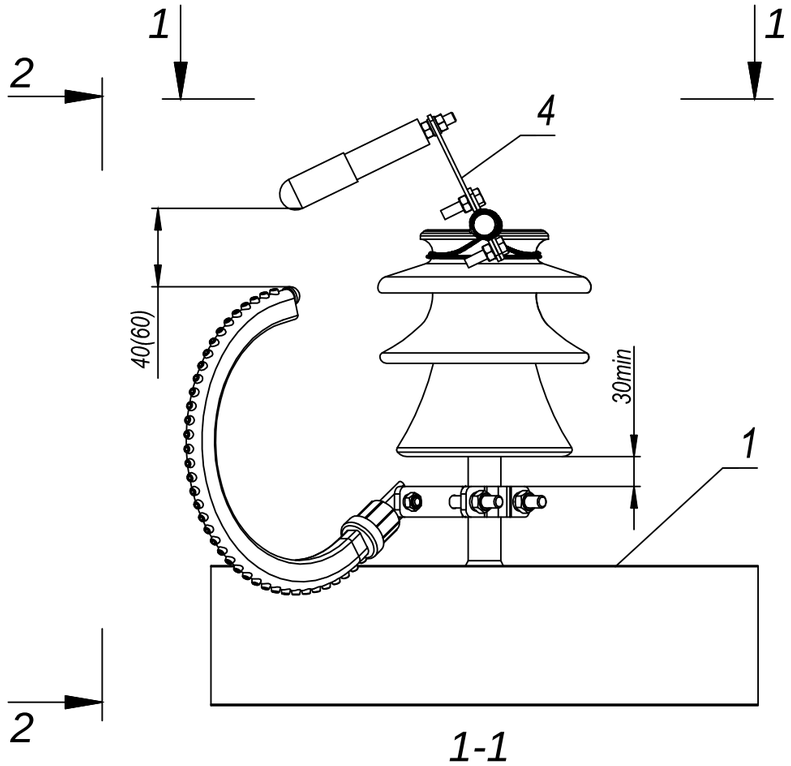

2-2

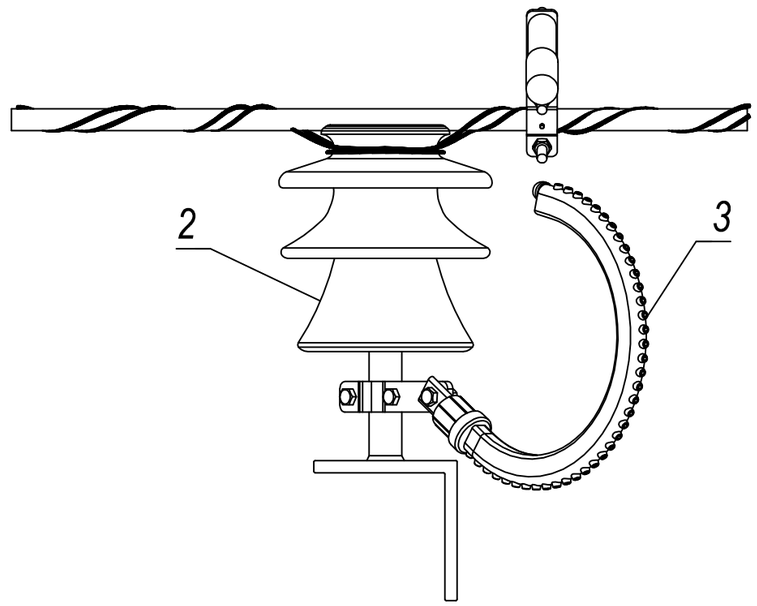

1-1

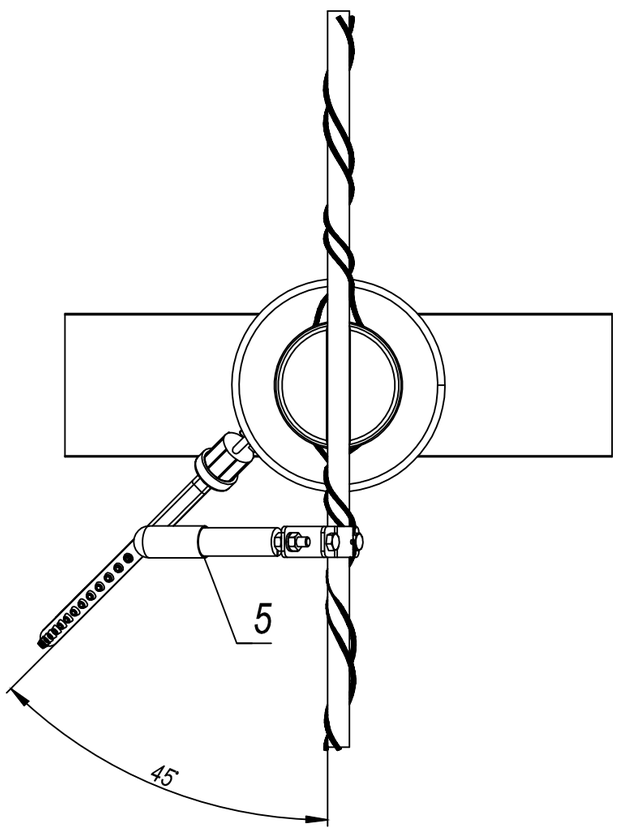

1. Искровой промежуток между электродами для ВЛ 6, 10 кВ должен быть 40 мм, для ВЛ 15, 20 кВ — 60 мм.
2. Зажим (поз.4) входит в комплектацию разрядника. Для ВЛ с защищёнными проводами разрядник комплектуется прокалывающим зажимом, для ВЛ с неизолированными проводами — плашечным.

Спецификация

Поз.	Обозначение	Наименование	Кол.	Масса. ед.кг	Примечание
		Конструкции			
1		Траверса			В составе опоры
		Стандартные изделия			
2	ШФ-20Г, ШФ-20Г1, ШФ-20УО, SDI37	Изолятор	1		
3	РМК-20-IV-УХЛ1	Разрядник мультикамерный	1	0,9	ОАО "НПО "Стример"
4		Зажим	1		В сост. разрядника
5		Электрод-индикатор	1	0,17	ОАО "НПО "Стример"

Изм.	Кол. уч.	Лист	N. док.	Подп.	Дата
Разраб.		Чаплыгин К. Л.			04.16
Пров.		Романов Ю. А.			04.16
ГИП		Ермошина М. С.			04.16
Нач. ПКО		Зайналов Р. И.			04.16
Утв.		Калакутский Е.С.			04.16

СТАЛ.670082.002-30

Альбом унифицированных проектных решений по установке мультикамерных разрядников на ВЛ 6-20 кВ

Установка РМК-20 с индикатором срабатывания на изоляторы ШФ-20Г, ШФ-20Г1, ШФ-20УО, SDI37 для траверсы из уголкового профиля

Стадия	Лист	Листов
Р		1

Общий вид. Схема установки

стример® сохраняя свет

Взам. инв. №

Подп. и дата

Инв. № подл.

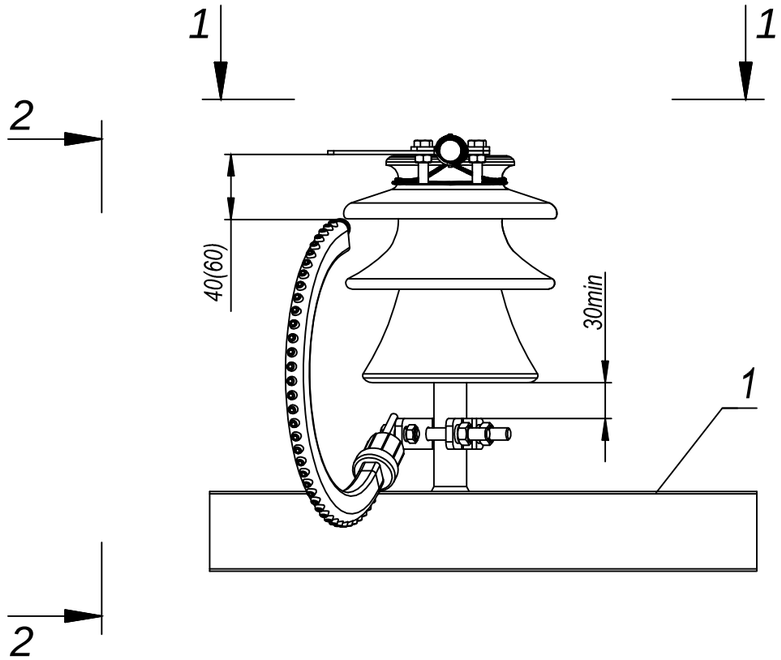

2-2

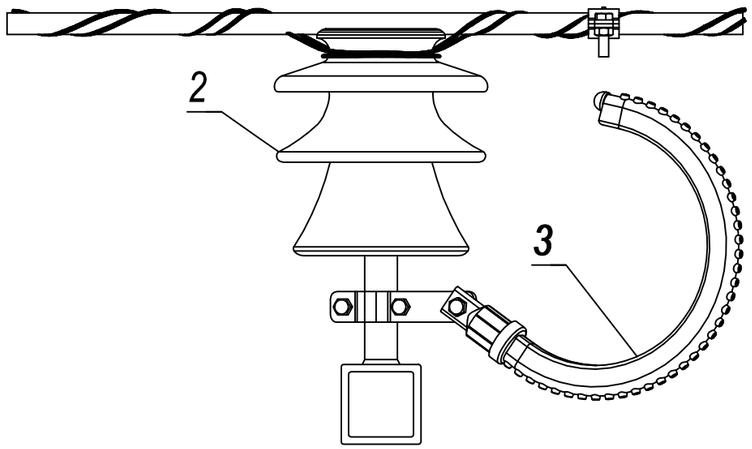

1-1

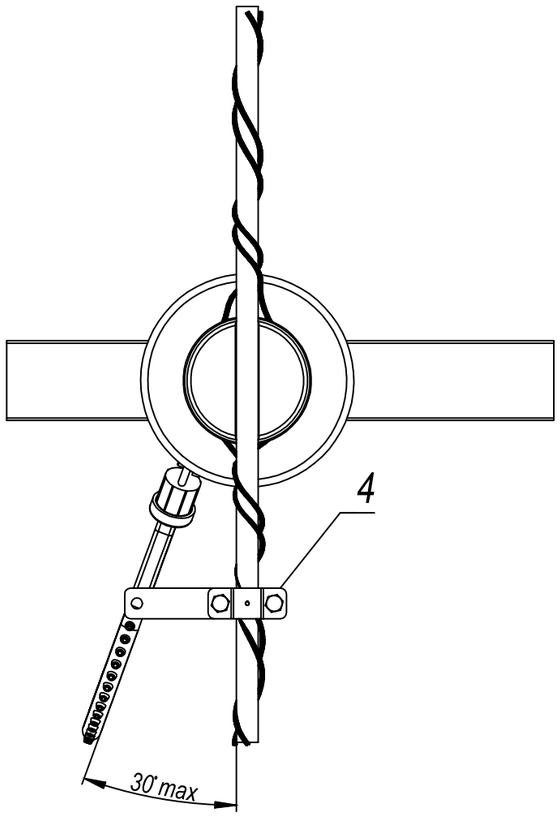

1. Искровой промежуток между электродами для ВЛ 6, 10 кВ должен быть 40 мм, для ВЛ 15, 20 кВ — 60 мм.
2. Зажим (поз.4) входит в комплектацию разрядника. Для ВЛ с защищёнными проводами разрядник комплектуется прокалывающим зажимом, для ВЛ с неизолированными проводами — плашечным.

Спецификация

Поз.	Обозначение	Наименование	Кол.	Масса. ед.кг	Примечание
		Конструкции			
1		Траверса			В составе опоры
		Стандартные изделия			
2	ШФ-20Г, ШФ-20Г1, ШФ-20УО, SDI37	Изолятор	1		
3	РМК-20-IV-УХЛ1	Разрядник мультикамерный	1	0,9	ОАО "НПО "Стример"
4		Зажим	1		В сост. разрядника

Изм.	Кол. уч.	Лист	N. док.	Подп.	Дата
Разраб.		Чаплыгин К. Л.			04.16
Пров.		Романов Ю. А.			04.16
ГИП		Ермошина М. С.			04.16
Нач. ПКО		Зайналов Р. И.			04.16
Утв.		Калакутский Е.С.			04.16

СТАЛ.670082.002-31

Альбом унифицированных проектных решений по установке мультикамерных разрядников на ВЛ 6-20 кВ

Установка РМК-20 на изоляторы ШФ-20Г, ШФ-20Г1, ШФ-20УО, SDI37 для траверсы из замкнутого профиля

Стадия	Лист	Листов
Р		1

Общий вид. Схема установки

стример® сохраняя свет

Взам. инв. №

Подп. и дата

Инв. № подл.

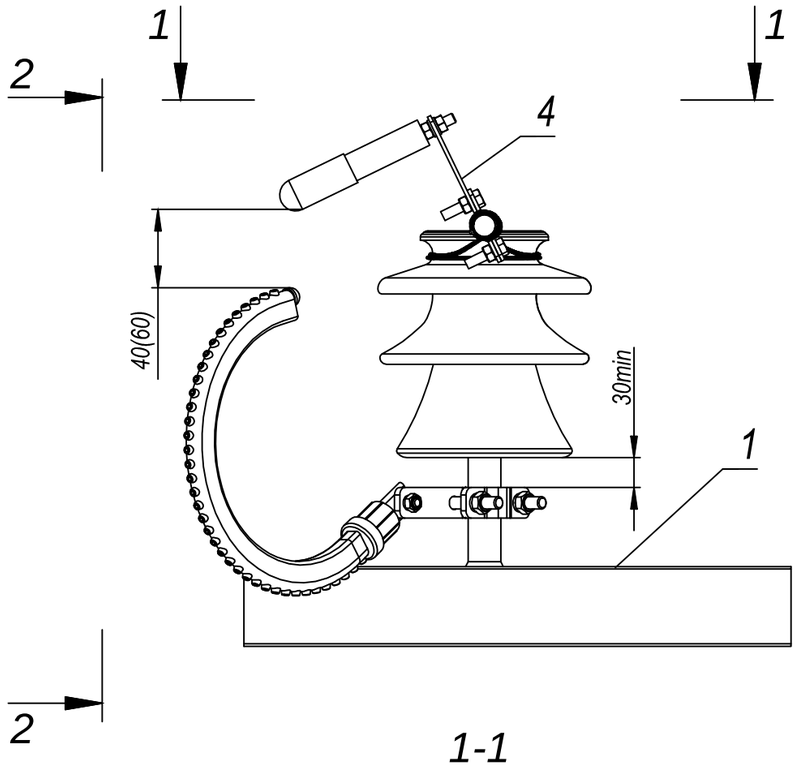

2-2

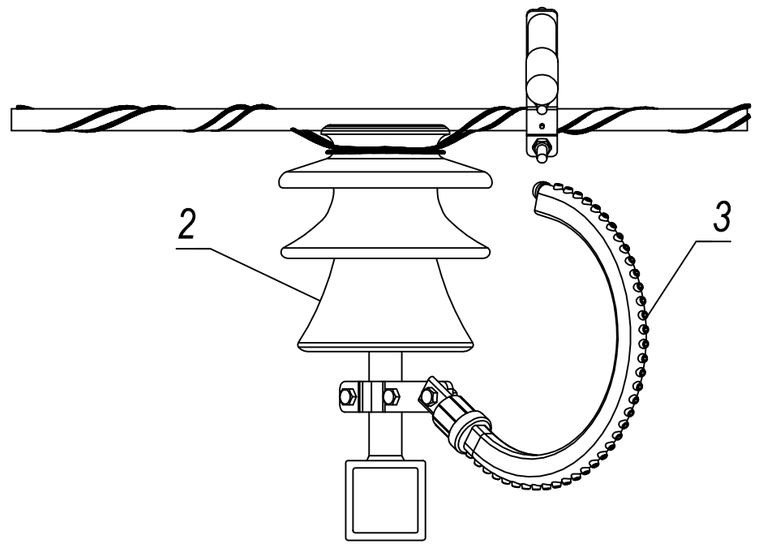

1-1

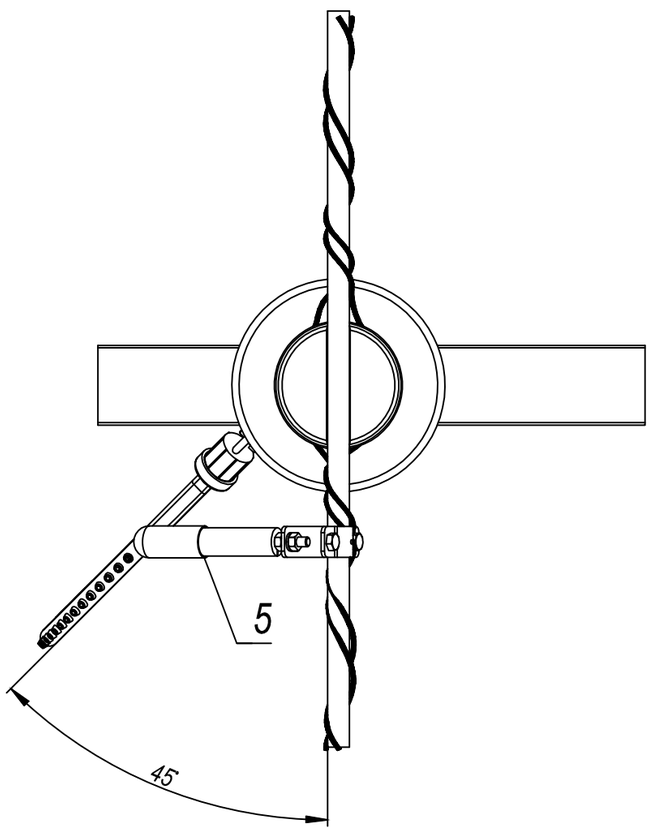

1. Искровой промежуток между электродами для ВЛ 6, 10 кВ должен быть 40 мм, для ВЛ 15, 20 кВ — 60 мм.
2. Зажим (поз.4) входит в комплектацию разрядника. Для ВЛ с защищёнными проводами разрядник комплектуется прокалывающим зажимом, для ВЛ с неизолированными проводами — плашечным.

Спецификация

Поз.	Обозначение	Наименование	Кол.	Масса. ед.кг	Примечание
		Конструкции			
1		Траверса			В составе опоры
		Стандартные изделия			
2	ШФ-20Г, ШФ-20Г1, ШФ-20УО, SDI37	Изолятор	1		
3	РМК-20-IV-УХЛ1	Разрядник мультикамерный	1	0,9	ОАО "НПО "Стример"
4		Зажим	1		В сост. разрядника
5		Электрод-индикатор	1	0,17	ОАО "НПО "Стример"

Изм.	Кол. уч.	Лист	N. док.	Подп.	Дата
Разраб.		Чаплыгин К. Л.			04.16
Пров.		Романов Ю. А.			04.16
ГИП		Ермошина М. С.			04.16
Нач. ПКО		Зайналов Р. И.			04.16
Утв.		Калакутский Е.С.			04.16

СТАЛ.670082.002-32

Альбом унифицированных проектных решений по установке мультикамерных разрядников на ВЛ 6-20 кВ

Установка РМК-20 с индикатором срабатывания на изоляторы ШФ-20Г, ШФ-20Г1, ШФ-20УО, SDI37 для траверсы из замкнутого профиля

Стадия	Лист	Листов
Р		1

Общий вид. Схема установки

стример® сохраняя свет

Взам. инв. №

Подп. и дата

Инв. № подл.

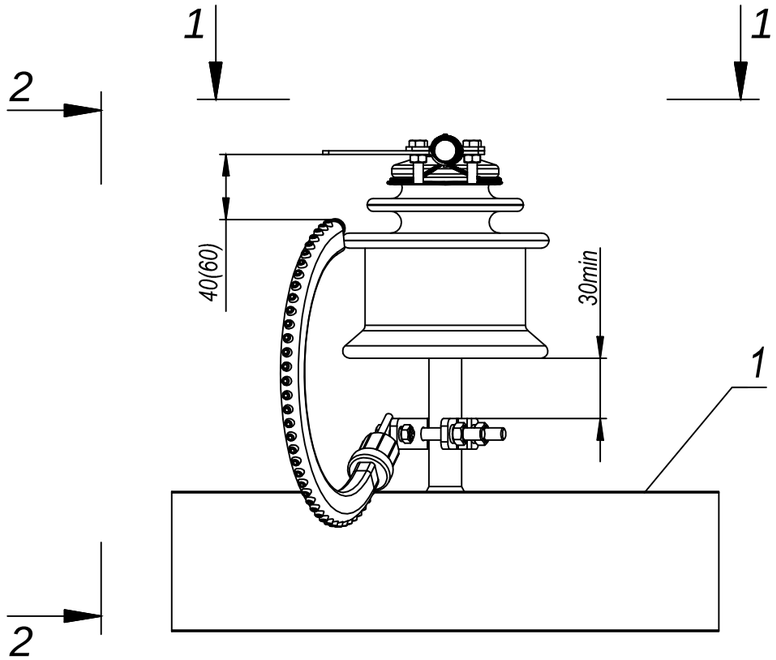

2-2

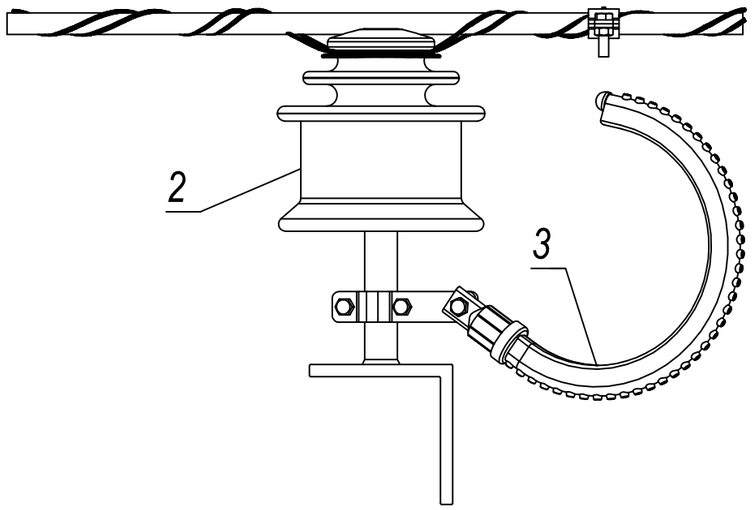

1-1

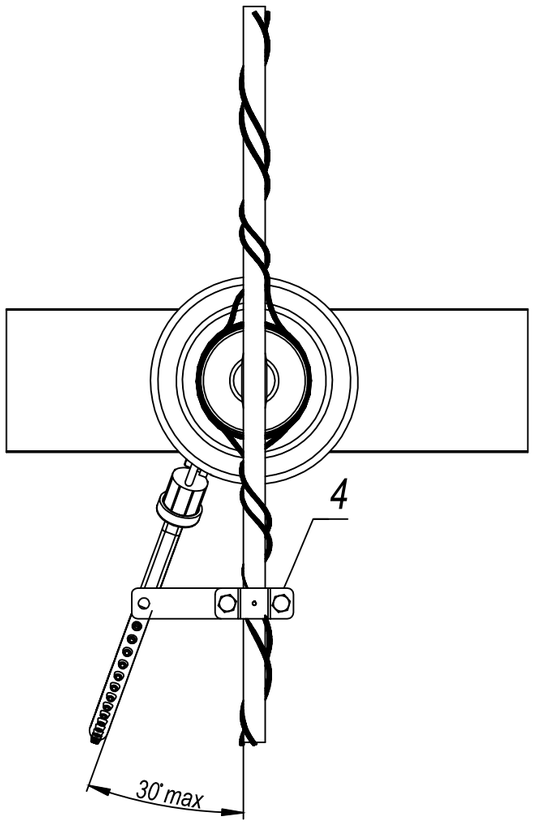

1. Искровой промежуток между электродами для ВЛ 6, 10 кВ должен быть 40 мм, для ВЛ 15, 20 кВ — 60 мм.
2. Зажим (поз.4) входит в комплектацию разрядника. Для ВЛ с защищёнными проводами разрядник комплектуется прокалывающим зажимом, для ВЛ с неизолированными проводами — плашечным.

Спецификация

Поз.	Обозначение	Наименование	Кол.	Масса. ед.кг	Примечание
		Конструкции			
1		Траверса			В составе опоры
		Стандартные изделия			
2	ШС-20ЕД, ШС-20Г, ШС-20Д, ШС-20УО	Изолятор	1		
3	РМК-20-IV-УХЛ1	Разрядник мультикамерный	1	0,9	ОАО "НПО "Стример"
4		Зажим	1		В сост. разрядника

Изм.	Кол. уч.	Лист	N. док.	Подп.	Дата
Разраб.		Чаплыгин К. Л.			04.16
Пров.		Романов Ю. А.			04.16
ГИП		Ермошина М. С.			04.16
Нач. ПКО		Зайналов Р. И.			04.16
Утв.		Калакутский Е.С.			04.16

СТАЛ.670082.002-33

Альбом унифицированных проектных решений по установке мультикамерных разрядников на ВЛ 6-20 кВ

Установка РМК-20 на изоляторы ШС-20ЕД, ШС-20Г, ШС-20Д, ШС-20УО для траверсы из уголкового профиля

Стадия	Лист	Листов
Р		1

Общий вид. Схема установки

стример® сохраняя свет

Взам. инв. №

Подп. и дата

Инв. № подл.

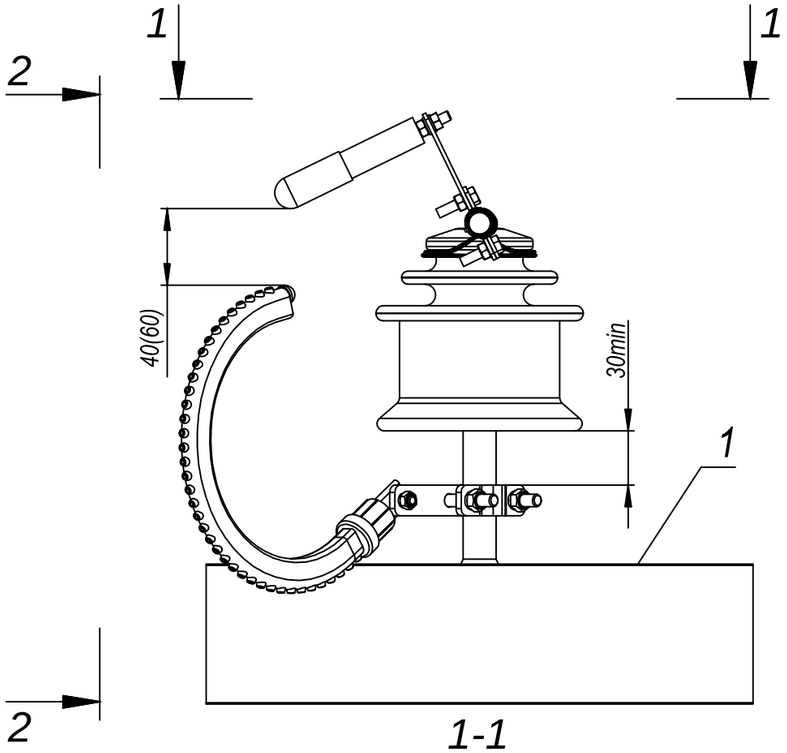

1-1

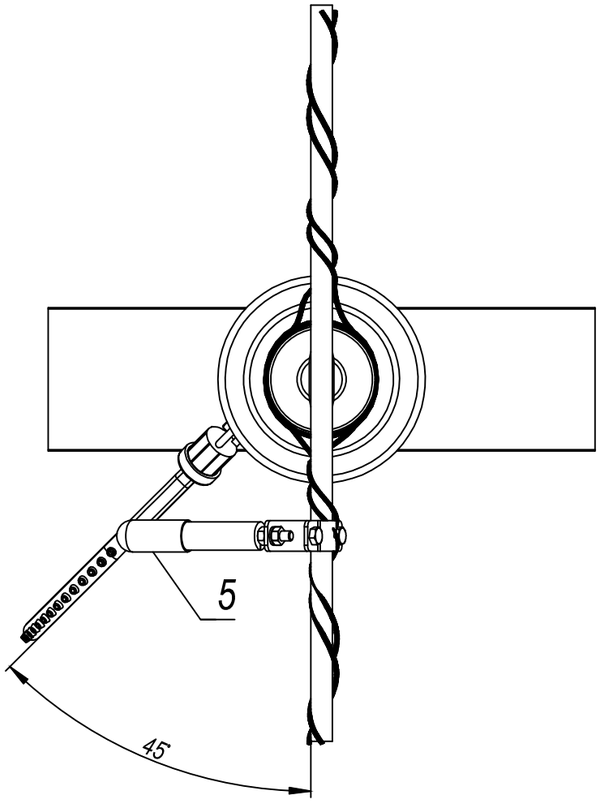

2-2

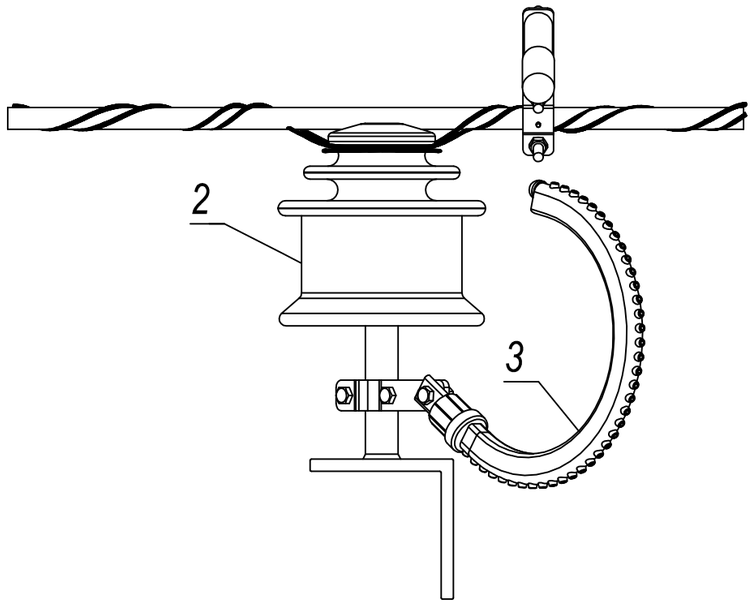

1. Искровой промежуток между электродами для ВЛ 6, 10 кВ должен быть 40 мм, для ВЛ 15, 20 кВ — 60 мм.
2. Зажим (поз.4) входит в комплектацию разрядника. Для ВЛ с защищёнными проводами разрядник комплектуется прокалывающим зажимом, для ВЛ с неизолированными проводами — плашечным.

Спецификация

Поз.	Обозначение	Наименование	Кол.	Масса. ед.кг	Примечание
		Конструкции			
1		Траверса			В составе опоры
		Стандартные изделия			
2	ШС-20ЕД, ШС-20Г, ШС-20Д, ШС-20УО	Изолятор	1		
3	РМК-20-IV-УХЛ1	Разрядник мультикамерный	1	0,9	ОАО "НПО "Стример"
4		Зажим	1		В сост. разрядника
5		Электрод-индикатор	1	0,17	ОАО "НПО "Стример"

Изм.	Кол. уч.	Лист	N. док.	Подп.	Дата
Разраб.		Чаплыгин К. Л.			04.16
Пров.		Романов Ю. А.			04.16
ГИП		Ермошина М. С.			04.16
Нач. ПКО		Зайналов Р. И.			04.16
Утв.		Калакутский Е.С.			04.16

СТАЛ.670082.002-34

Альбом унифицированных проектных решений по установке мультикамерных разрядников на ВЛ 6-20 кВ

Установка РМК-20 с индикатором срабатывания на изоляторы ШС-20ЕД, ШС-20Г, ШС-20Д, ШС-20УО для траверсы из уголкового профиля

Стадия	Лист	Листов
Р		1

Общий вид. Схема установки

стример® сохраняя свет

Взам. инв. №

Подп. и дата

Инв. № подл.

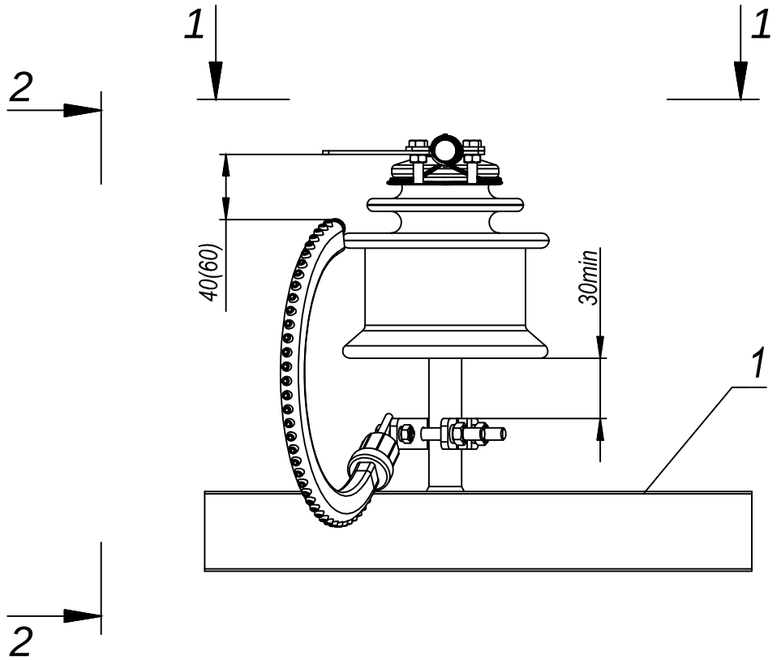

2-2

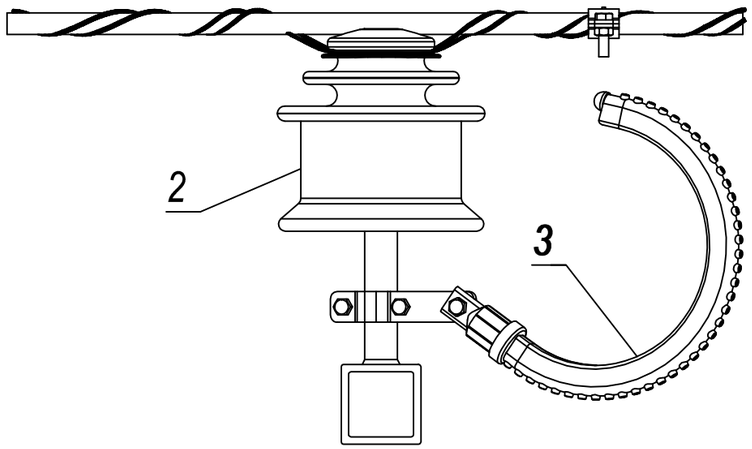

1-1

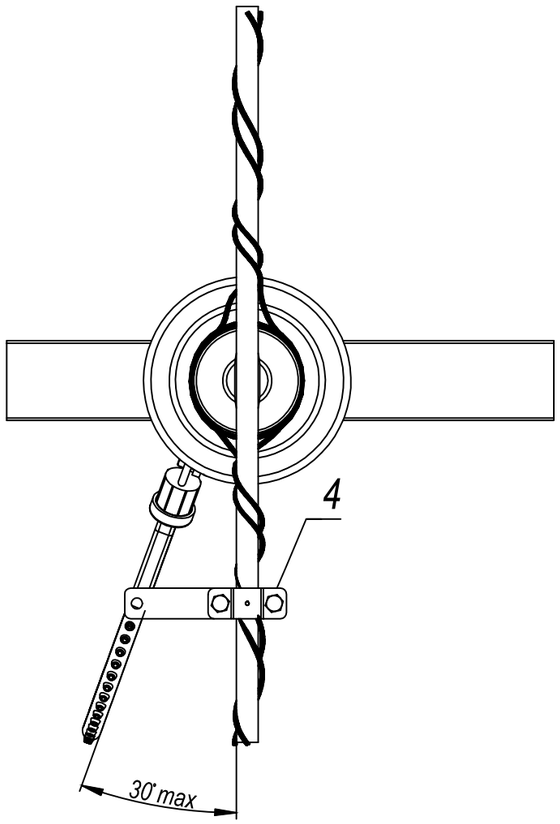

1. Искровой промежуток между электродами для ВЛ 6, 10 кВ должен быть 40 мм, для ВЛ 15, 20 кВ — 60 мм.
2. Зажим (поз.4) входит в комплектацию разрядника. Для ВЛ с защищёнными проводами разрядник комплектуется прокалывающим зажимом, для ВЛ с неизолированными проводами — плашечным.

Спецификация

Поз.	Обозначение	Наименование	Кол.	Масса. ед.кг	Примечание
		Конструкции			
1		Траверса			В составе опоры
		Стандартные изделия			
2	ШС-20ЕД, ШС-20Г, ШС-20Д, ШС-20УО	Изолятор	1		
3	РМК-20-IV-УХЛ1	Разрядник мультикамерный	1	0,9	ОАО "НПО "Стример"
4		Зажим	1		В сост. разрядника

Изм.	Кол. уч.	Лист	N. док.	Подп.	Дата
Разраб.		Чаплыгин К. Л.			04.16
Пров.		Романов Ю. А.			04.16
ГИП		Ермошина М. С.			04.16
Нач. ПКО		Зайналов Р. И.			04.16
Утв.		Калакутский Е.С.			04.16

СТАЛ.670082.002-35

Альбом унифицированных проектных решений по установке мультикамерных разрядников на ВЛ 6-20 кВ

Установка РМК-20 на изоляторы ШС-20ЕД, ШС-20Г, ШС-20Д, ШС-20УО для траверсы из замкнутого профиля

Стадия	Лист	Листов
Р		1

Общий вид. Схема установки

стример® сохраняя свет

Взам. инв. №

Подп. и дата

Инв. № подл.

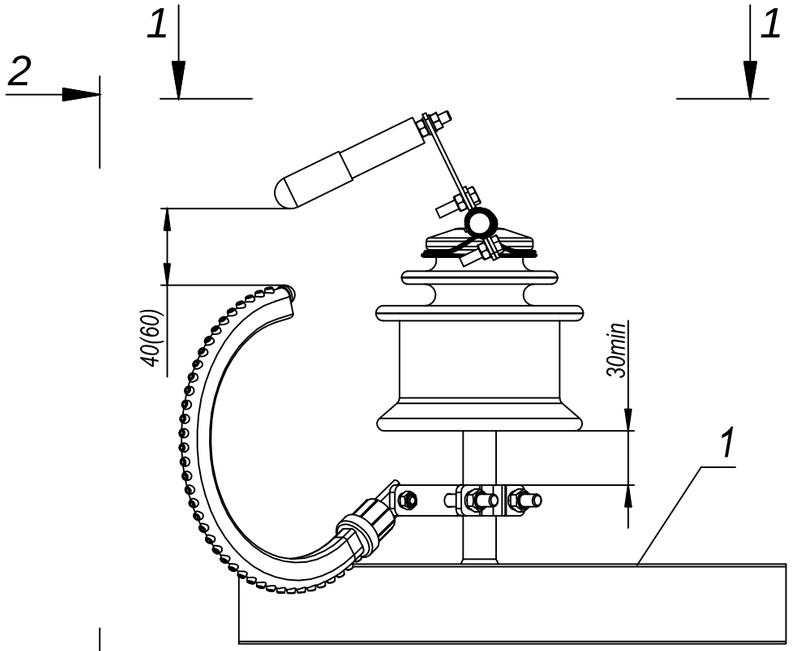

2-2

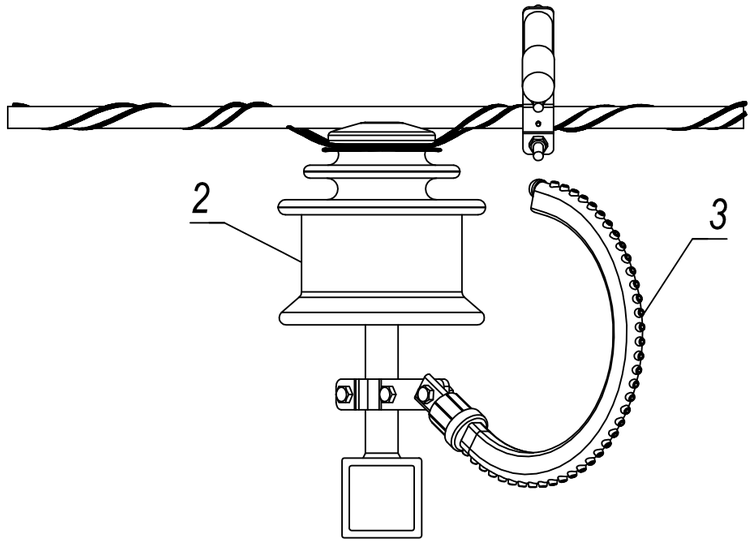

1-1

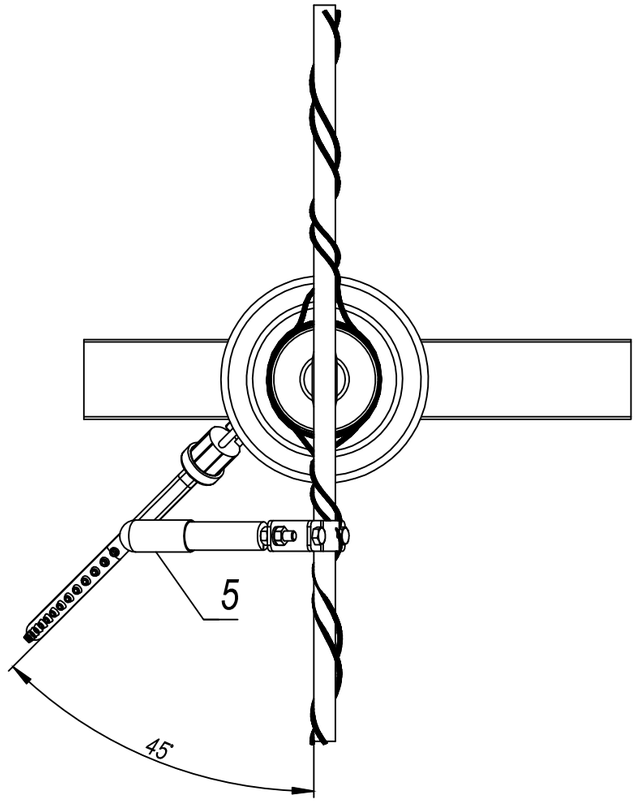

1. Искровой промежуток между электродами для ВЛ 6, 10 кВ должен быть 40 мм, для ВЛ 15, 20 кВ — 60 мм.
2. Зажим (поз.4) входит в комплектацию разрядника. Для ВЛ с защищёнными проводами разрядник комплектуется прокалывающим зажимом, для ВЛ с неизолированными проводами — плашечным.

Спецификация

Поз.	Обозначение	Наименование	Кол.	Масса. ед.кг	Примечание
		Конструкции			
1		Траверса			В составе опоры
		Стандартные изделия			
2	ШС-20ЕД, ШС-20Г, ШС-20Д, ШС-20УО	Изолятор	1		
3	РМК-20-IV-УХЛ1	Разрядник мультикамерный	1	0,9	ОАО "НПО "Стример"
4		Зажим	1		В сост. разрядника
5		Электрод-индикатор	1	0,17	ОАО "НПО "Стример"

Изм.	Кол. уч.	Лист	N. док.	Подп.	Дата
Разраб.		Чаплыгин К. Л.			04.16
Пров.		Романов Ю. А.			04.16
ГИП		Ермошина М. С.			04.16
Нач. ПКО		Зайналов Р. И.			04.16
Утв.		Калакутский Е.С.			04.16

СТАЛ.670082.002-36

Альбом унифицированных проектных решений по установке мультикамерных разрядников на ВЛ 6-20 кВ

Установка РМК-20 с индикатором срабатывания на изоляторы ШС-20ЕД, ШС-20Г, ШС-20Д, ШС-20УО для траверсы из замкнутого профиля

Стадия	Лист	Листов
Р		1

Общий вид. Схема установки

стример® сохраняя свет

Взам. инв. №

Подп. и дата

Инв. № подл.

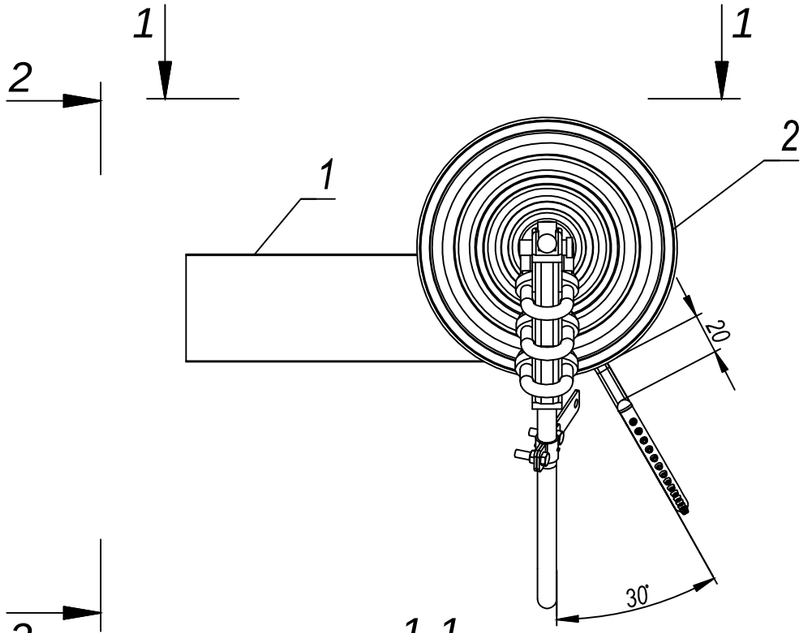

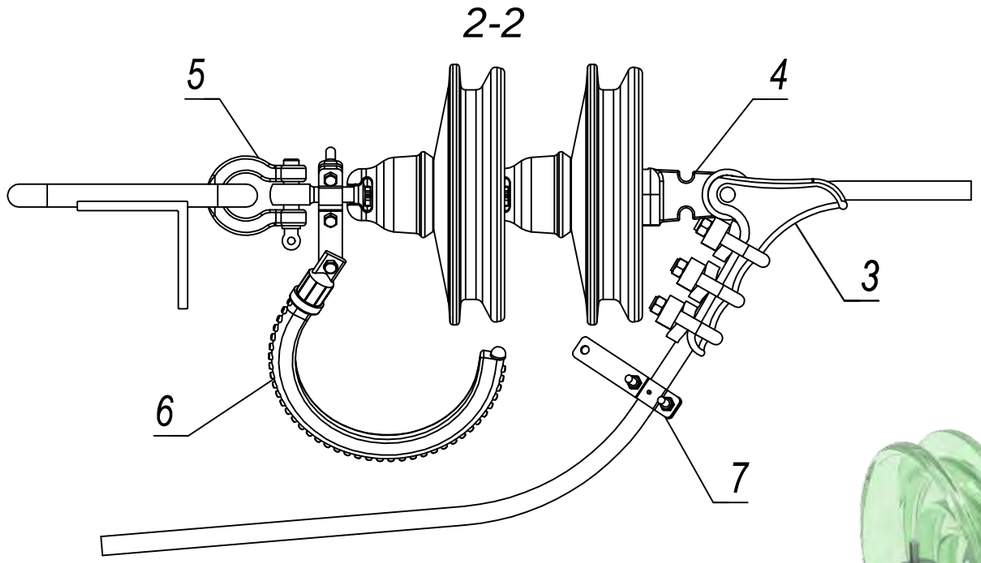

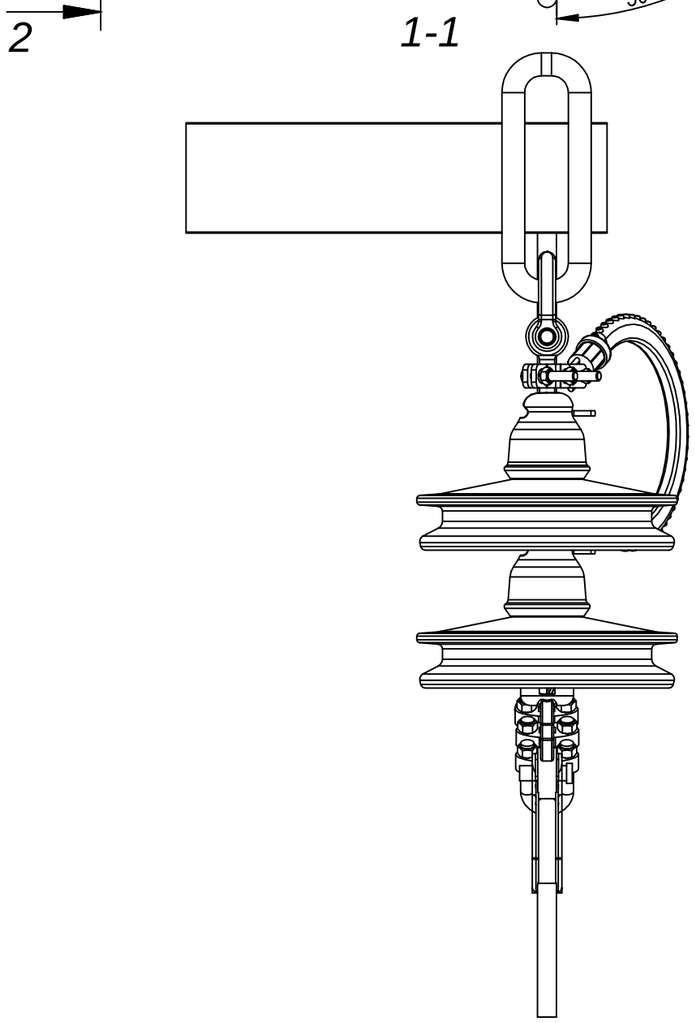

1. Искровой промежуток между электродами для ВЛ 6, 10 кВ должен быть 40 мм, для ВЛ 15, 20 кВ — 60 мм.
2. Зажим (поз.7) входит в комплектацию разрядника. Для ВЛ с защищёнными проводами разрядник комплектуется прокалывающим зажимом, для ВЛ с неизолированными проводами — плашечным.

Спецификация

Поз.	Обозначение	Наименование	Кол.	Масса. ед.кг	Примечание
		Конструкции			
1		Траверса			В составе опоры
		Стандартные изделия			
2	ПСД-70Е, ПС-70Е	Изолятор	2		
3	НБ-2-6	Зажим	1		
4	У1-7-16	Ушко однолапчатое	1		
5	СК-21-1А	Скоба	1		
6	РМК-20-IV-УХЛ1	Разрядник мультикамерный	1	0,9	ОАО "НПО "Стример"
7		Зажим	1		В сост. разрядника

Изм.	Кол. уч.	Лист	N. док.	Подп.	Дата
Разраб.		Чаплыгин К. Л.			04.16
Пров.		Романов Ю. А.			04.16
ГИП		Ермошина М. С.			04.16
Нач. ПКО		Зайналов Р. И.			04.16
Утв.		Калакутский Е.С.			04.16

СТАЛ.670082.002-37

Альбом унифицированных проектных решений по установке мультикамерных разрядников на ВЛ 6-20 кВ

Установка РМК-20 совместно с натяжной стеклянной изоляцией для траверсы из уголкового профиля

Стадия	Лист	Листов
Р		1

Общий вид. Схема установки

стример® сохраняя свет

Взам. инв. №

Подп. и дата

Инв. № подл.

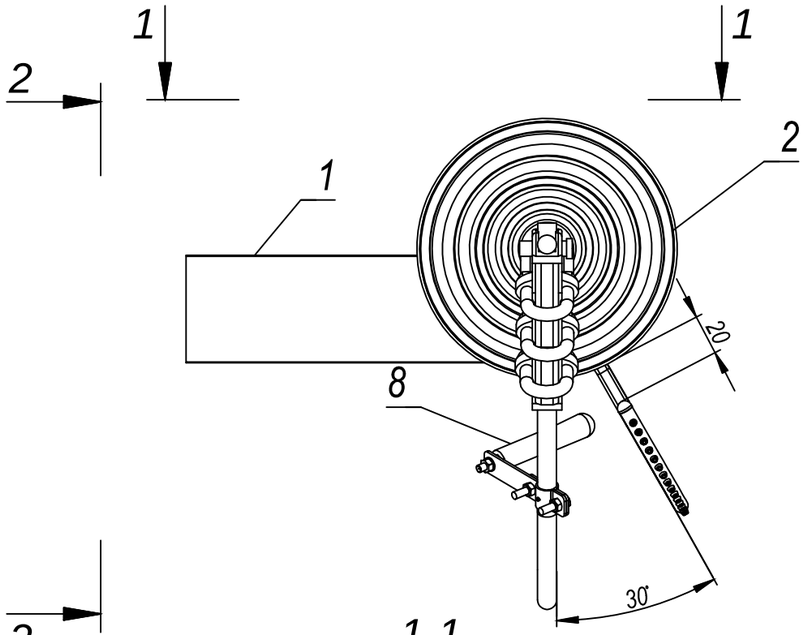

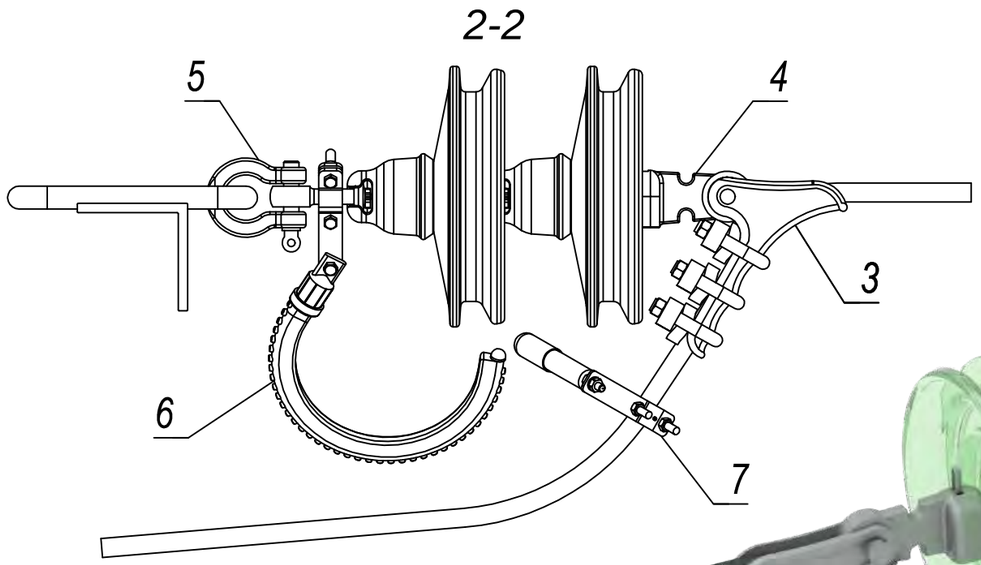

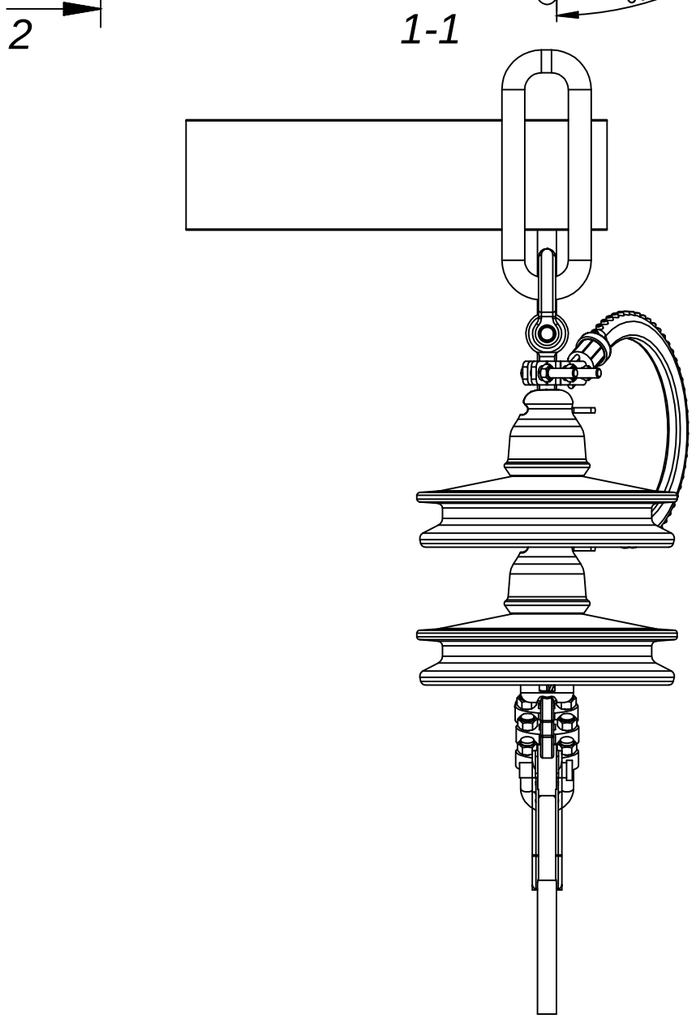

1. Искровой промежуток между электродами для ВЛ 6, 10 кВ должен быть 40 мм, для ВЛ 15, 20 кВ — 60 мм.
2. Зажим (поз.7) входит в комплектацию разрядника. Для ВЛ с защищёнными проводами разрядник комплектуется прокалывающим зажимом, для ВЛ с неизолированными проводами — плашечным.

Спецификация

Поз.	Обозначение	Наименование	Кол.	Масса. ед.кг	Примечание
		Конструкции			
1		Траверса			В составе опоры
		Стандартные изделия			
2	ПСД-70Е, ПС-70Е	Изолятор	2		
3	НБ-2-6	Зажим	1		
4	У1-7-16	Ушко однолапчатое	1		
5	СК-21-1А	Скоба	1		
6	РМК-20-IV-УХЛ1	Разрядник мультикамерный	1	0,9	ОАО "НПО "Стример"
7		Зажим	1		В сост. разрядника
8		Электрод-индикатор	1	0,17	ОАО "НПО "Стример"

Изм.	Кол. уч.	Лист	N. док.	Подп.	Дата
Разраб.		Чаплыгин К. Л.			04.16
Пров.		Романов Ю. А.			04.16
ГИП		Ермошина М. С.			04.16
Нач. ПКО		Зайналов Р. И.			04.16
Утв.		Калакутский Е.С.			04.16

СТАЛ.670082.002-38

Альбом унифицированных проектных решений по установке мультикамерных разрядников на ВЛ 6-20 кВ

Установка РМК-20 с индикатором срабатывания совместно с натяжной стеклянной изоляцией для траверсы из уголкового профиля

Стадия	Лист	Листов
Р		1

Общий вид. Схема установки

стример® сохраняя свет

Взам. инв. №

Подп. и дата

Инв. № подл.

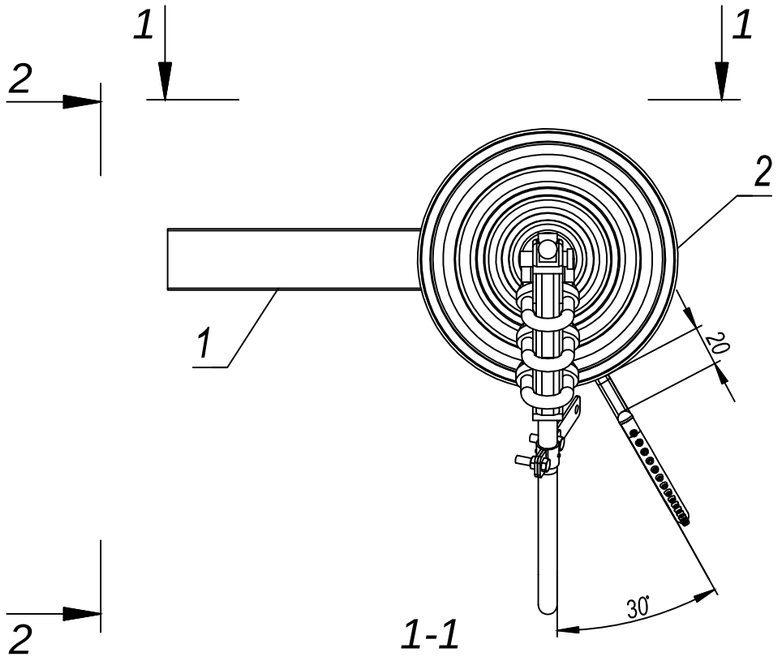

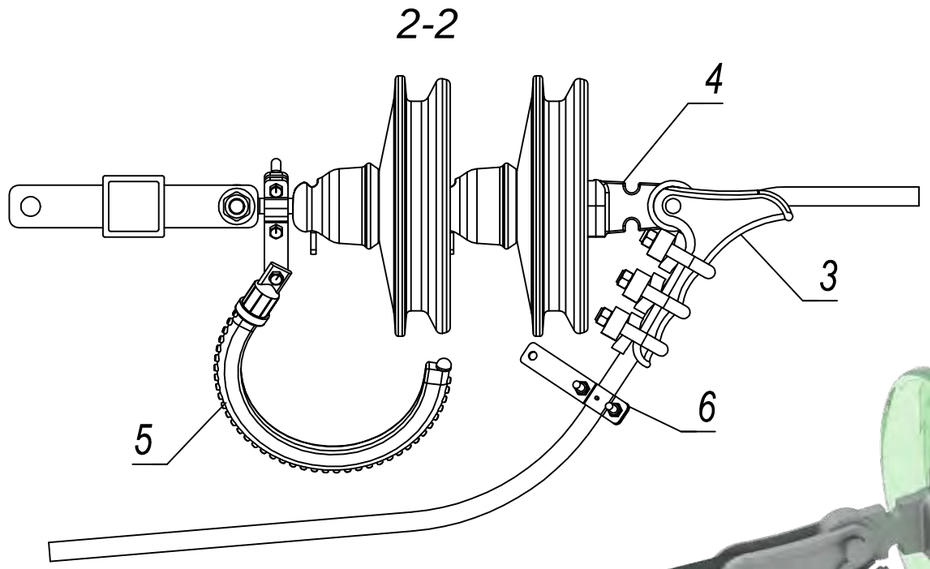

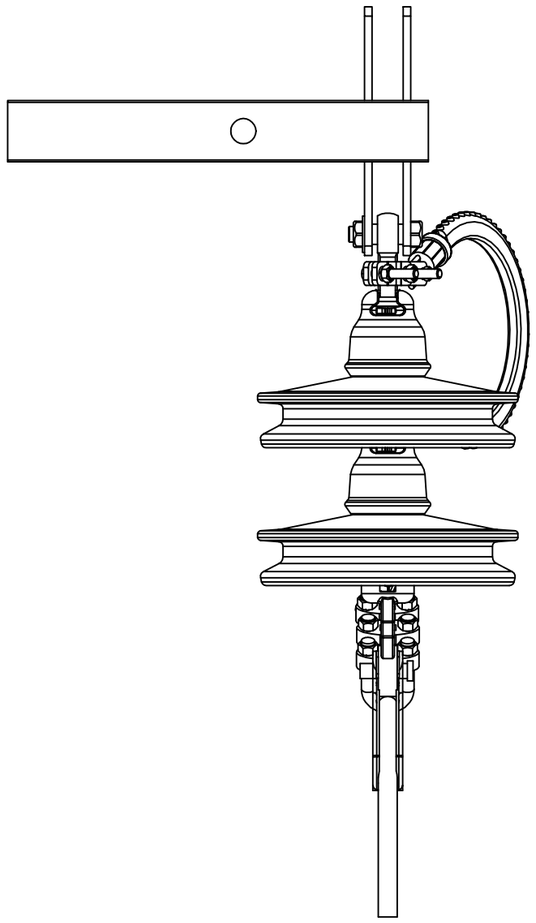

Спецификация

Поз.	Обозначение	Наименование	Кол.	Масса. ед.кг	Примечание
		Конструкции			
1		Траверса			В составе опоры
		Стандартные изделия			
2	ПСД-70Е, ПС-70Е	Изолятор	2		
3	НБ-2-6	Зажим	1		
4	У1-7-16	Ушко однолапчатое	1		
5	РМК-20-IV-УХЛ1	Разрядник мультикамерный	1	0,9	ОАО "НПО "Стример"
6		Зажим	1		В сост. разрядника

1. Искровой промежуток между электродами для ВЛ 6, 10 кВ должен быть 40 мм, для ВЛ 15, 20 кВ — 60 мм.
2. Зажим (поз.6) входит в комплектацию разрядника. Для ВЛ с защищёнными проводами разрядник комплектуется прокалывающим зажимом, для ВЛ с неизолированными проводами — плашечным.

Изм.	Кол. уч.	Лист	N. док.	Подп.	Дата
Разраб.		Чаплыгин К. Л.			04.16
Пров.		Романов Ю. А.			04.16
ГИП		Ермошина М. С.			04.16
Нач. ПКО		Зайналов Р. И.			04.16
Утв.		Калакутский Е.С.			04.16

СТАЛ.670082.002-39

Альбом унифицированных проектных решений по установке мультикамерных разрядников на ВЛ 6-20 кВ

Установка РМК-20 совместно с натяжной стеклянной изоляцией для траверсы из замкнутого профиля

Стадия	Лист	Листов
Р		1

Общий вид. Схема установки

стример® сохраняя свет

Взам. инв. №

Подп. и дата

Инв. № подл.

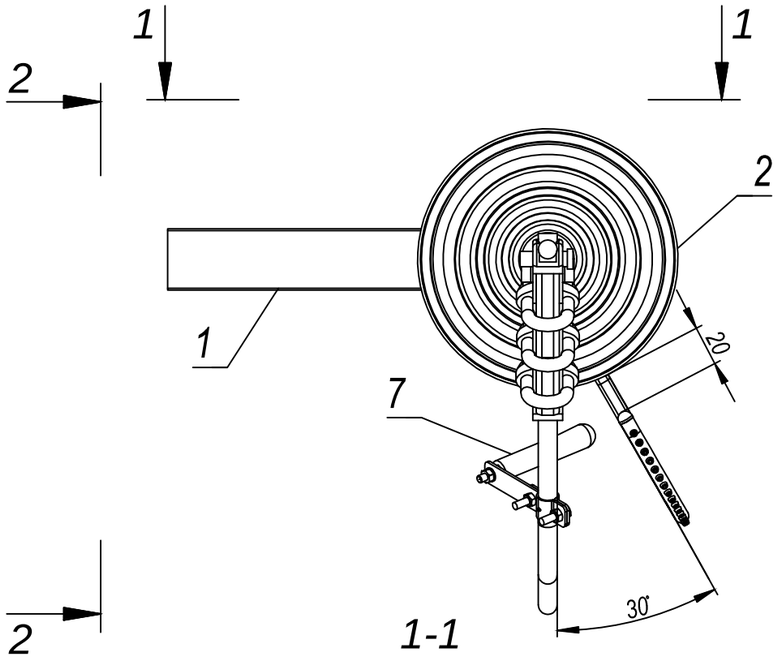

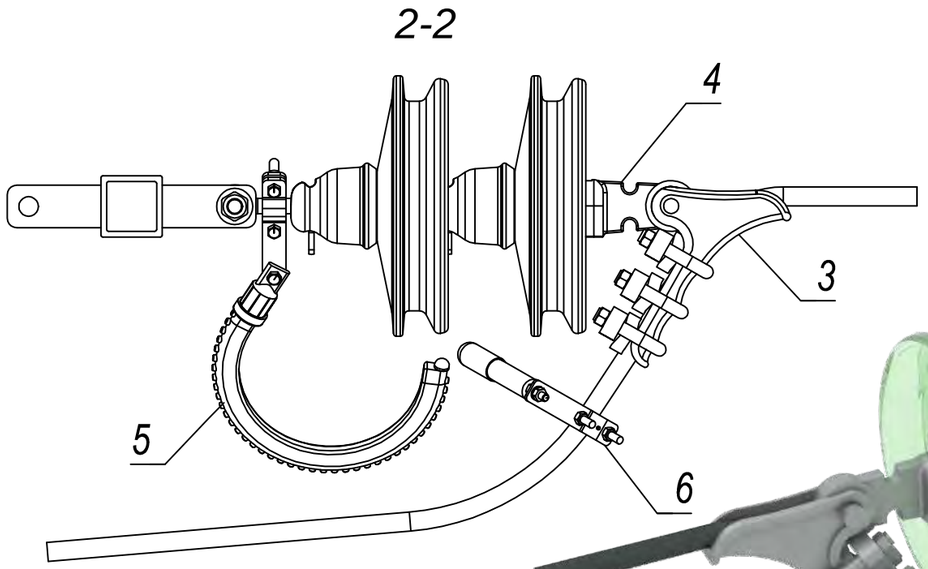

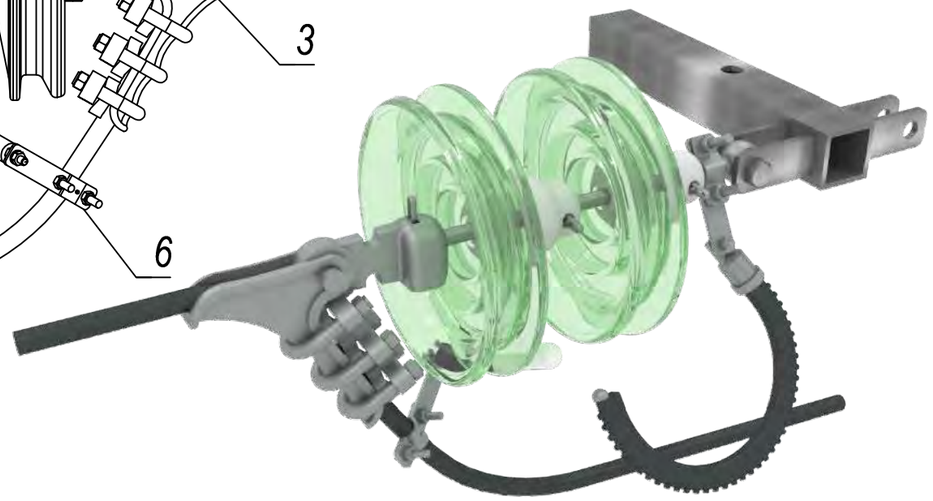

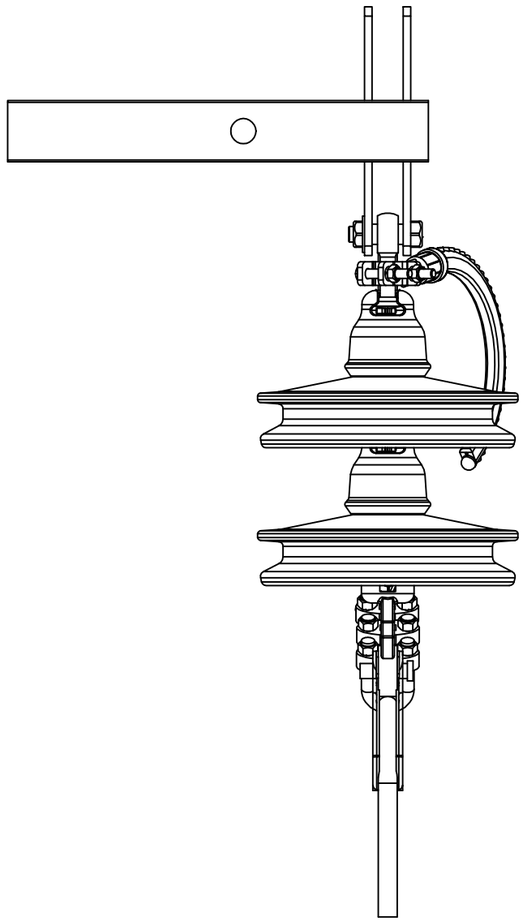

1. Искровой промежуток между электродами для ВЛ 6, 10 кВ должен быть 40 мм, для ВЛ 15, 20 кВ — 60 мм.
2. Зажим (поз.6) входит в комплектацию разрядника. Для ВЛ с защищёнными проводами разрядник комплектуется прокалывающим зажимом, для ВЛ с неизолированными проводами — плашечным.

Спецификация

Поз.	Обозначение	Наименование	Кол.	Масса. ед.кг	Примечание
		Конструкции			
1		Траверса			В составе опоры
		Стандартные изделия			
2	ПСД-70Е, ПС-70Е	Изолятор	2		
3	НБ-2-6	Зажим	1		
4	У1-7-16	Ушко однолапчатое	1		
5	РМК-20-IV-УХЛ1	Разрядник мультикамерный	1	0,9	ОАО "НПО "Стример"
6		Зажим	1		В сост. разрядника
7		Электрод-индикатор	1	0,17	ОАО "НПО "Стример"

Изм.	Кол. уч.	Лист	N. док.	Подп.	Дата
Разраб.		Чаплыгин К. Л.			04.16
Пров.		Романов Ю. А.			04.16
ГИП		Ермошина М. С.			04.16
Нач. ПКО		Зайналов Р. И.			04.16
Утв.		Калакутский Е.С.			04.16

СТАЛ.670082.002-40

Альбом унифицированных проектных решений по установке мультикамерных разрядников на ВЛ 6-20 кВ

Установка РМК-20 с индикатором срабатывания совместно с натяжной стеклянной изоляцией для траверсы из замкнутого профиля

Стадия	Лист	Листов
Р		1

Общий вид. Схема установки

стример® сохраняя свет

Взам. инв. №

Подп. и дата

Инв. № подл.

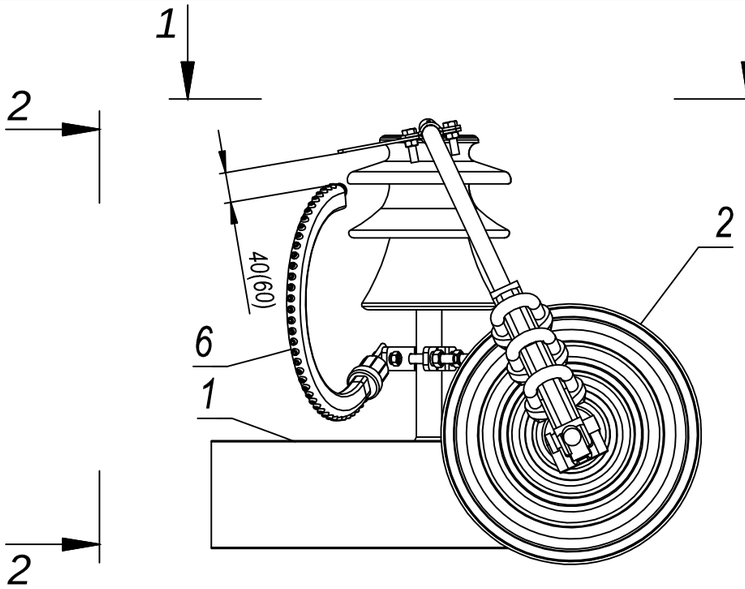

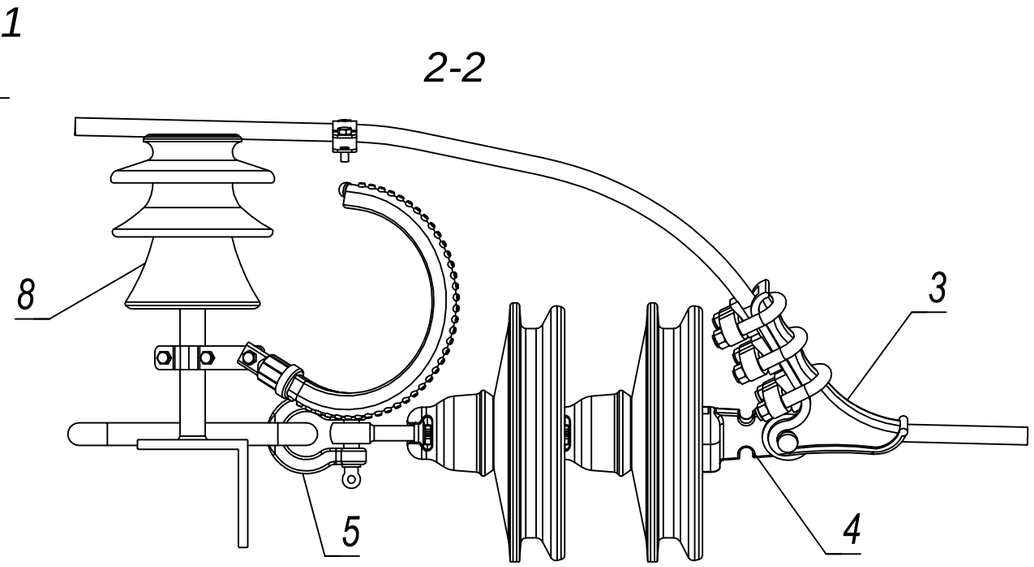

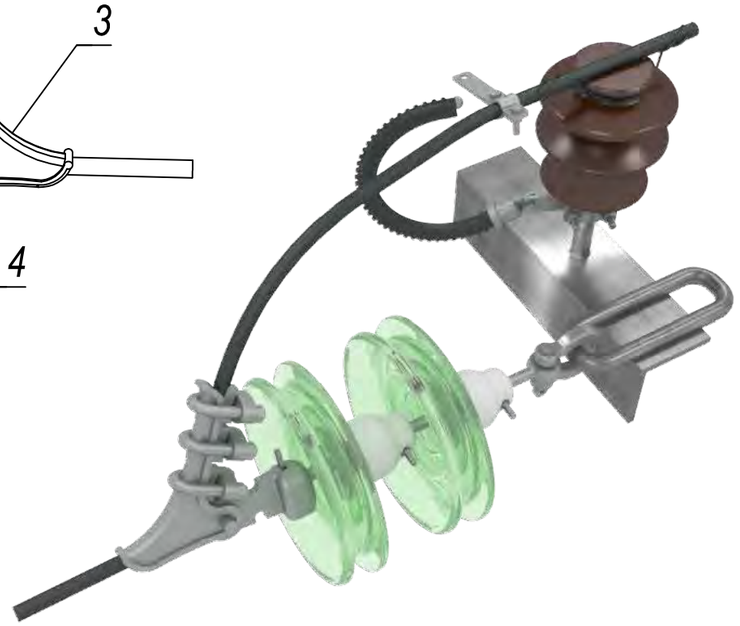

1-1

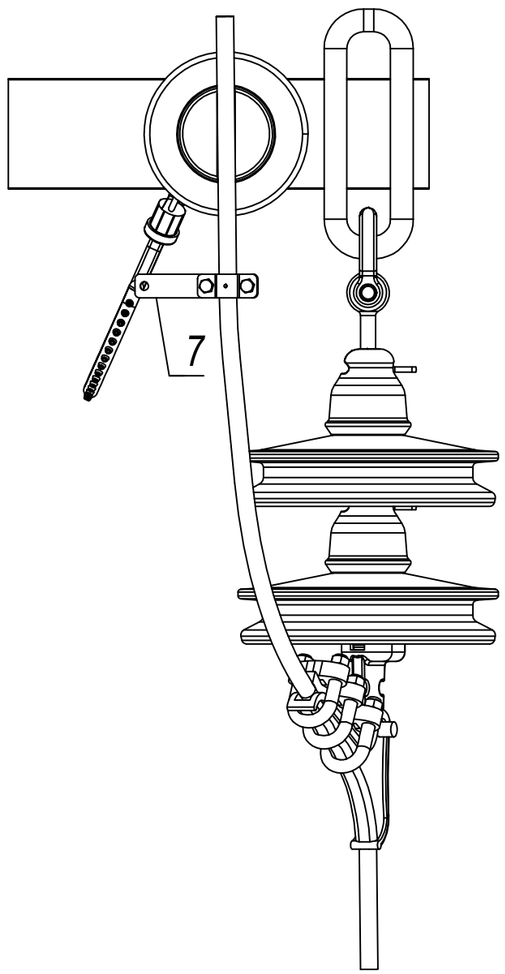

1. Искровой промежуток между электродами для ВЛ 6, 10 кВ должен быть 40 мм, для ВЛ 15, 20 кВ — 60 мм.
2. Зажим (поз.7) входит в комплектацию разрядника. Для ВЛ с защищёнными проводами разрядник комплектуется прокалывающим зажимом, для ВЛ с неизолированными проводами — плашечным.

Спецификация

Поз.	Обозначение	Наименование	Кол.	Масса. ед.кг	Примечание
		Конструкции			
1		Траверса			В составе опоры
		Стандартные изделия			
2	ПСД-70Е, ПС-70Е	Изолятор	2		
3	НБ-2-6	Зажим	1		
4	У1-7-16	Ушко однолапчатое	1		
5	СК-21-1А	Скоба	1		
6	РМК-20-IV-УХЛ1	Разрядник мультикамерный	1	0,9	ОАО "НПО "Стример"
7		Зажим	1		В сост. разрядника
8		Штыревой изолятор	1		Показан условно

Изм.	Кол. уч.	Лист	N. док.	Подп.	Дата
Разраб.		Чаплыгин К. Л.			04.16
Пров.		Романов Ю. А.			04.16
ГИП		Ермошина М. С.			04.16
Нач. ПКО		Зайналов Р. И.			04.16
Утв.		Калакутский Е.С.			04.16

СТАЛ.670082.002-41

Альбом унифицированных проектных решений по установке мультикамерных разрядников на ВЛ 6-20 кВ

Установка РМК-20 совместно с натяжной стеклянной изоляцией в случае закрепления шлейфа на штыревом изоляторе для траверсы из уголкового профиля

Стадия	Лист	Листов
Р		1

Общий вид. Схема установки

стример® сохраняя свет

Взам. инв. №

Подп. и дата

Инв. № подл.

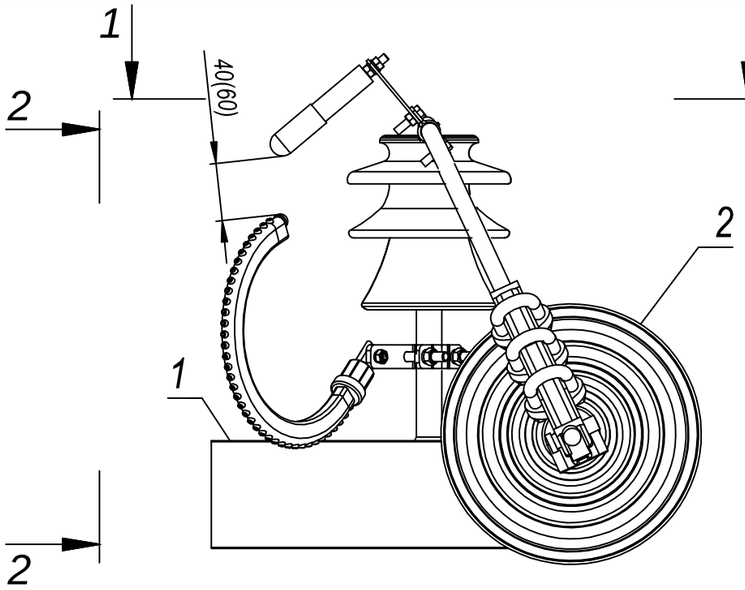

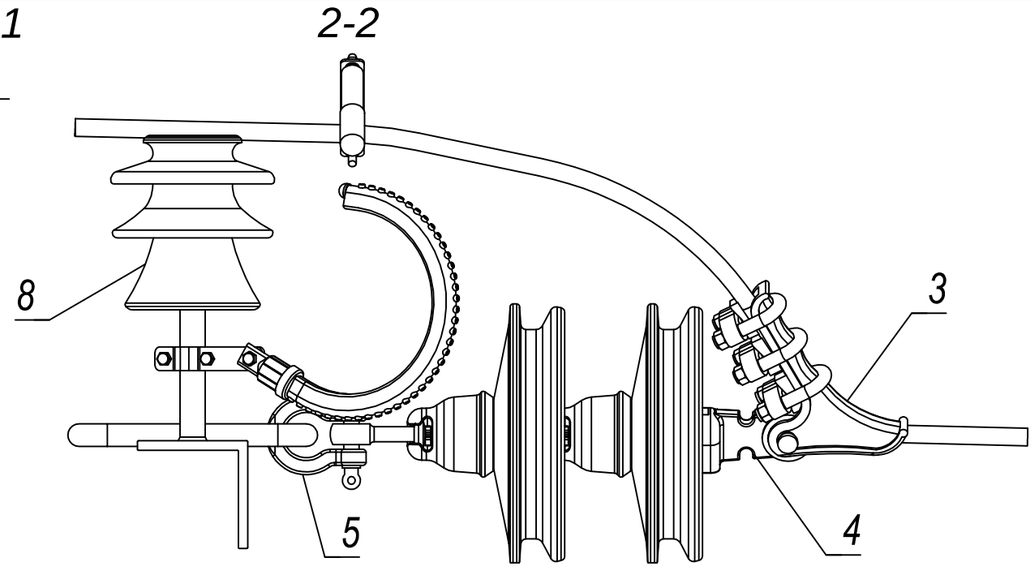

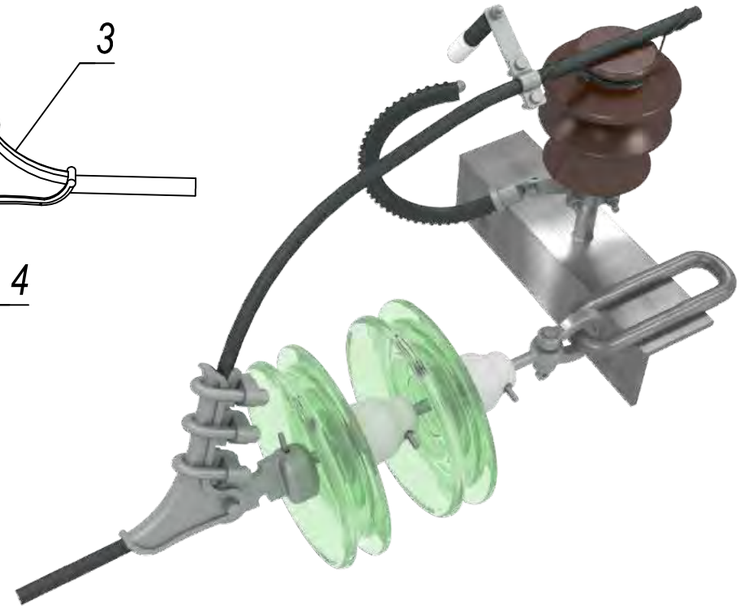

1-1

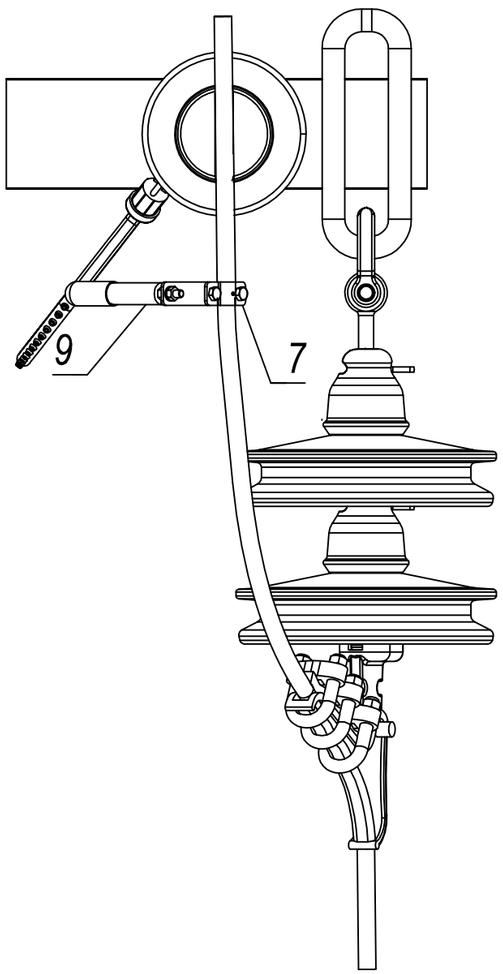

1. Искровой промежуток между электродами для ВЛ 6, 10 кВ должен быть 40 мм, для ВЛ 15, 20 кВ — 60 мм.
2. Зажим (поз.7) входит в комплектацию разрядника. Для ВЛ с защищёнными проводами разрядник комплектуется прокалывающим зажимом, для ВЛ с неизолированными проводами — плашечным.

Спецификация

Поз.	Обозначение	Наименование	Кол.	Масса. ед.кг	Примечание
		Конструкции			
1		Траверса			В составе опоры
		Стандартные изделия			
2	ПСД-70Е, ПС-70Е	Изолятор	2		
3	НБ-2-6	Зажим	1		
4	У1-7-16	Ушко однолапчатое	1		
5	СК-21-1А	Скоба	1		
6	РМК-20-IV-УХЛ1	Разрядник мультикамерный	1	0,9	ОАО "НПО "Стример"
7		Зажим	1		В сост. разрядника
8		Штыревой изолятор	1		Показан условно
9		Электрод-индикатор	1	0,17	ОАО "НПО "Стример"

Изм.	Кол. уч.	Лист	N. док.	Подп.	Дата
Разраб.		Чаплыгин К. Л.			04.16
Пров.		Романов Ю. А.			04.16
ГИП		Ермошина М. С.			04.16
Нач. ПКО		Зайналов Р. И.			04.16
Утв.		Калакутский Е.С.			04.16

СТАЛ.670082.002-42

Альбом унифицированных проектных решений по установке мультикамерных разрядников на ВЛ 6-20 кВ

Установка РМК-20 с индикатором срабатывания совместно с натяжной стеклянной изоляцией в случае закрепления шлейфа на штыревом изоляторе для траверсы из уголкового профиля

Стадия	Лист	Листов
Р		1

Общий вид. Схема установки

стример® сохраняя свет

Взам. инв. №

Подп. и дата

Инв. № подл.

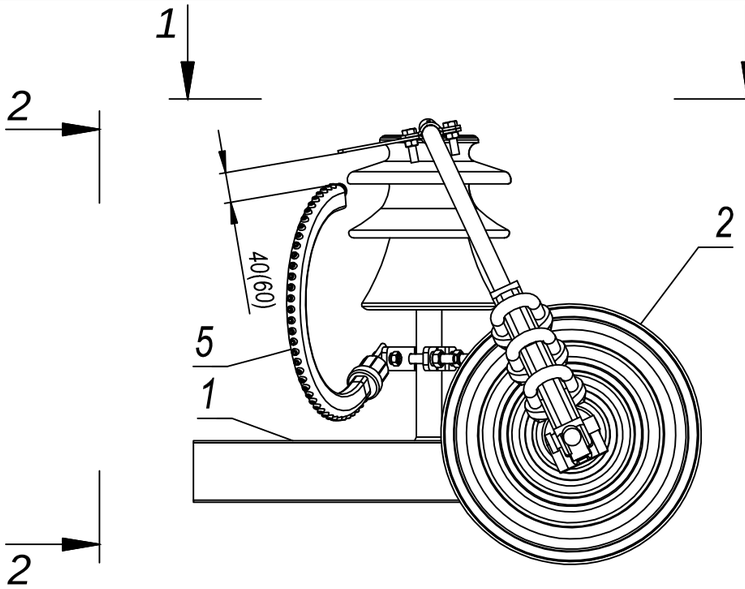

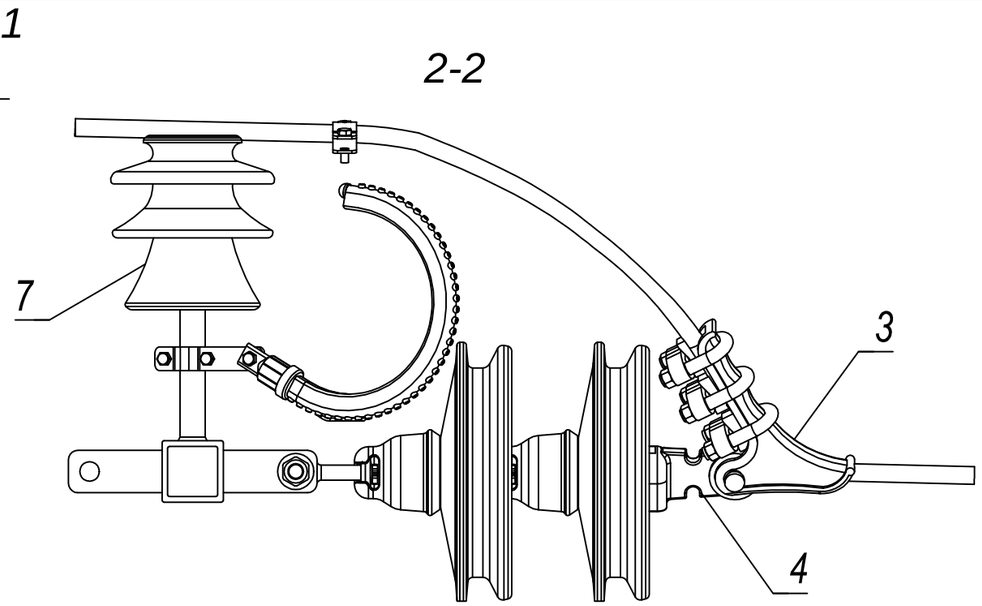

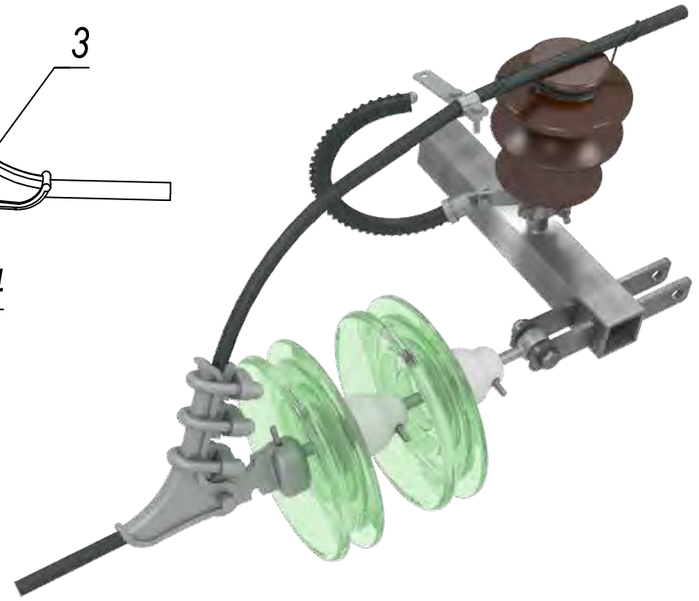

1-1

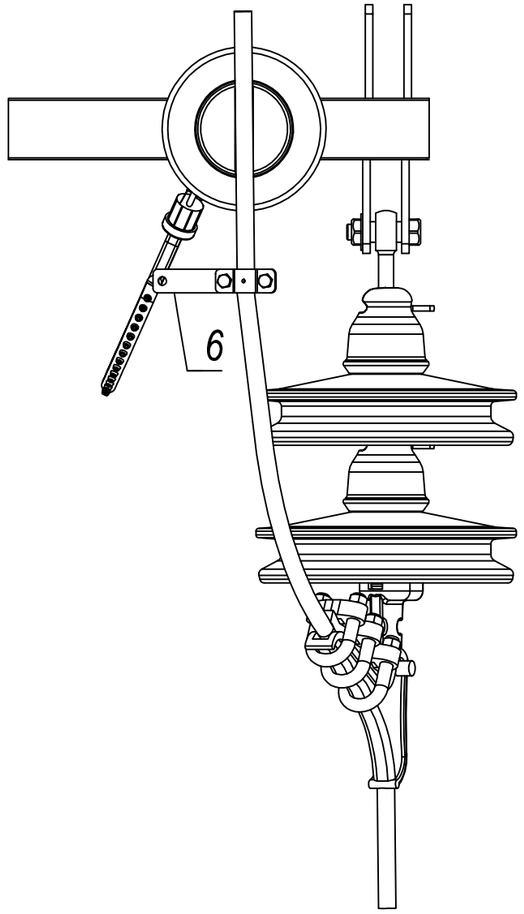

1. Искровой промежуток между электродами для ВЛ 6, 10 кВ должен быть 40 мм, для ВЛ 15, 20 кВ — 60 мм.
2. Зажим (поз.6) входит в комплектацию разрядника. Для ВЛ с защищёнными проводами разрядник комплектуется прокалывающим зажимом, для ВЛ с неизолированными проводами — плашечным.

Спецификация

Поз.	Обозначение	Наименование	Кол.	Масса. ед.кг	Примечание
		Конструкции			
1		Траверса			В составе опоры
		Стандартные изделия			
2	ПСД-70Е, ПС-70Е	Изолятор	2		
3	НБ-2-6	Зажим	1		
4	У1-7-16	Ушко однолапчатое	1		
5	РМК-20-IV-УХЛ1	Разрядник мультикамерный	1	0,9	ОАО "НПО "Стример"
6		Зажим	1		В сост. разрядника
7		Штыревой изолятор	1		Показан условно

Изм.	Кол. уч.	Лист	N. док.	Подп.	Дата
Разраб.		Чаплыгин К. Л.			04.16
Пров.		Романов Ю. А.			04.16
ГИП		Ермошина М. С.			04.16
Нач. ПКО		Зайналов Р. И.			04.16
Утв.		Калакутский Е.С.			04.16

СТАЛ.670082.002-43

Альбом унифицированных проектных решений по установке мультикамерных разрядников на ВЛ 6-20 кВ

Установка РМК-20 совместно с натяжной стеклянной изоляцией в случае закрепления шлейфа на штыревом изоляторе для траверсы из замкнутого профиля

Стадия	Лист	Листов
Р		1

Общий вид. Схема установки

стример® сохраняя свет

Взам. инв. №

Подп. и дата

Инв. № подл.

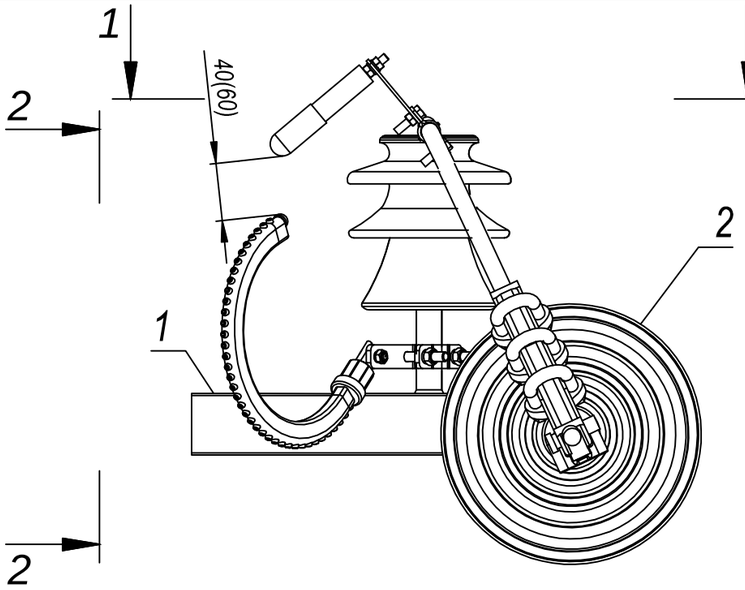

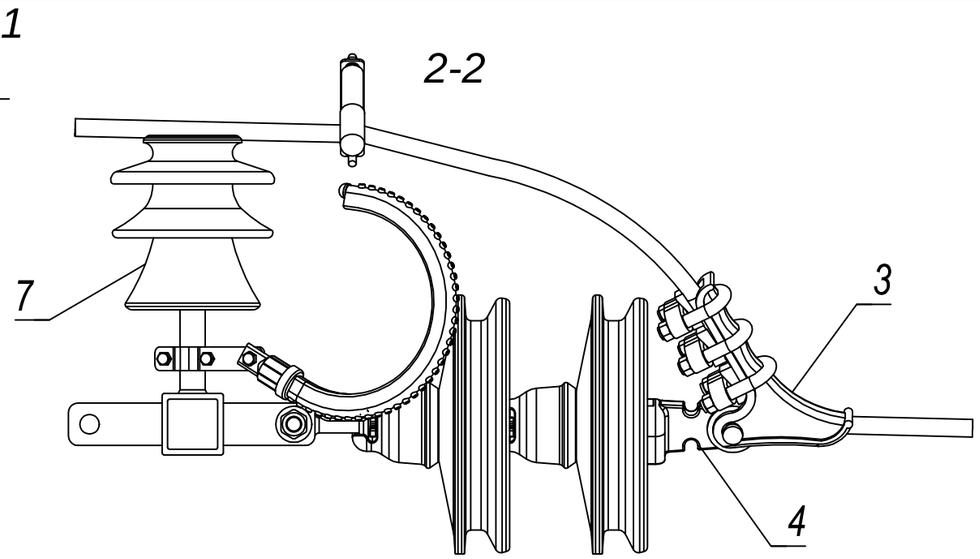

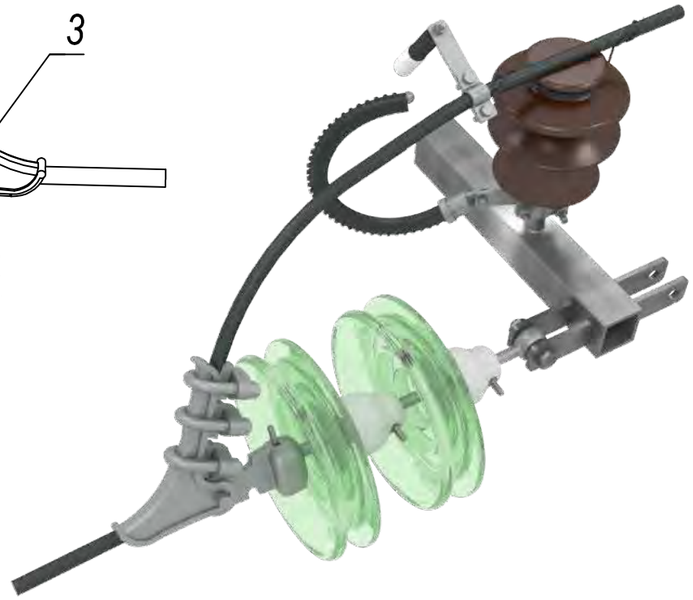

1-1

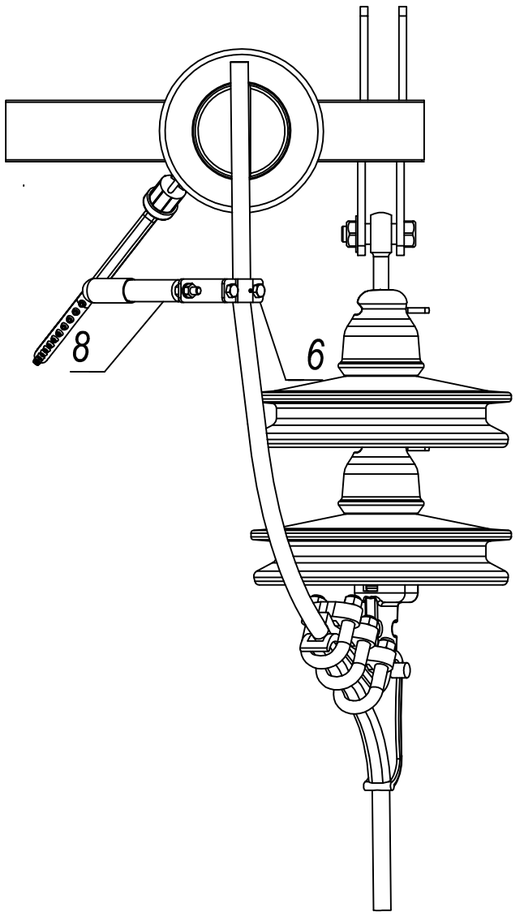

Спецификация

Поз.	Обозначение	Наименование	Кол.	Масса. ед.кг	Примечание
		Конструкции			
1		Траверса			В составе опоры
		Стандартные изделия			
2	ПСД-70Е, ПС-70Е	Изолятор	2		
3	НБ-2-6	Зажим	1		
4	У1-7-16	Ушко однолапчатое	1		
5	РМК-20-IV-УХЛ1	Разрядник мультикамерный	1	0,9	ОАО "НПО "Стример"
6		Зажим	1		В сост. разрядника
7		Штыревой изолятор	1		Показан условно
8		Электрод-индикатор	1	0,17	ОАО "НПО "Стример"

1. Искровой промежуток между электродами для ВЛ 6, 10 кВ должен быть 40 мм, для ВЛ 15, 20 кВ — 60 мм.
2. Зажим (поз.6) входит в комплектацию разрядника. Для ВЛ с защищёнными проводами разрядник комплектуется прокалывающим зажимом, для ВЛ с неизолированными проводами — плашечным.

Изм.	Кол. уч.	Лист	N. док.	Подп.	Дата
Разраб.		Чаплыгин К. Л.			04.16
Пров.		Романов Ю. А.			04.16
ГИП		Ермошина М. С.			04.16
Нач. ПКО		Зайналов Р. И.			04.16
Утв.		Калакутский Е.С.			04.16

СТАЛ.670082.002-44

Альбом унифицированных проектных решений по установке мультикамерных разрядников на ВЛ 6-20 кВ

Установка РМК-20 с индикатором срабатывания совместно с натяжной стеклянной изоляцией в случае закрепления шлейфа на штыревом изоляторе для траверсы из замкнутого профиля

Стадия	Лист	Листов
Р		1

Общий вид. Схема установки

стример® сохраняя свет

Взам. инв. №

Подп. и дата

Инв. № подл.

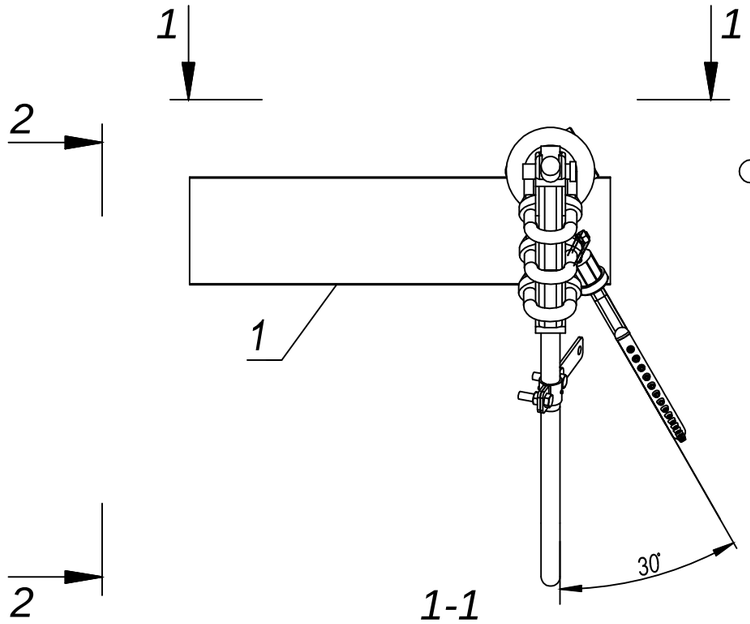

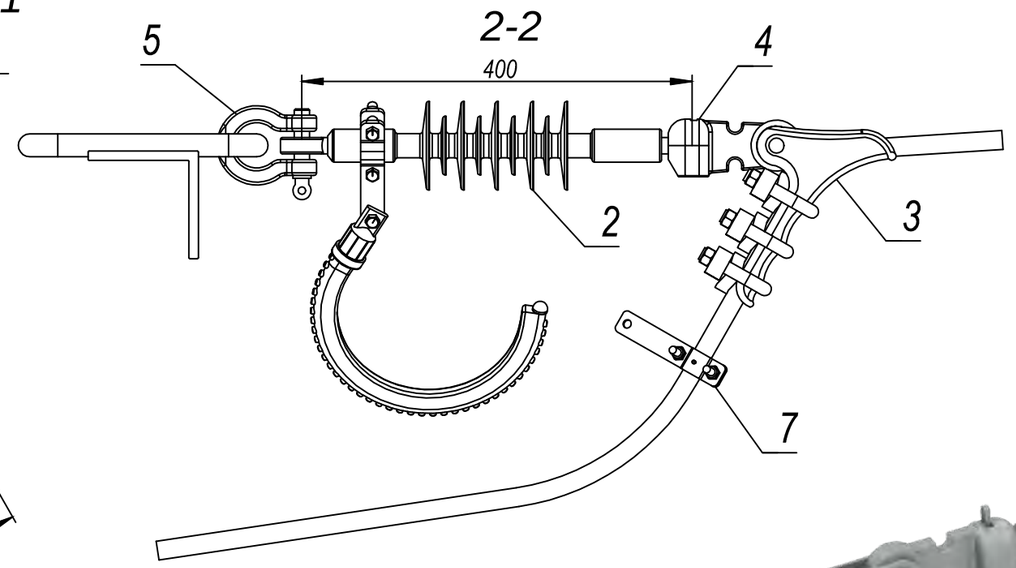

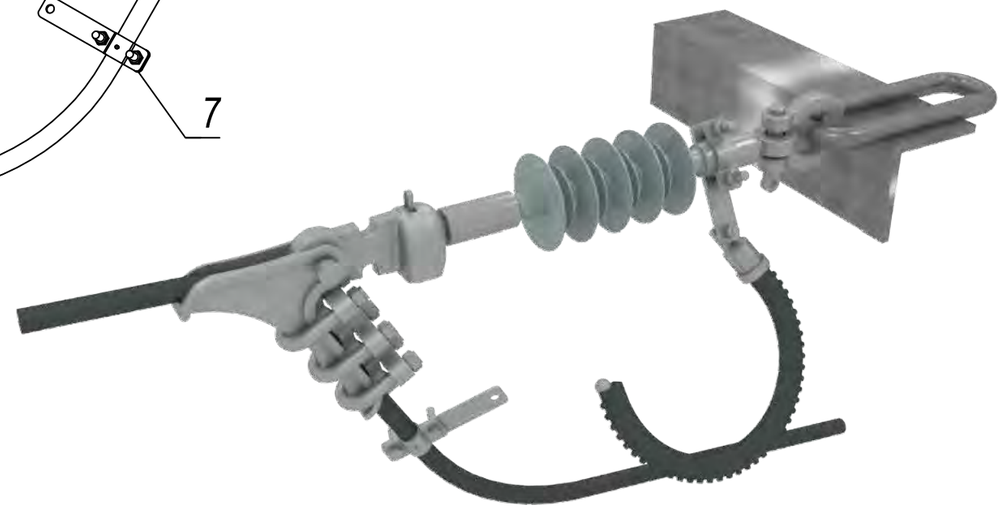

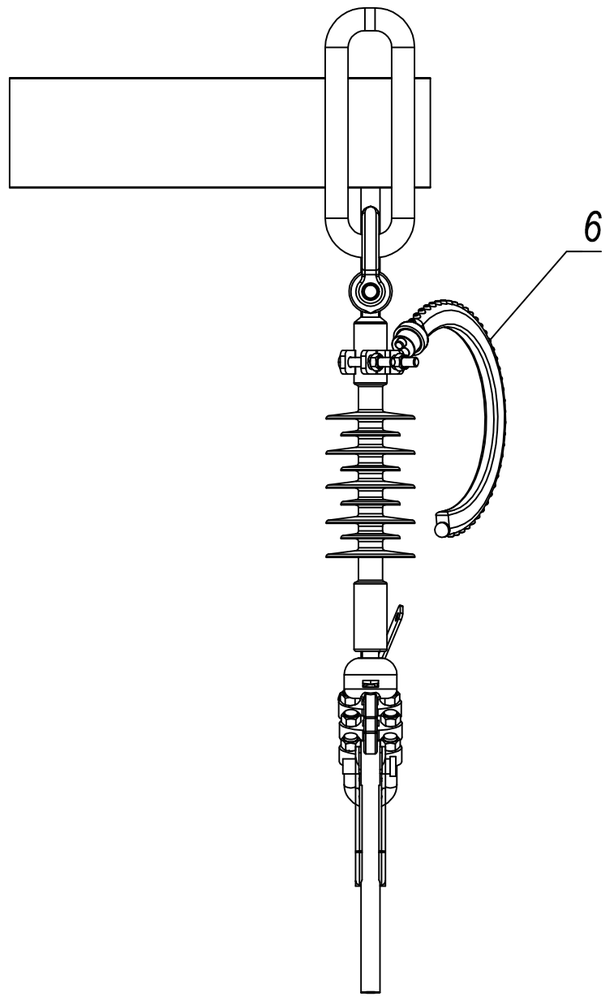

1. Искровой промежуток между электродами для ВЛ 6, 10 кВ должен быть 40 мм, для ВЛ 15, 20 кВ — 60 мм.
2. Зажим (поз.7) входит в комплектацию разрядника. Для ВЛ с защищёнными проводами разрядник комплектуется прокалывающим зажимом, для ВЛ с неизолированными проводами — плашечным.

Спецификация

Поз.	Обозначение	Наименование	Кол.	Масса. ед.кг	Примечание
		Конструкции			
1		Траверса			В составе опоры
		Стандартные изделия			
2	ЛК-70/20-III, ЛК-70/20-IV	Изолятор	1		
3	НБ-2-6	Зажим	1		
4	У1-7-16	Ушко однолапчатое	1		
5	СК-21-1А	Скоба	1		
6	РМК-20-IV-УХЛ1	Разрядник мультикамерный	1	0,9	ОАО "НПО "Стример"
7		Зажим	1		В сост. разрядника

Изм.	Кол. уч.	Лист	N. док.	Подп.	Дата
Разраб.		Чаплыгин К. Л.			04.16
Пров.		Романов Ю. А.			04.16
ГИП		Ермошина М. С.			04.16
Нач. ПКО		Зайналов Р. И.			04.16
Утв.		Калакутский Е.С.			04.16

СТАЛ.670082.002-45

Альбом унифицированных проектных решений по установке мультикамерных разрядников на ВЛ 6-20 кВ

Установка РМК-20 совместно с натяжной полимерной изоляцией для траверсы из уголкового профиля

Стадия	Лист	Листов
Р		1

Общий вид. Схема установки

стример® сохраняя свет

Взам. инв. №

Подп. и дата

Инв. № подл.

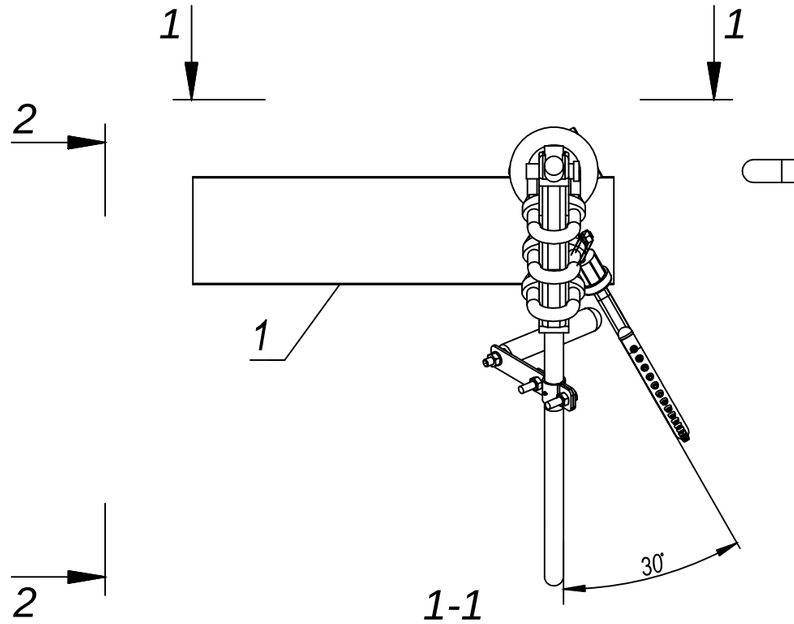

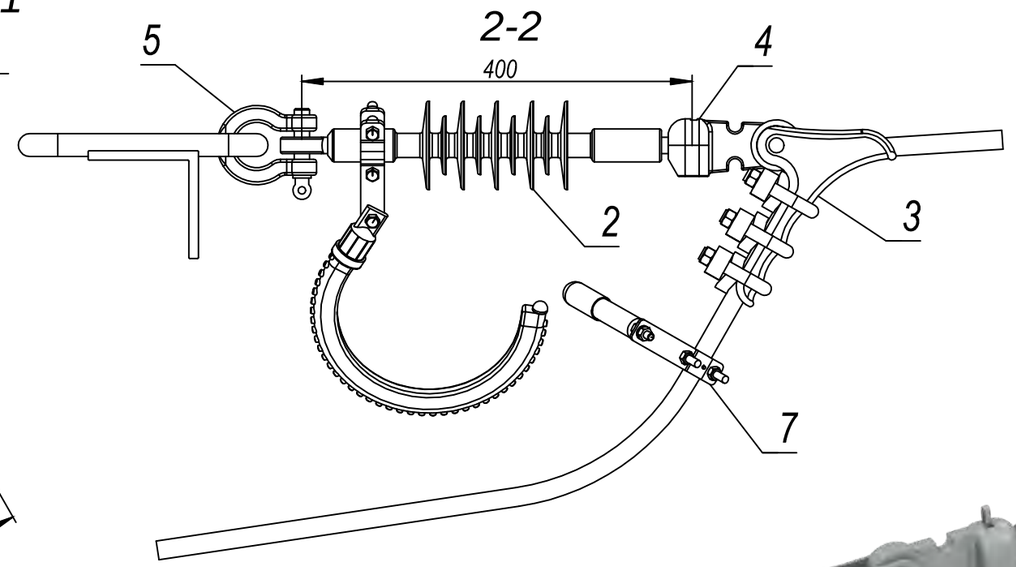

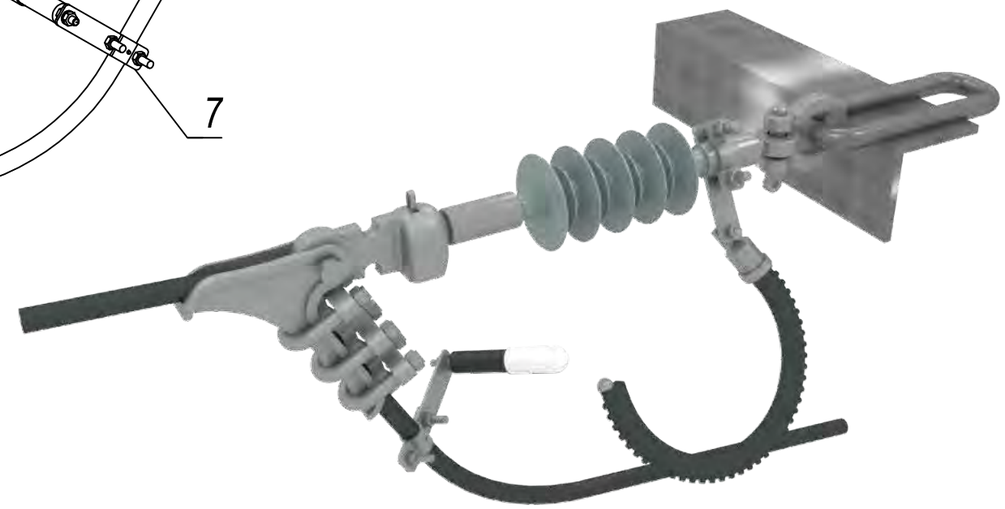

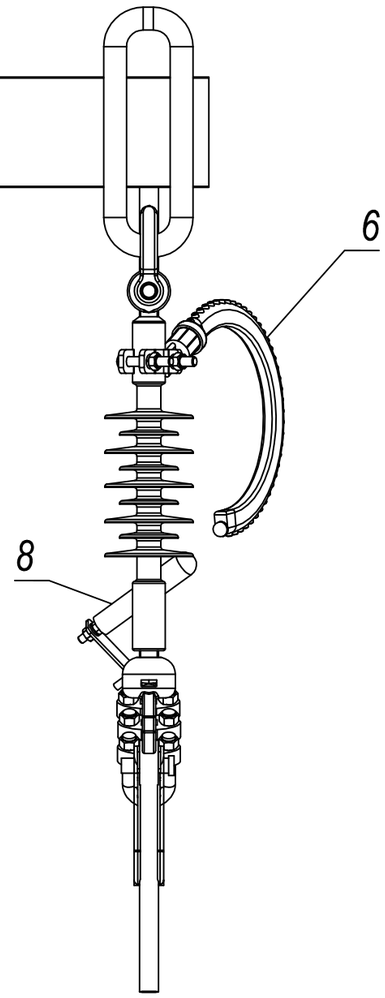

1. Искровой промежуток между электродами для ВЛ 6, 10 кВ должен быть 40 мм, для ВЛ 15, 20 кВ — 60 мм.
2. Зажим (поз.7) входит в комплектацию разрядника. Для ВЛ с защищёнными проводами разрядник комплектуется прокалывающим зажимом, для ВЛ с неизолированными проводами — плашечным.

Спецификация

Поз.	Обозначение	Наименование	Кол.	Масса. ед.кг	Примечание
		Конструкции			
1		Траверса			В составе опоры
		Стандартные изделия			
2	ЛК-70/20-III, ЛК-70/20-IV	Изолятор	1		
3	НБ-2-6	Зажим	1		
4	У1-7-16	Ушко однолапчатое	1		
5	СК-21-1А	Скоба	1		
6	РМК-20-IV-УХЛ1	Разрядник мультикамерный	1	0,9	ОАО "НПО "Стример"
7		Зажим	1		В сост. разрядника
8		Электрод-индикатор	1	0,17	ОАО "НПО "Стример"

Изм.	Кол. уч.	Лист	N. док.	Подп.	Дата
Разраб.		Чаплыгин К. Л.			04.16
Пров.		Романов Ю. А.			04.16
ГИП		Ермошина М. С.			04.16
Нач. ПКО		Зайналов Р. И.			04.16
Утв.		Калакутский Е.С.			04.16

СТАЛ.670082.002-46

Альбом унифицированных проектных решений по установке мультикамерных разрядников на ВЛ 6-20 кВ

Установка РМК-20 с индикатором срабатывания совместно с натяжной полимерной изоляцией для траверсы из уголкового профиля

Стадия	Лист	Листов
Р		1

Общий вид. Схема установки

стример® сохраняя свет

Взам. инв. №

Подп. и дата

Инв. № подл.

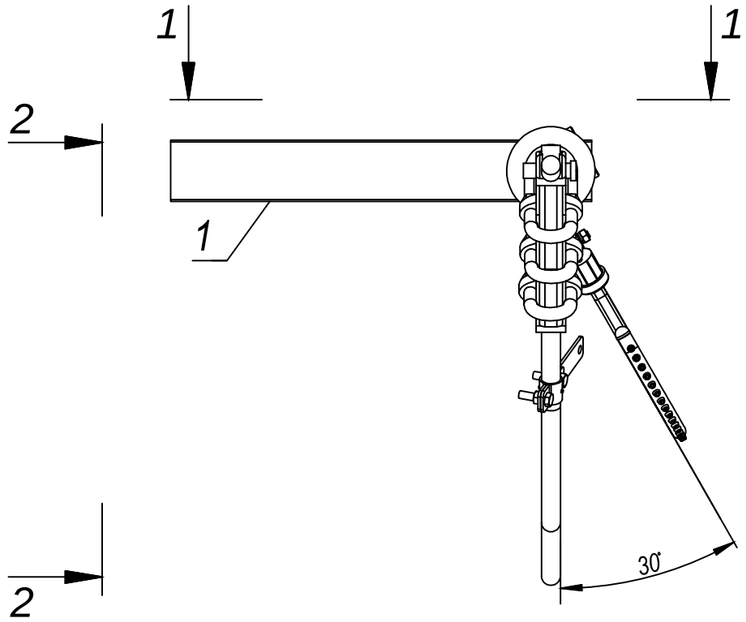

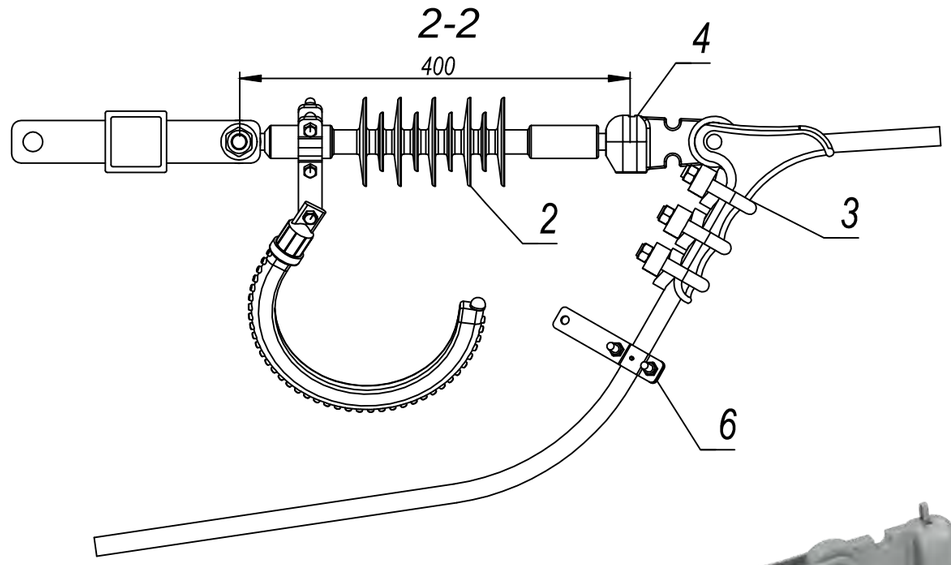

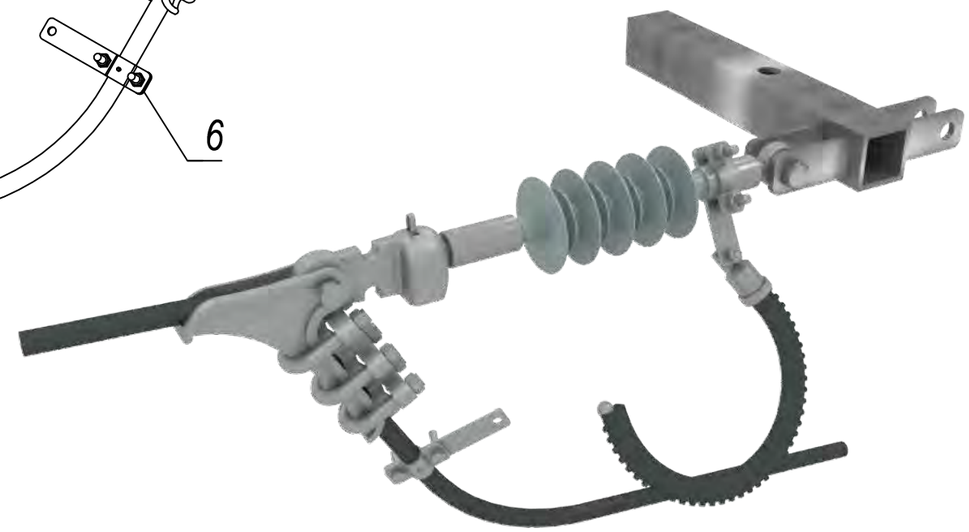

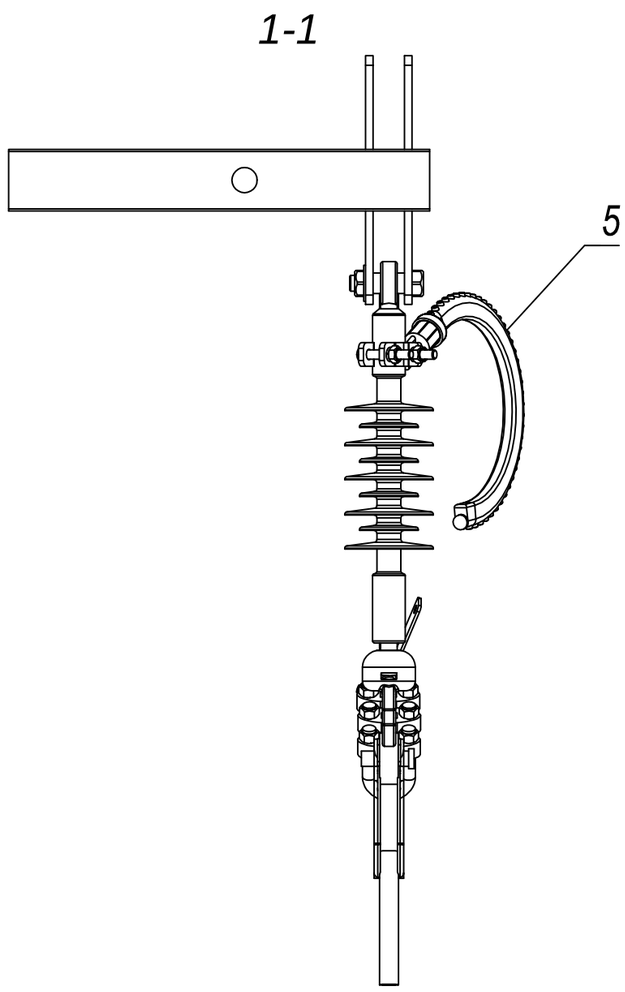

1. Искровой промежуток между электродами для ВЛ 6, 10 кВ должен быть 40 мм, для ВЛ 15, 20 кВ — 60 мм.
2. Зажим (поз.6) входит в комплектацию разрядника. Для ВЛ с защищёнными проводами разрядник комплектуется прокалывающим зажимом, для ВЛ с неизолированными проводами — плашечным.

Спецификация

Поз.	Обозначение	Наименование	Кол.	Масса. ед.кг	Примечание
		Конструкции			
1		Траверса			В составе опоры
		Стандартные изделия			
2	ЛК-70/20-III, ЛК-70/20-IV	Изолятор	1		
3	НБ-2-6	Зажим	1		
4	У1-7-16	Ушко однолапчатое	1		
5	РМК-20-IV-УХЛ1	Разрядник мультикамерный	1	0,9	ОАО "НПО "Стример"
6		Зажим	1		В сост. разрядника

Изм.	Кол. уч.	Лист	N. док.	Подп.	Дата				
Разраб.		Чаплыгин К. Л.			04.16	СТАЛ.670082.002-47			
Пров.		Романов Ю. А.			04.16	Альбом унифицированных проектных решений по установке мультикамерных разрядников на ВЛ 6-20 кВ			
ГИП		Ермошина М. С.			04.16	Установка РМК-20 совместно с натяжной полимерной изоляцией для траверсы из замкнутого профиля	Стадия	Лист	Листов
Нач. ПКО		Зайналов Р. И.			04.16		Р		1
Утв.		Калакутский Е.С.			04.16	Общий вид. Схема установки	стример сохраняя свет		

Взам. инв. №

Подп. и дата

Инв. № подл.

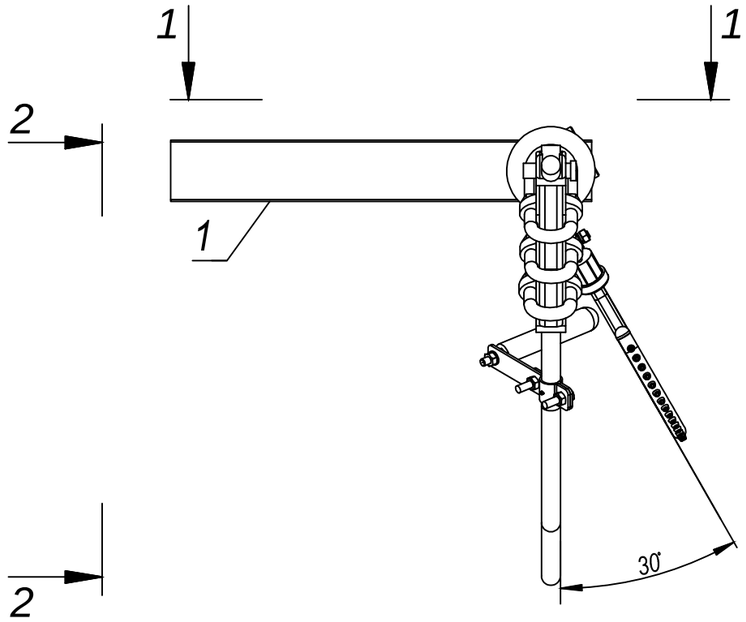

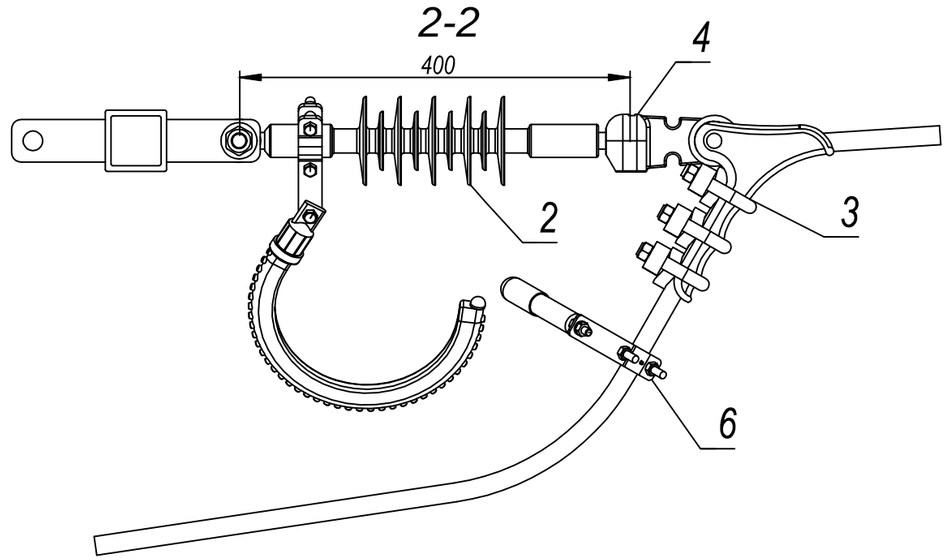

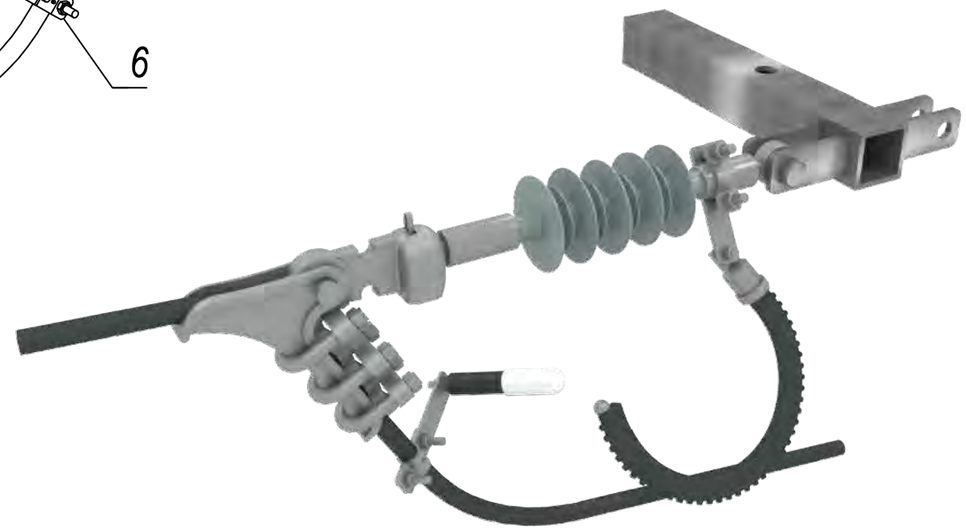

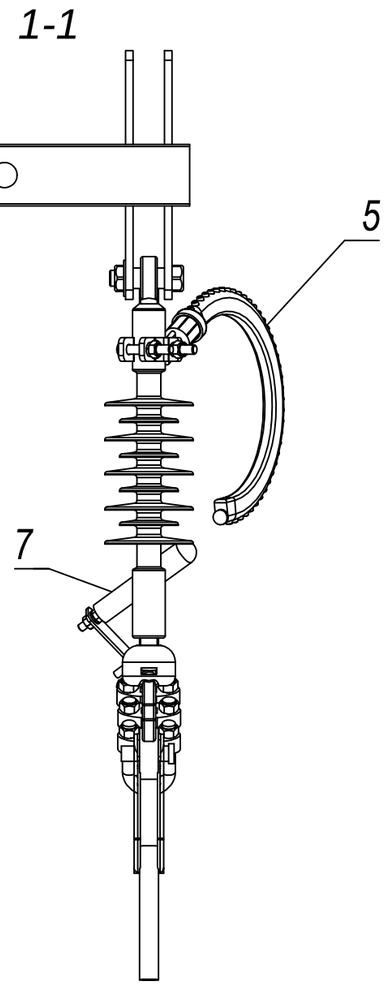

1. Искровой промежуток между электродами для ВЛ 6, 10 кВ должен быть 40 мм, для ВЛ 15, 20 кВ — 60 мм.
2. Зажим (поз.6) входит в комплектацию разрядника. Для ВЛ с защищёнными проводами разрядник комплектуется прокалывающим зажимом, для ВЛ с неизолированными проводами — плашечным.

Спецификация

Поз.	Обозначение	Наименование	Кол.	Масса. ед.кг	Примечание
		Конструкции			
1		Траверса			В составе опоры
		Стандартные изделия			
2	ЛК-70/20-III, ЛК-70/20-IV	Изолятор	1		
3	НБ-2-6	Зажим	1		
4	У1-7-16	Ушко однолапчатое	1		
5	РМК-20-IV-УХЛ1	Разрядник мультикамерный	1	0,9	ОАО "НПО "Стример"
6		Зажим	1		В сост. разрядника
7		Электрод-индикатор	1	0,17	ОАО "НПО "Стример"

Изм.	Кол. уч.	Лист	N. док.	Подп.	Дата
Разраб.		Чаплыгин К. Л.			04.16
Пров.		Романов Ю. А.			04.16
ГИП		Ермошина М. С.			04.16
Нач. ПКО		Зайналов Р. И.			04.16
Утв.		Калакутский Е.С.			04.16

СТАЛ.670082.002-48

Альбом унифицированных проектных решений по установке мультикамерных разрядников на ВЛ 6-20 кВ

Установка РМК-20 с индикатором срабатывания совместно с натяжной полимерной изоляцией для траверсы из замкнутого профиля

Стадия	Лист	Листов
Р		1

Общий вид. Схема установки

стример® сохраняя свет

Взам. инв. №

Подп. и дата

Инв. № подл.

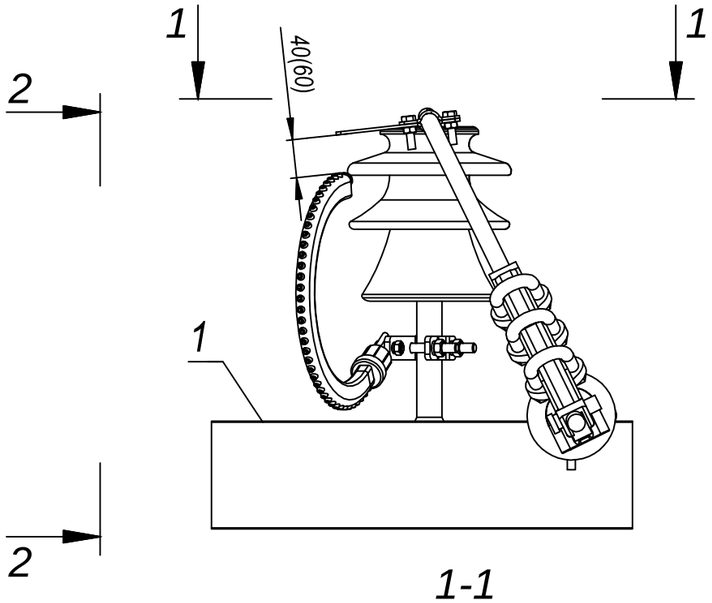

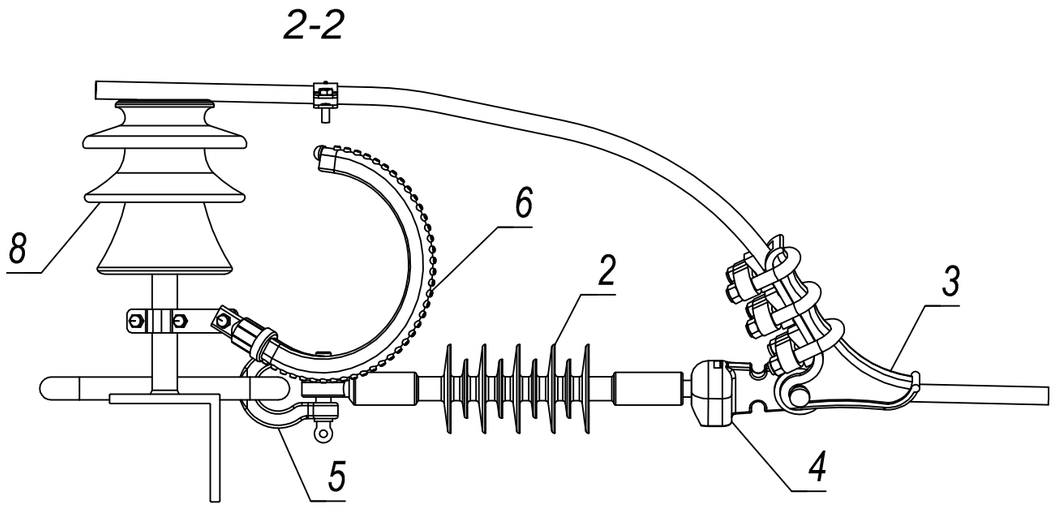

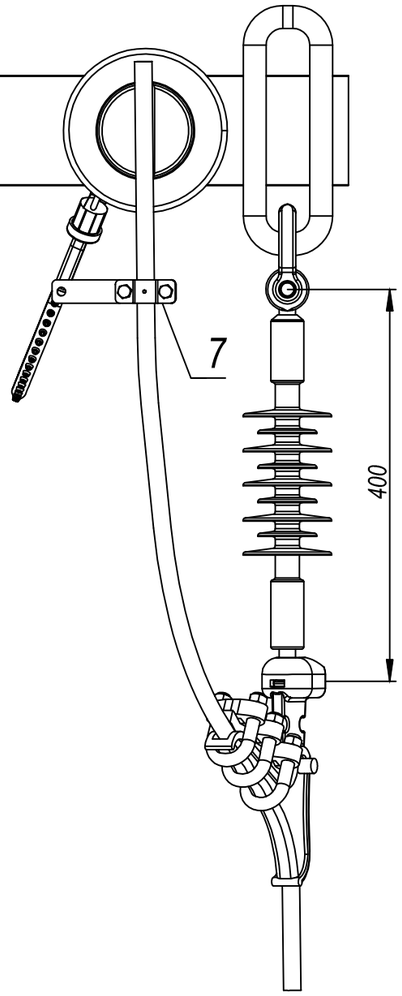

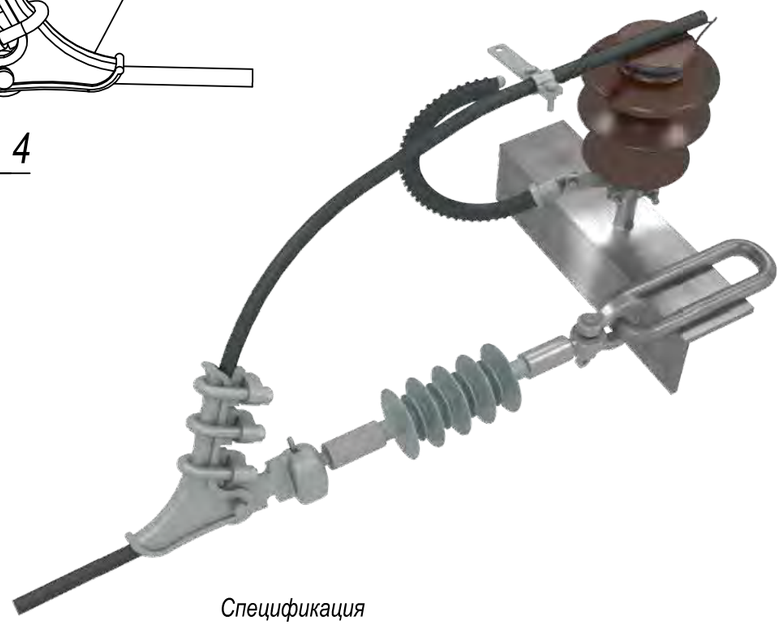

1. Искровой промежуток между электродами для ВЛ 6, 10 кВ должен быть 40 мм, для ВЛ 15, 20 кВ — 60 мм.
2. Зажим (поз.7) входит в комплектацию разрядника. Для ВЛ с защищёнными проводами разрядник комплектуется прокалывающим зажимом, для ВЛ с неизолированными проводами — плашечным.

Спецификация

Поз.	Обозначение	Наименование	Кол.	Масса. ед.кг	Примечание
		Конструкции			
1		Траверса			В составе опоры
		Стандартные изделия			
2	ЛК-70/20-III, ЛК-70/20-IV	Изолятор	1		
3	НБ-2-6	Зажим	1		
4	У1-7-16	Ушко однолапчатое	1		
5	СК-21-1А	Скоба	1		
6	РМК-20-IV-УХЛ1	Разрядник мультикамерный	1	0,9	ОАО "НПО "Стример"
7		Зажим	1		В сост. разрядника
8		Штыревой изолятор	1		Показан условно

Изм.	Кол. уч.	Лист	N. док.	Подп.	Дата
Разраб.		Чаплыгин К. Л.			04.16
Пров.		Романов Ю. А.			04.16
ГИП		Ермошина М. С.			04.16
Нач. ПКО		Зайналов Р. И.			04.16
Утв.		Калакутский Е.С.			04.16

СТАЛ.670082.002-49

Альбом унифицированных проектных решений по установке мультикамерных разрядников на ВЛ 6-20 кВ

Установка РМК-20 совместно с натяжной полимерной изоляцией в случае закрепления шлейфа на штыревом изоляторе для траверсы из уголкового профиля

Стадия	Лист	Листов
Р		1

Общий вид. Схема установки

стример® сохраняя свет

Взам. инв. №

Подп. и дата

Инв. № подл.

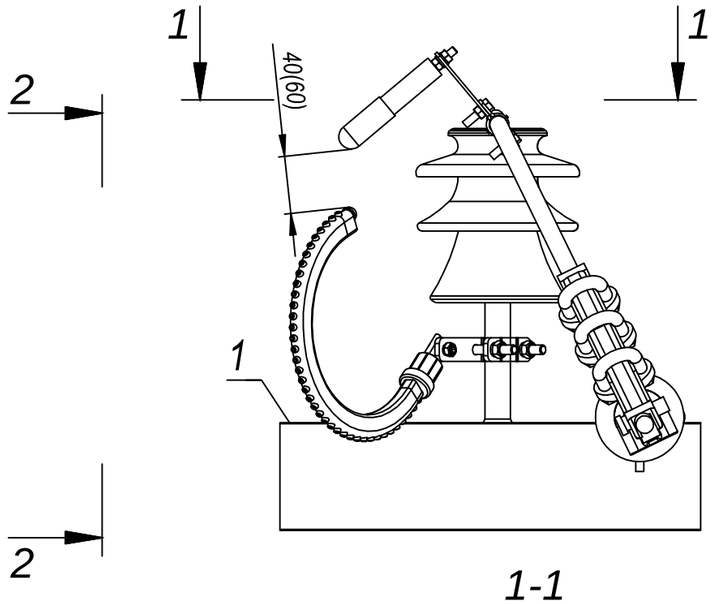

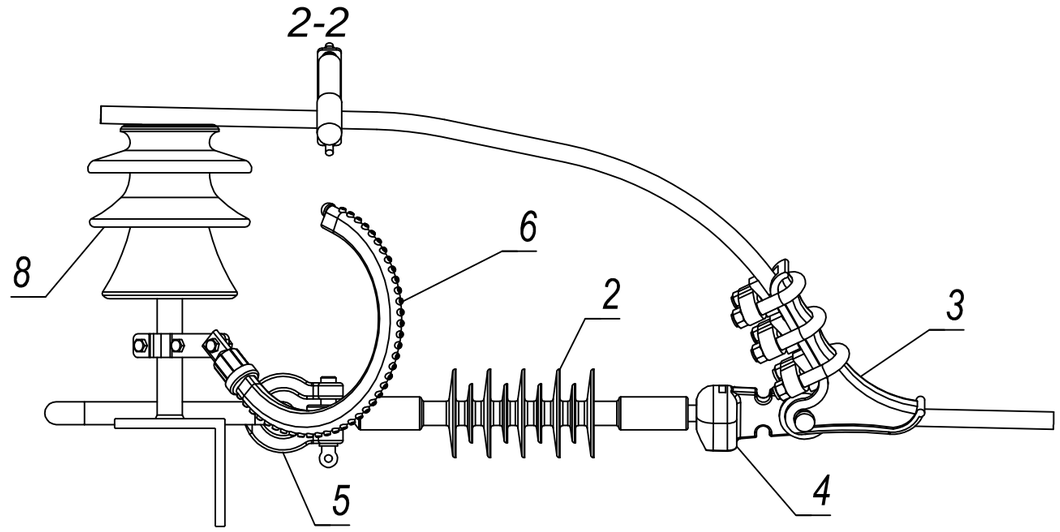

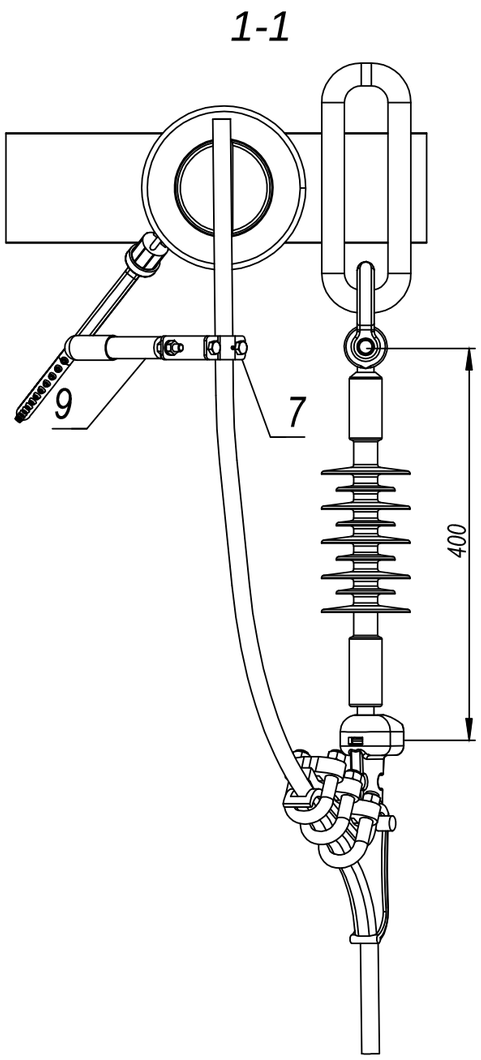

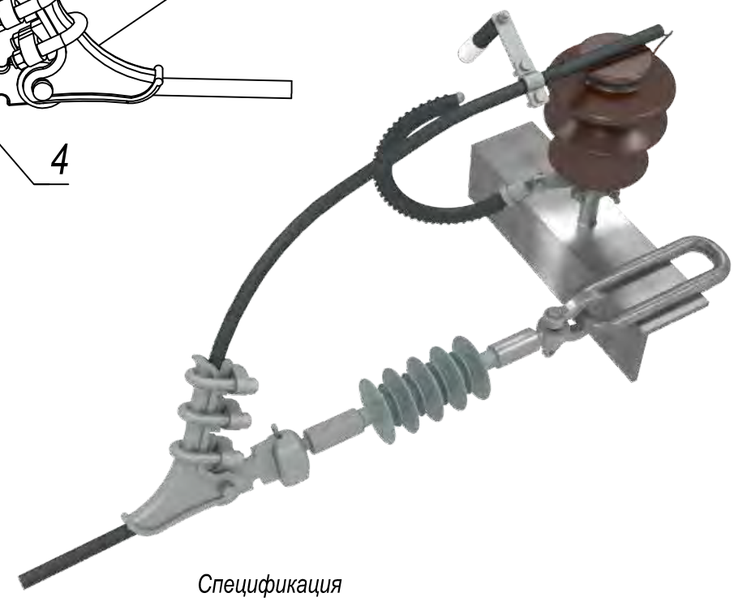

Спецификация

Поз.	Обозначение	Наименование	Кол.	Масса. ед.кг	Примечание
		Конструкции			
1		Траверса			
		Стандартные изделия			
2	ЛК-70/20-III, ЛК-70/20-IV	Изолятор	1		
3	НБ-2-6	Зажим	1		
4	У1-7-16	Ушко однолапчатое	1		
5	СК-21-1А	Скоба	1		
6	РМК-20-IV-УХЛ1	Разрядник	1	0,9	ОАО "НПО "Стример"
7		Зажим	1		В сост. разрядника
8		Штыревой изолятор	1		Показан условно
9		Электрод-индикатор	1	0,17	ОАО "НПО "Стример"

1. Искровой промежуток между электродами для ВЛ 6, 10 кВ должен быть 40 мм, для ВЛ 15, 20 кВ — 60 мм.
2. Зажим (поз.7) входит в комплектацию разрядника. Для ВЛ с защищёнными проводами разрядник комплектуется прокалывающим зажимом, для ВЛ с неизолированными проводами — плашечным.

Изм.	Кол. уч.	Лист	N. док.	Подп.	Дата
Разраб.		Чаплыгин К. Л.			04.16
Пров.		Романов Ю. А.			04.16
ГИП		Ермошина М. С.			04.16
Нач. ПКО		Зайналов Р. И.			04.16
Утв.		Калакутский Е.С.			04.16

СТАЛ.670082.001-50

Альбом унифицированных проектных решений по установке мультикамерных разрядников на ВЛ 6-20 кВ

Установка РМК-20 с индикатором срабатывания совместно с натяжной полимерной изоляцией в случае закрепления шлейфа на штыревом изоляторе для траверсы из уголкового профиля

Стадия	Лист	Листов
Р		1

Общий вид. Схема установки

стример® сохраняя свет

Взам. инв. № | Подп. и дата | Инв. № подл.

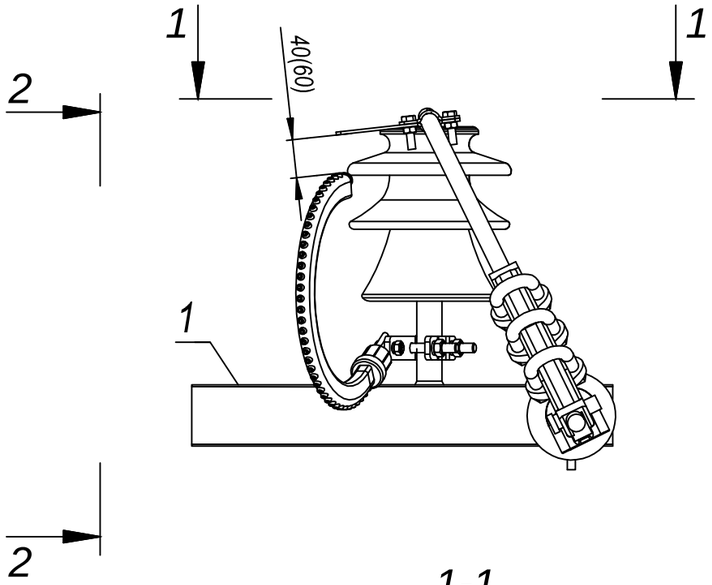

2-2

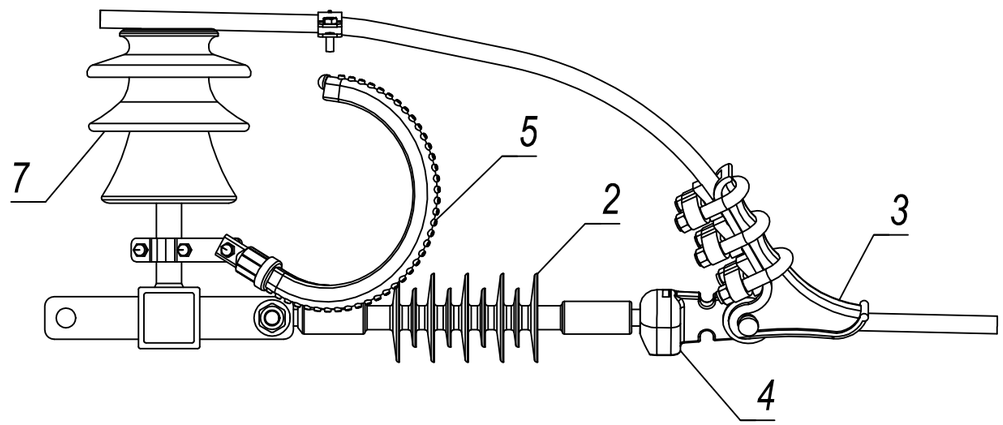

1-1

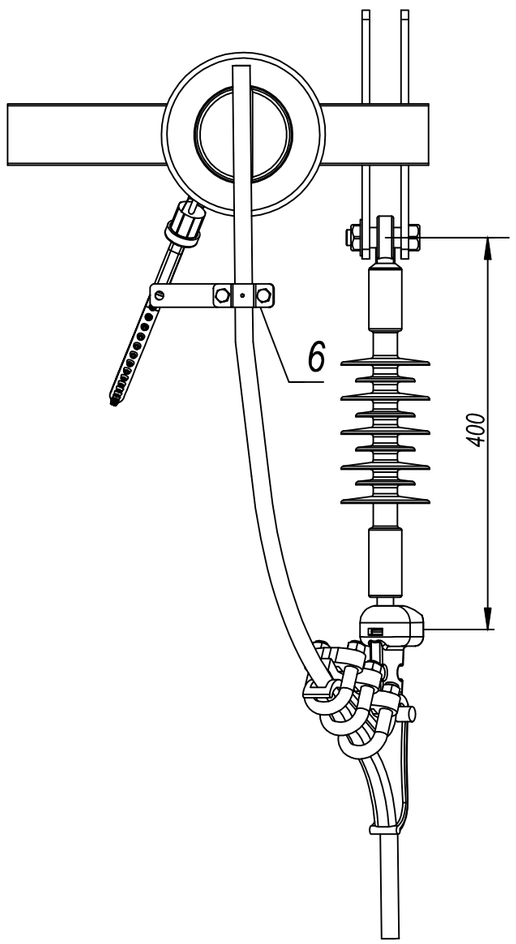

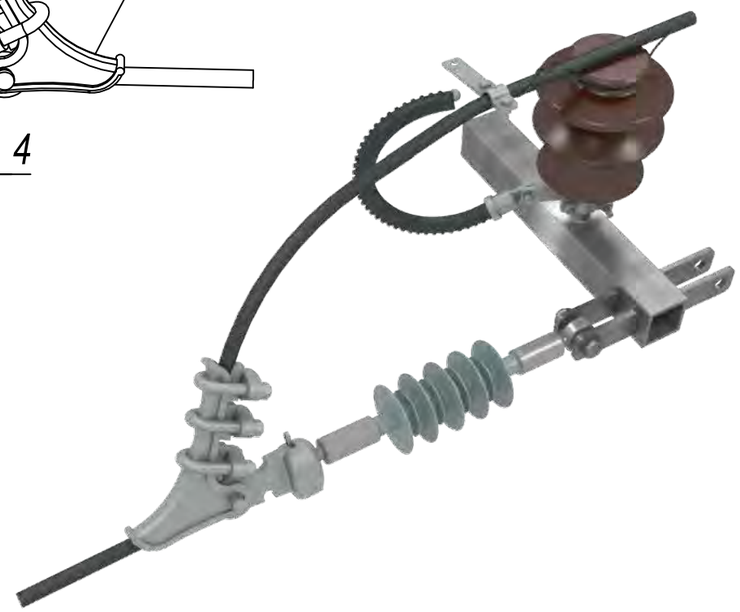

Спецификация

Поз.	Обозначение	Наименование	Кол.	Масса. ед.кг	Примечание
		Конструкции			
1		Траверса			В составе опоры
		Стандартные изделия			
2	ЛК-70/20-III, ЛК-70/20-IV	Изолятор	1		
3	НБ-2-6	Зажим	1		
4	У1-7-16	Ушко однолапчатое	1		
5	РМК-20-IV-УХЛ1	Разрядник мультикамерный	1	0,9	ОАО "НПО "Стример"
6		Зажим	1		В сост. разрядника
7		Штыревой изолятор	1		Показан условно

1. Искровой промежуток между электродами для ВЛ 6, 10 кВ должен быть 40 мм, для ВЛ 15, 20 кВ — 60 мм.
2. Зажим (поз.6) входит в комплектацию разрядника. Для ВЛ с защищёнными проводами разрядник комплектуется прокалывающим зажимом, для ВЛ с неизолированными проводами — плашечным.

Изм.	Кол. уч.	Лист	N. док.	Подп.	Дата
Разраб.		Чаплыгин К. Л.			04.16
Пров.		Романов Ю. А.			04.16
ГИП		Ермошина М. С.			04.16
Нач. ПКО		Зайналов Р. И.			04.16
Утв.		Калакутский Е.С.			04.16

СТАЛ.670082.002-51

Альбом унифицированных проектных решений по установке мультикамерных разрядников на ВЛ 6-20 кВ

Установка РМК-20 совместно с натяжной полимерной изоляцией в случае закрепления шлейфа на штыревом изоляторе для траверсы из замкнутого профиля

Стадия	Лист	Листов
Р		1

Общий вид. Схема установки

стример® сохраняя свет

Взам. инв. №

Подп. и дата

Инв. № подл.

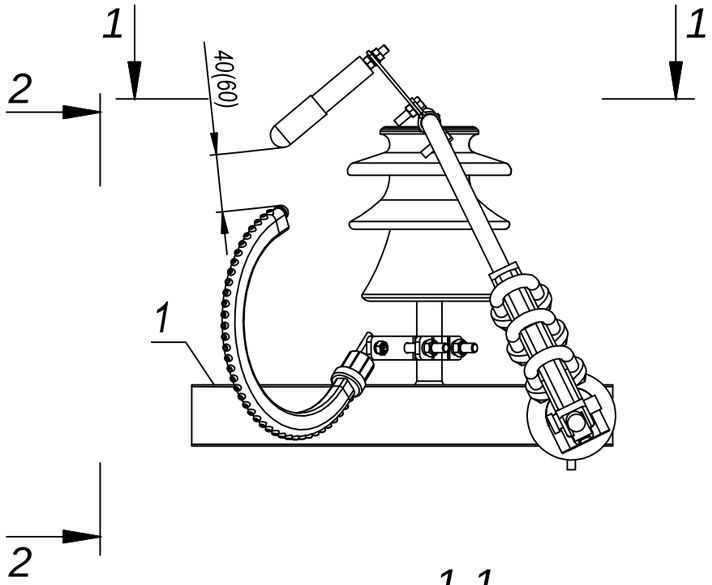

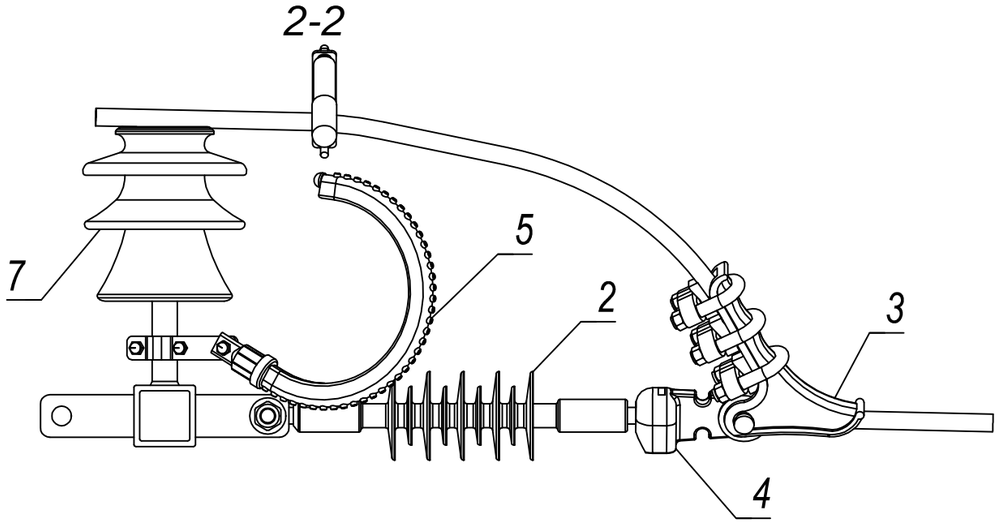

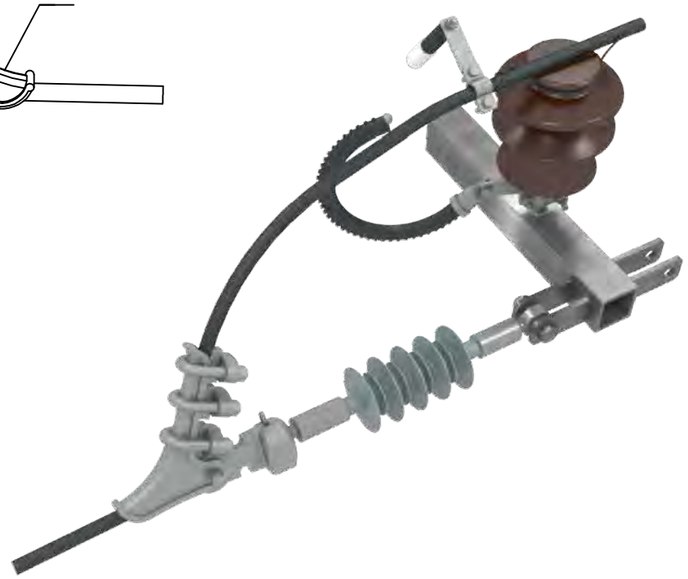

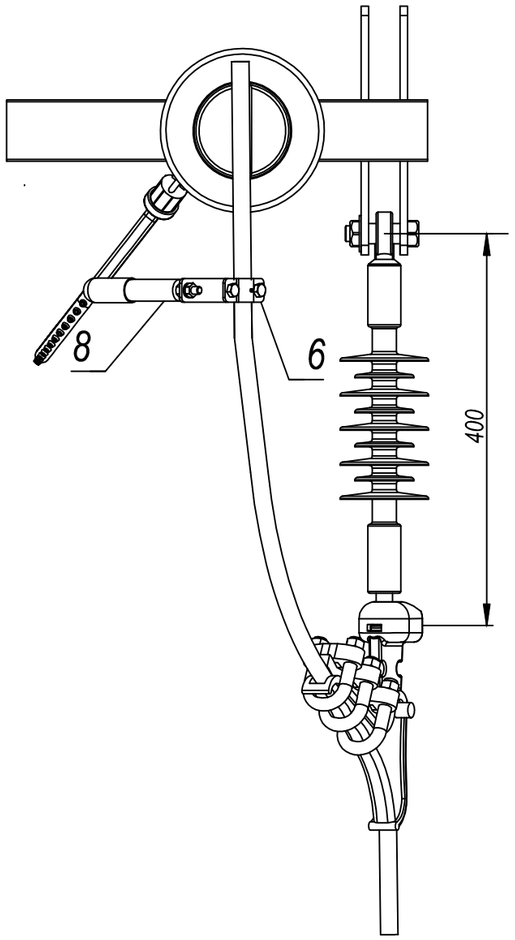

Спецификация

Поз.	Обозначение	Наименование	Кол.	Масса. ед.кг	Примечание
		Конструкции			
1		Траверса			В составе опоры
		Стандартные изделия			
2	ЛК-70/20-III, ЛК-70/20-IV	Изолятор	1		
3	НБ-2-6	Зажим	1		
4	У1-7-16	Ушко однолапчатое	1		
5	РМК-20-IV-УХЛ1	Разрядник мультикамерный	1	0,9	ОАО "НПО "Стример"
6		Зажим	1		В сост. разрядника
7		Штыревой изолятор	1		Показан условно
8		Электрод-индикатор	1	0,17	ОАО "НПО "Стример"

1. Искровой промежуток между электродами для ВЛ 6, 10 кВ должен быть 40 мм, для ВЛ 15, 20 кВ — 60 мм.
2. Зажим (поз.6) входит в комплектацию разрядника. Для ВЛ с защищёнными проводами разрядник комплектуется прокалывающим зажимом, для ВЛ с неизолированными проводами — плашечным.

Изм.	Кол. уч.	Лист	N. док.	Подп.	Дата
Разраб.		Чаплыгин К. Л.			04.16
Пров.		Романов Ю. А.			04.16
ГИП		Ермошина М. С.			04.16
Нач. ПКО		Зайналов Р. И.			04.16
Утв.		Калакутский Е.С.			04.16

СТАЛ.670082.002-52

Альбом унифицированных проектных решений по установке мультикамерных разрядников на ВЛ 6-20 кВ

Установка РМК-20 с индикатором срабатывания совместно с натяжной полимерной изоляцией в случае закрепления шлейфа на штыревом изоляторе для траверсы из замкнутого профиля

Стадия	Лист	Листов
Р		1

Общий вид. Схема установки

стример® сохраняя свет

Взам. инв. №

Подп. и дата

Инв. № подл.

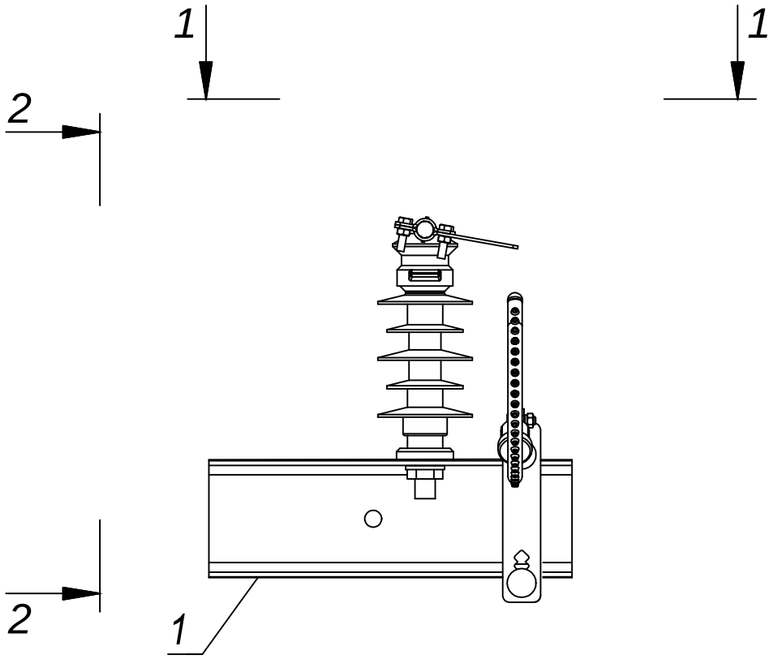

1-1

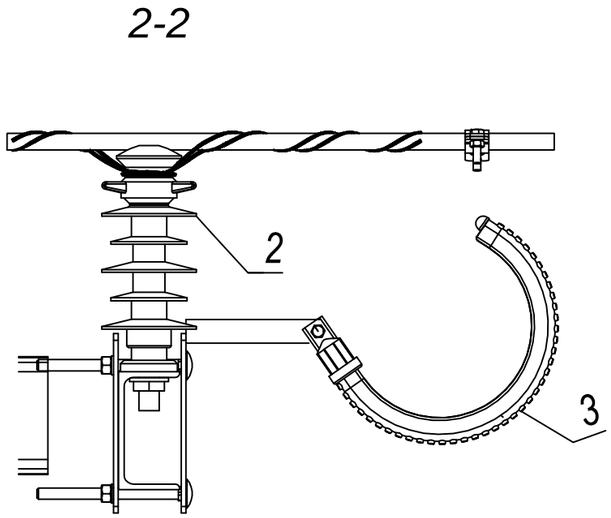

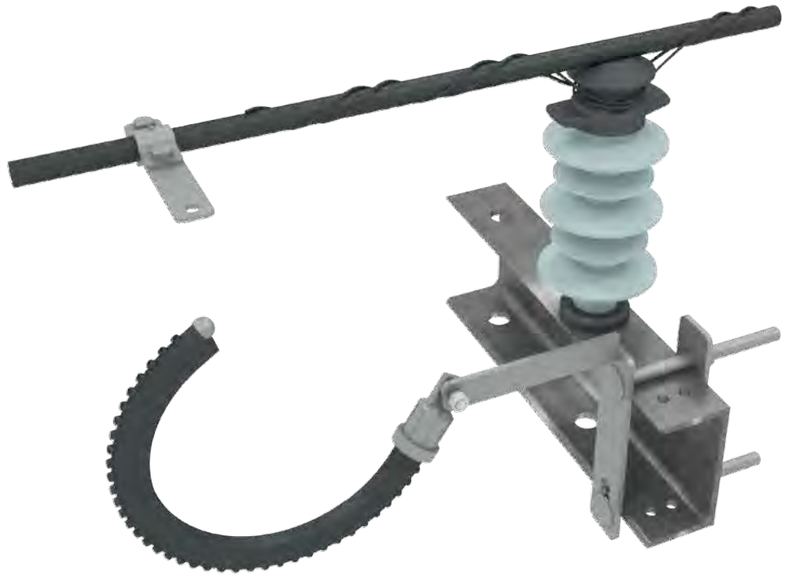

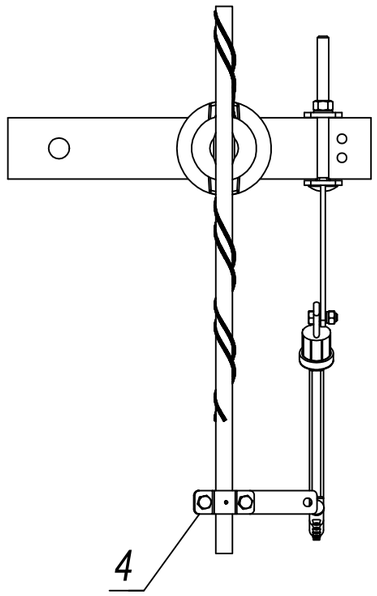

1. Искровой промежуток между электродами для ВЛ 6, 10 кВ должен быть 40 мм, для ВЛ 15, 20 кВ — 60 мм.
2. Зажим (поз.4) входит в комплектацию разрядника. Для ВЛ с защищёнными проводами разрядник комплектуется прокалывающим зажимом, для ВЛ с неизолированными проводами — плашечным.

Спецификация

Поз.	Обозначение	Наименование	Кол.	Масса. ед.кг	Примечание
		Конструкции			
1		Траверса			В составе опоры
		Стандартные изделия			
2	ОЛСК-6-10, ОЛСК-12,5-10, SDI83	Изолятор	1		
3	РМК-20-IV-УХЛ1	Разрядник мультикамерный	1	0,9	ОАО "НПО "Стример"
4		Зажим	1		В сост. разрядника
5	BCL.140.WW	Кронштейн	1		

Изм.	Кол. уч.	Лист	N. док.	Подп.	Дата
Разраб.		Чаплыгин К. Л.			04.16
Пров.		Романов Ю. А.			04.16
ГИП		Ермошина М. С.			04.16
Нач. ПКО		Зайналов Р. И.			04.16
Утв.		Калакутский Е.С.			04.16

СТАЛ.670082.002-53

Альбом унифицированных проектных решений по установке мультикамерных разрядников на ВЛ 6-20 кВ

Установка РМК-20 на изоляторы ОЛСК-6-10, ОЛСК-12,5-10, SDI83 для траверсы профиля швеллер

Стадия	Лист	Листов
Р		1

Общий вид. Схема установки

стример® сохраняя свет

Взам. инв. №

Подп. и дата

Инв. № подл.

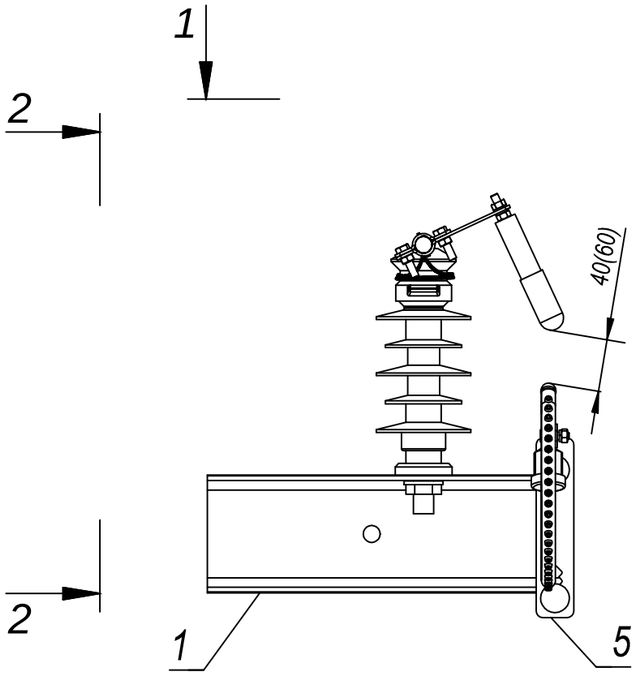

1-1

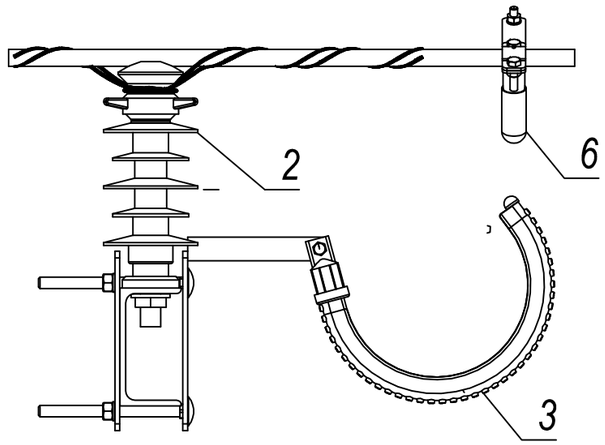

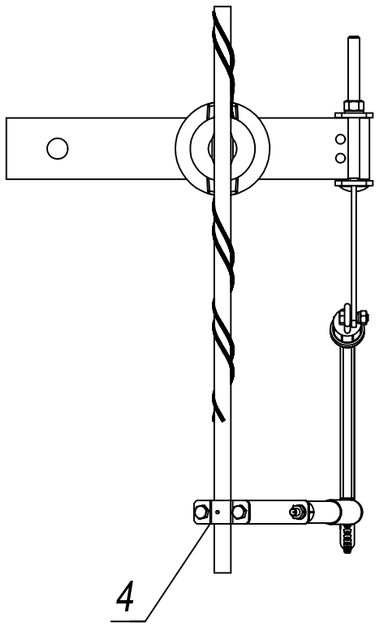

1. Искровой промежуток между электродами для ВЛ 6, 10 кВ должен быть 40 мм, для ВЛ 15, 20 кВ — 60 мм.
2. Зажим (поз.4) входит в комплектацию разрядника. Для ВЛ с защищёнными проводами разрядник комплектуется прокалывающим зажимом, для ВЛ с неизолированными проводами — плашечным.

Спецификация

Поз.	Обозначение	Наименование	Кол.	Масса. ед.кг	Примечание
		Конструкции			
1		Траверса			В составе опоры
		Стандартные изделия			
2	ОЛСК-6-10, ОЛСК-12,5-10, SDI83	Изолятор	1		
3	РМК-20-IV-УХЛ1	Разрядник мультикамерный	1	0,9	ОАО "НПО "Стример"
4		Зажим	1		В сост. разрядника
5	BCL.140.WW	Кронштейн	1		
6		Электрод-индикатор	1	0,17	ОАО "НПО "Стример"

Изм.	Кол. уч.	Лист	N. док.	Подп.	Дата
Разраб.		Чаплыгин К. Л.			04.16
Пров.		Романов Ю. А.			04.16
ГИП		Ермошина М. С.			04.16
Нач. ПКО		Зайналов Р. И.			04.16
Утв.		Калакутский Е.С.			04.16

СТАЛ.670082.002-54

Альбом унифицированных проектных решений по установке мультикамерных разрядников на ВЛ 6-20 кВ

Установка РМК-20 с индикатором срабатывания на изоляторы ОЛСК-6-10, ОЛСК-12,5-10, SDI83 для траверсы профиля швеллер

Стадия	Лист	Листов
Р		1

Общий вид. Схема установки

стример® сохраняя свет

Взам. инв. №

Подп. и дата

Инв. № подл.

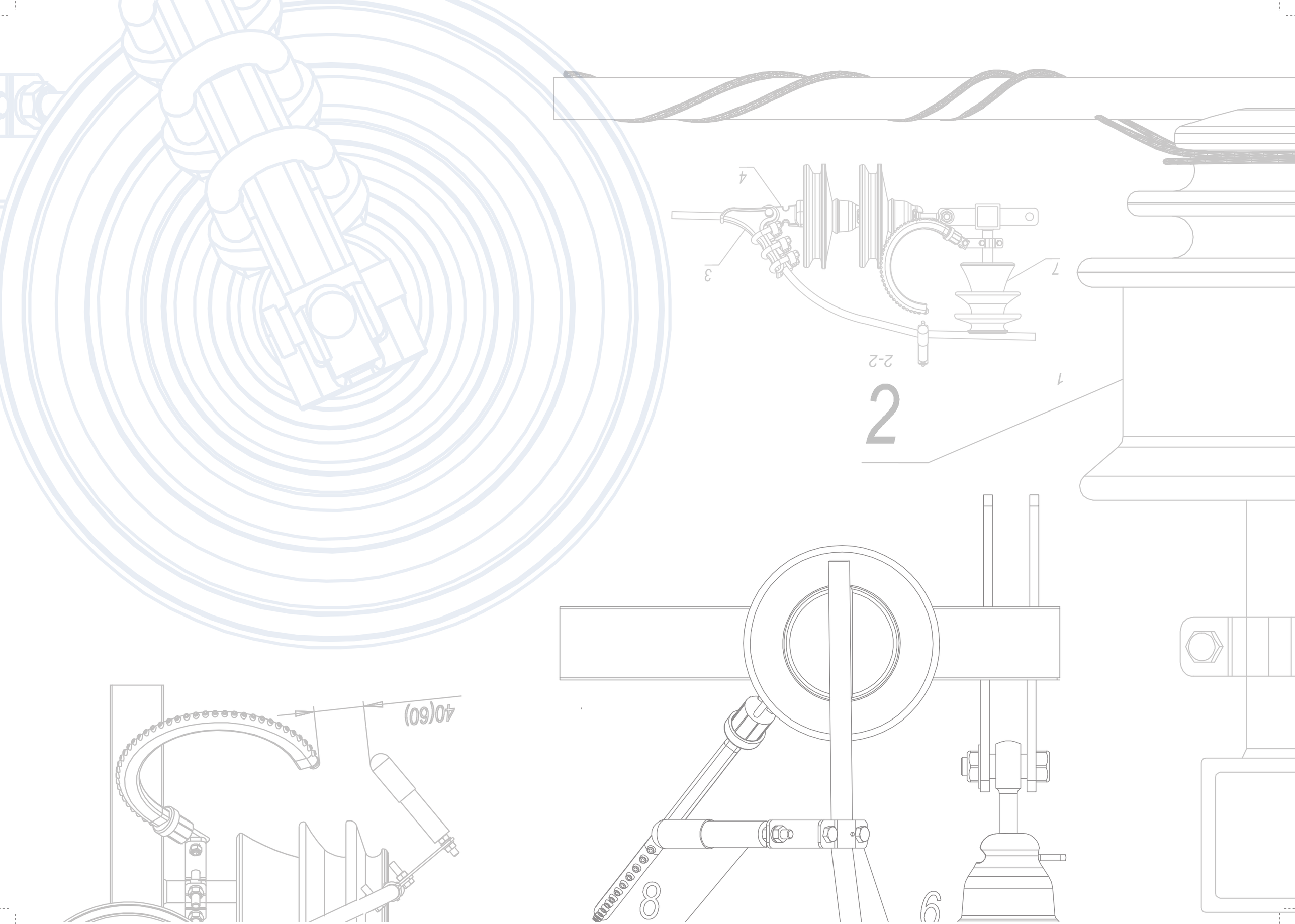
1
2-2
2
7
3
4
6
8
40(60)